KCI19AOE

Οικογένεια προϊόντων	Απορροφητήρας
ΤΥΠΟΣ ΑΠΟΡΡΟΦΗΤΗΡΑ	Νησίδας
Design	Στρογγυλεμένο
Τύπος απορρόφησης	Με εξαγωγή
Υλικό	Θερμικό καλούπι
Κωδικός EAN	8017709212506
Αισθητική	Cortina
Χρωμα	Ανθρακί
Φινίρισμα εξαρτημάτων	Αντικέ ορείχαλκος
Λογότυπος	Εφαρμοσμένο

ΧΕΙΡΙΣΜΟΣ

Χειρισμός	Χειριστήρια	**Χειριστήρια**	Cortina
Αριθμός χειριστηρίων	2	**Χρώμα χειριστηρίων**	Ανθρακί

Προγράμματα/Λειτουργίες

Αριθμός ταχυτήτων	3
Εντατική ταχύτητα	BOOST

ΤΕΧΝΙΚΑ ΧΑΡΑΚΤΗΡΙΣΤΙΚΑ

Αριθμός λαμπτήρων	4	**Αριθμός φίλτρων**	3
Τύπος λαμπτήρων	Led	**Φίλτρα συγκράτησης λίπους**	Αλουμίνιο
Ισχύς φωτός	1 W	**Διάμετρος εξόδου**	150 mm
Θερμοκρασία φωτισμού (°K)	3000 °K	**Ελάχιστη απόσταση από εστία αερίου**	750 mm
Μέγιστη απορρόφηση ελεύθερης εξόδου	820 m³/h	**Ελάχιστη απόσταση από εστία ηλεκτρική**	650 mm
Ισχύς μοτέρ	275 W	**Ανεπίστροφη βαλβίδα**	Ναι

	Ρυθμός εξαγωγής IEC 61591 [m³/h]	**Επίπεδο θορύβου** IEC 60704-2-13 [dBA]
ΤΑΧΥΤΗΤΑ 1	321	47
ΤΑΧΥΤΗΤΑ 2	385	59

ΤΑΧΥΤΗΤΑ 3	549	61
ΕΝΤΑΤΙΚΗ ΤΑΧΥΤΗΤΑ	796	70

ΠΕΡΙΛΑΜΒΑΝΟΜΕΝΑ ΑΞΕΣΟΥΑΡ

Συστολή σωλήνα από 15 στα 12,5εκ.	Ναι

ΣΗΜΑΝΣΗ ΑΠΟΔΟΣΗΣ / ΕΝΕΡΓΕΙΑΣ

Ετήσια Απόδοση Κατανάλωσης (AEChood)	59 kWh/a
ΕΝΕΡΓΕΙΑΚΗ ΚΛΑΣΗ (EEC)	A
Δυναμική Απόδοση Ρεύματος Αέρα (FDE)	25,9
Κλάση απόδοσης δυναμικής ρευμάτων αέρος (FDEC)	A
Απόδοση φωτισμού (LE)	68,6 lux/W
Κατηγορία απόδοσης φωτισμού (LEC)	A
Απόδοση φιλτραρίσματος λίπους (GFE)	78 %
Κατηγορία απόδοσης φιλτραρίσματος λίπους (GFEC)	C
Ροή αέρα στις ελάχιστες στροφές (Qmin)	321 m³/h
Ροή αέρα στις μέγιστες στροφές (Qmax)	549 m³/h
Ροή αέρα στην εντατική λειτουργία (Qboost)	796 m³/h
Εκπομπή θορύβου με στάθμιση A στον αέρα στις ελάχιστες στροφές (SPEmin)	47 dBA
Εκπομπή θορύβου με στάθμιση A στον αέρα στις μέγιστες στροφές (SPEmax)	61 dBA
Εκπομπή θορύβου με στάθμιση A στον αέρα στην εντατική λειτουργία (SPEboost)	70 dBA
Συντελεστής αύξησης χρόνου (F)	0,9
Δείκτης ενεργειακής απόδοσης	53,1
Μετρημένος ρυθμός ροής αέρα στο σημείο βέλτιστης απόδοσης (Qbep)	426 m³/h
Μετρημένη πίεση αέρα στο σημείο βέλτιστης απόδοσης (Pbep)	453 Pa
Μετρημένη ηλεκτρική ισχύς εισόδου στο σημείο βέλτιστης απόδοσης (Wbep)	170 W
Ονομαστική κατανάλωση ισχύος του συστήματος φωτισμού (WL)	4 W
Μέσος φωτισμός στην επιφάνεια μαγειρέματος (Emiddle)	302 lux
Επίπεδο θορύβου στην υψηλότερη ρύθμιση (Lwa)	61 dBA

ΗΛΕΚΤΡΙΚΗ ΣΥΝΔΕΣΗ

Ονομαστική ισχύς	279 W	**Συχνότητα** (Hz)	50-60 Hz

Τάση	220-240 V	**Μήκος καλωδίου τροφοδοσίας**	1000 mm

Διαθέσιμο επίσης

Alternative colours availible	Μπεζ	**Available colours**	KCI19POE

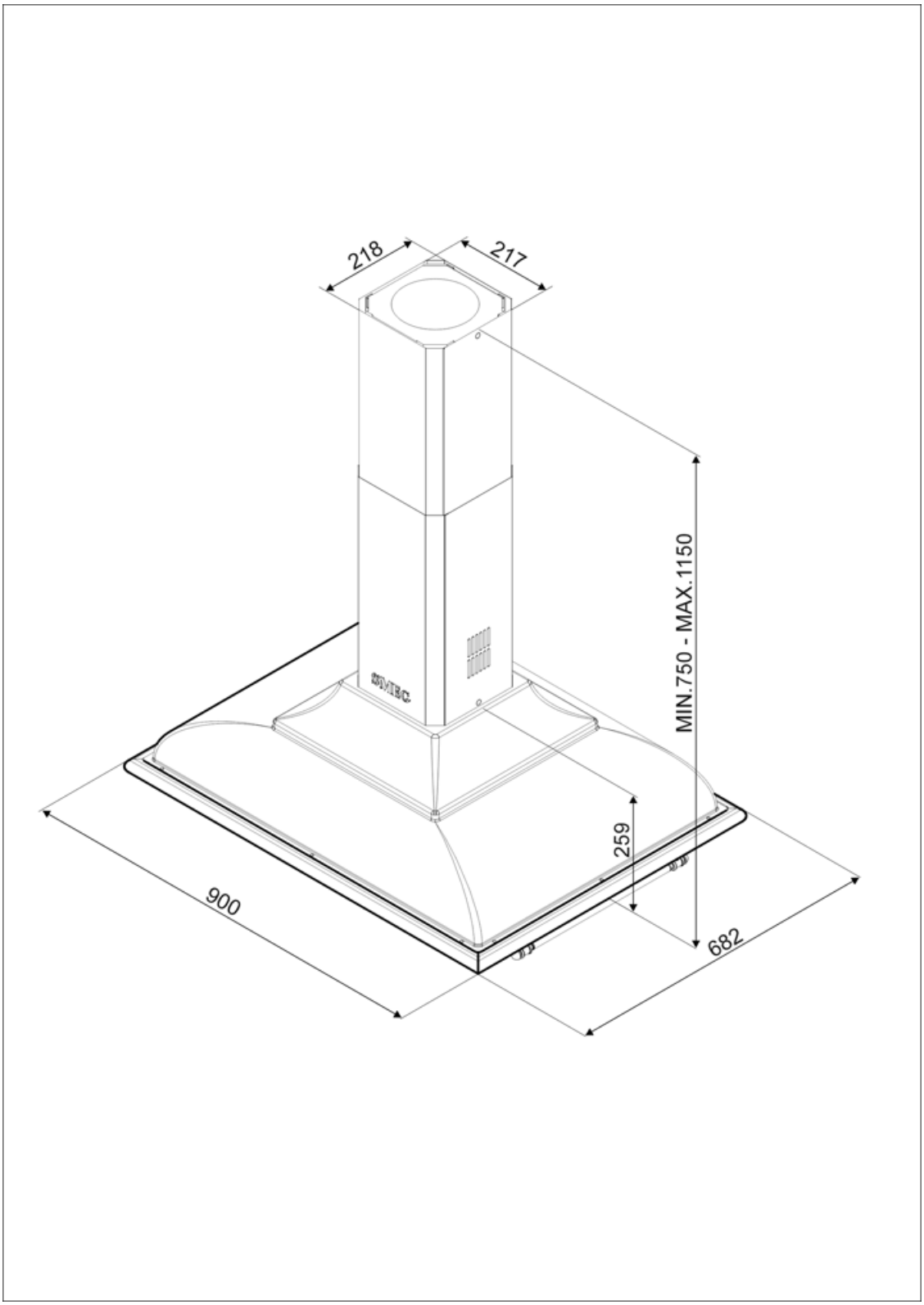

Compatible Accessories

FLT6

Φίλτρα άνθρακα στρογγυλά (κιτ 2 τεμαχίων)

KITLOGOCR

ΧΡΩΜΙΩΜΕΝΟ ΦΙΝΊΡΙΣΜΑ ΜΕ ΚΙΤ ΛΟΓΌΤΥΠΟΥ

KITLOGOAS

ΑΣΗΜΈΝΙΟ ΦΙΝΊΡΙΣΜΑ ΜΕ ΚΙΤ ΛΟΓΌΤΥΠΟΥ ΑΝΤΙΚΈ

Symbols glossary

Φίλτρα: Το μοντέλο διαθέτει φίλτρα που βοηθούν στην αφαίρεση του λίπους από τον ατμό που προέρχεται από τα τηγάνια κατά τη διάρκεια του μαγειρέματος.

Φώτα: Όλοι οι απορροφητήρες κουζίνας διαθέτουν φώτα για να φωτίζουν το χώρο μαγειρέματος ή να βελτιώνουν την ατμόσφαιρα της κουζίνας.

Εντατική/turbo ρύθμιση: όταν απαιτείται εξαιρετικά γρήγορη εξαγωγή.