KCI19AOE

Tuoteryhmä	Liesikupu
Liesituulettimen tyyppi	Koristeellinen liesituuletin keittiösaarekkeeseen
Design	Pyöristetty
Tiivistys	Poisto
Materiaali	Kuumavalettu
EAN-koodi	8017709212506
Liesikuvun leveys	90 cm
Estetiikka	Cortina
Väri	Antrasiitti
Osien viimeistely	Patinoitu messinki
Logo	Lisätty



Säätimet

Säätöasetus	Säätimet	**Säätimet**	Cortina
Säätimien määrä	2	**Säätimien väri**	Antrasiitti

Ohjelma / toiminnot

Nopeusvaihtoehtojen määrä	3
Suurin nopeus	BOOST

Tekniset ominaisuudet

Lamppujen lukumäärä	4	**Suodattimien lkm**	3
Valon tyyppi	LED	**Rasvasuodattimet**	Alumiini
Valon tehokkuus	1 W	**Tuuletusaukko**	150 mm
Valon värilämpötila-asteikko (K)	3000 K	**Minimietäisyys kaasuliittimestä**	750 mm
Vapaan lähdön enimmäiskapasiteetti	820 m³/h	**Minimi etäisyys sähköisestä liesituulettimesta**	650 mm
Moottorin teho	275 W	**Vedonestoventtiili**	Kyllä

	Imuteho (IEC 61591) [m³/h]	**Äänitaso (IEC 60704-2-13) [dBA]**
Nopeus 1	321	47
Nopeus 2	385	59

Nopeus 3	549	61
Suurin nopeus	796	70

Mukana tulevat lisävarusteet

Putken supistus	Kyllä

Suorituskyky/energiamerkintä



Vuotuinen energiankulutus	59 kWh/a
Energiatehokkuusluokka	A
FDE	25.9
Virran dynaamisen tehokkuuden luokka (FDEC)	A
Valon tehokkuus (LF)	68.6 lux/W
Valon tehokkuus (LEC)	A
Rasvasuodattimen tehokkuus	78 %
Rasvasuodattimen tehokkuusluokka (GFEC)	C
Ilmavirta alimmalla nopeudella	321 m³/h
Ilmavirta max nopeudella	549 m³/h
Ilmavirran nopeutin	796 m³/h

Melutaso minimi nopeudella (SPEmin)	47 dBA
Melutaso korkeimmalla tehokkuudella	61 dBA
Airbourne-akustinen A-painotettu ääniteho päästökierrosnopeudella (SPEboost)	70 dBA
aikaa lisäävä tekijä (F)	0.9
Ensimmäisen uunin energiatehokkuusluokka	53.1
Mitattu ilmavirta tehokkaimmassa tilassa	426 m³/h
Korkeimman tehokkuuden ilmanpaine	453 Pa
Mitattu sähkövirta tehokkaimmalla ohjelmalla	170 W
Valojen normaali tehokkuus	4 W
Keskiarvoinen valaistus keittiötasoilla	302 lux
Melutaso korkeimmalla tehokkuudella	61 dBA

Sähköliitäntä

Sähköliitäntäluokitus	279 W
Jännite	220-240 V
Taajuus	50-60 Hz

Johdon pituus	1000 mm
Sähköpistokkeen tyyppi	Ei

Myös saatavana

Värivaihtoehdot	Kermanvärinen

Muunvärisen mallin koodi	KCI19POE

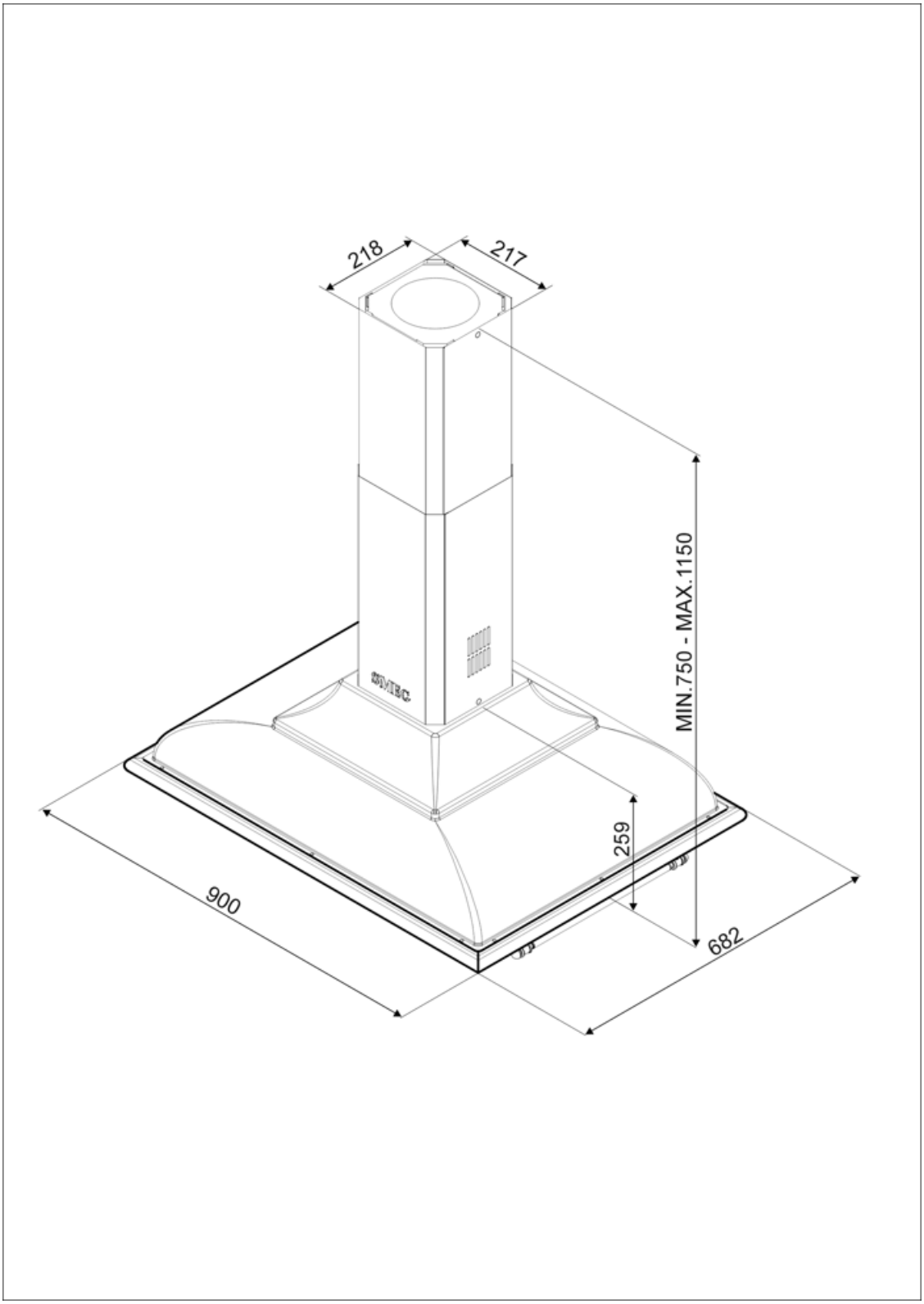
218
217
MIN.750 - MAX.1150
259
900
682

Compatible Accessories



FLT6

Pyöreät hiilisuodattimet (2 kpl sarjassa)



KITLOGOCR

SARJA: LOGO KROMIPINNALLA

KITLOGOAS

SARJA: LOGO ANTIIKKIHOPEAPINNALLA

Symbols glossary



Suodattimet: Mallissa on suodattimet, jotka poistavat rasvaa höyrystä, jota keittoastioista kypsennyksen aikana tulee.



Valot: Kaikissa liesituulettimissa on valot kypsennysalueen valaisemiseksi tai keittiön tunnelman lisäämiseksi.



A: Product drying performance, measured from A+++ to D / G depending on the product family



Teho-/turboasetus: kun tarvitaan erikoisnopeaa poistoa.