# KCI19AOE

| | |
|---|---|
| **Rodzina produktów** | Okap kuchenny |
| **Rodzaj okapu** | Wyspowy okap kuchenny |
| **Design** | Zaokrąglone |
| **Pochłanianie** | Pochłanianie |
| **Materiał** | Formowany termicznie |
| **Kod EAN** | 8017709212506 |
| **Szerokość** | 90 cm |
| **Linia wzornicza** | Cortina |
| **Kolor** | Antracytowy |
| **Wykończenie komponentów** | Postarzany mosiądz |
| **Logo** | Wstawiane |




## Sterowanie

| | | | |
|---|---|---|---|
| **Rodzaj sterowania** | Pokrętła | **Pokrętła** | Cortina |
| **Liczba pokręteł** | 2 | **Kolor pokręteł** | Antracytowy |

## Programy / Funkcje

| | |
|---|---|
| **Liczba prędkości pracy silnika** | 3 |
| **Tryb intensywny** | BOOST |

## Specyfikacja techniczna

| | | | |
|---|---|---|---|
| **Liczba źródeł oświetlenia** | 4 | **Liczba filtrów** | 3 |
| **Rodzaj oświetlenia** | LED | **Filtr przeciwtłuszczowy** | Aluminium |
| **Moc oświetlenia** | 1 W | **Średnica komina** | 150 mm |
| **Skala koloru oświetlenia (K)** | 3000 K | **Minimalna odległość od płyty gazowej** | 750 mm |
| **Maksymalna objętość** | 820 m³/h | **Minimalna odległość od płyty elektrycznej** | 650 mm |
| **Moc silnika** | 275 W | **Zawór zwrotny** | Tak |

| | Wydajność pochłaniania (IEC 61591) [m³/h] | Poziom hałasu (IEC 60704-2-13) [dBA] |
|---|---|---|
| Prędkość 1 | 321 | 47 |
| Prędkość 2 | 385 | 59 |

| | | |
|---|---|---|
| Prędkość 3 | 549 | 61 |
| Prędkość intensywna | 796 | 70 |

## Akcesoria w standardzie

| | |
|---|---|
| **Redukcja rury** | Tak |

## Wydajność / Etykieta energetyczna



| | |
|---|---|
| **Roczne zużycie energii (AEChood)** | 59 kWh/a |
| **Klasa efektywności energetycznej** | A |
| **Wydajność przepływu dynamicznego (FDE)** | 25,9 |
| **Klasa wydajności przepływu dynamicznego (FDEC)** | A |
| **Wydajność oświetlenia (LEhood)** | 68,6 lux/W |
| **Klasa efektywności oświetlenia** | A |
| **Wydajność filtra przeciwtłuszczowego (GFEhood)** | 78 % |
| **Klasa efektywności pochłaniania zanieczyszczeń** | C |
| **Minimalne natężenie przepływu powietrza (Qmin)** | 321 m³/h |
| **Maksymalne natężenie przepływu powietrza (Qmax)** | 549 m³/h |
| **Natężenie przepływu powietrza w trybie boost (Qboost)** | 796 m³/h |

| | |
|---|---|
| **Poziom hałasu przy min wydajności** | 47 dBA |
| **Poziom hałasu przy max wydajności** | 61 dBA |
| **Poziom hałasu przy ustawieniu trybu intensywnego** | 70 dBA |
| **Współczynnik upływu czasu (f)** | 0,9 |
| **Wskaźnik efektywności energetycznej EEI** | 53,1 |
| **Natężenie przepływu powietrza mierzone w optymalnym punkcie pracy (Pbep)** | 426 m³/h |
| **Ciśnienie powietrza mierzone w optymalnym punkcie pracy (Pbep)** | 453 Pa |
| **Zużycie energii elektrycznej w stanie maksymalnej wydajności** | 170 W |
| **Moc nominalna systemu oświetlenia (Wl)** | 4 W |
| **Średnie natężenie oświetlenia zapewnianego przez system oświetlenia na powierzchni (Emiddle)** | 302 lux |
| **Poziom hałasu na najwyższej prędkości** | 61 dBA |

## Podłączenie elektryczne

| | |
|---|---|
| **Moc przyłączeniowa** | 279 W |
| **Napięcie** | 220-240 V |
| **Częstotliwość (Hz)** | 50-60 Hz |

| | |
|---|---|
| **Długość przewodu zasilającego (cm)** | 1000 mm |
| **Wtyczka** | Nie |

## Również dostępne

| | | | |
|---|---|---|---|
| **Dostępne wersje kolorystyczne** | Kremowy | **Dostępne wersje kolorystyczne** | KCI19POE |

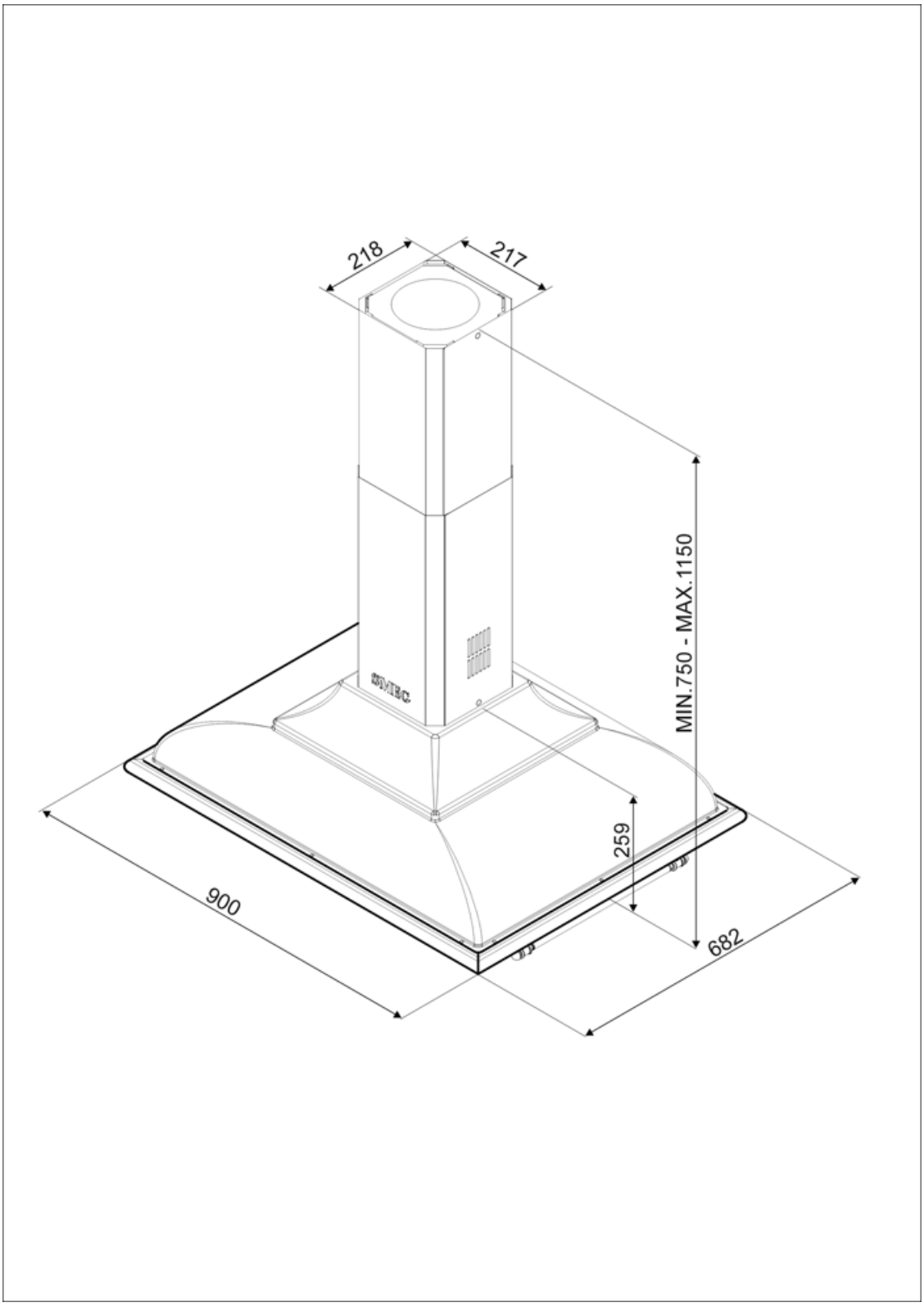

## Kompatybilne Akcesoria



**FLT6**

Okrągłe filtry węglowe (2 sztuki)



**KITLOGOCR**

Logo do okapu, Cortina, chrom



**KITLOGOAS**

Logo do okapu, Cortina, postarzane srebro

# Słowniczek oznaczeń



Model jest wyposażony w filtry pomagające usunąć tłuszcz pryskający z patelni podczas smażenia.



Oświetlenie: Wszystkie okapy kuchenne posiadają oświetlenie, które oświetla obszar gotowania lub dodaje atmosfery w kuchni.



A: Klasa efektywności energetycznej, mierzona od A+++ do G, w zależności od rodziny produktów.




Ustawienie intensywne/turbo: gdy wymagana jest bardzo szybka ekstrakcja.