KCI19AOE

Сімейство продуктів	Витяжка
Тип вытяжки	Острівний монтаж
Дизайн	Заокруглена
Режим відведення повітря	Режим відведення повітря
Матеріал	Термоформуючий полімер
Код EAN	8017709212506
Ширина витяжки	90 см
Естетика	Cortina
Колір	Антрацит
Оздоблення компонентів	Антична латунь
Логотип	Накладний



Управління

Налаштування управління	Перемикачі	**Перемикачі**	Cortina
Кількість перемикачів	2	**Колір перемикачів**	Антрацит

Программы/ функции

Кількість швидкостей	3
Інтенсивний режим	BOOST

Технічні характеристики

Кількість ламп	4	**Кількість фільтрів**	3
Тип ламп підсвічування	LED	**Жировловлюючі фільтри**	Алюміній
Потужність підсвітки	1 Вт	**Діаметр повітряпроводу**	150 мм
Шкала цветовой температуры света (°K)	3000 K	**Мінімальна відстань від газової варильної поверхні**	750 мм
Максимальна продуктивність	820 м³/ч	**Мінімальна відстань від електричної варильної поверхні**	650 мм
Потужність мотора	275 Вт	**Зворотній клапан**	Так

	Максимальна продуктивність (IEC 61591) [м³/ч]	Рівень шуму IEC 60704-2-13 [дБ(A)]
1-ша швидкість	321	47
2-га швидкість	385	59
3-тя швидкість	549	61
Інтенсивний режим	796	70

Аксесуари в комплекті

Звуження трубки Так

Продуктивність/ Енергоспоживання



Щорічне енергоспоживання (AEChood) 59 кВт/год

Клас енергоефективності (EEC) A

Гідродинамічна ефективність (FDE) 25.9

Клас ефективності флюїдодинаміки (FDEC) A

Ефективність освітлення (LE) 68.6 lux/W

Клас ефективності освітлення (LEC) A

Ефективність фільтрації жиру (GFE) 78 %

Клас фільтрації (GFEC) C

Продуктивність на мінімальній швидкості 321 м³/ч

Продуктивність на максимальній швидкості (Qmax) 549 м³/ч

Продуктивність в інтенсивному режимі (Qboost) 796 м³/ч

Акустичний тиск на мінімальній швидкості 47 дБ(A)

Сила звуку за шкалою A, на максимальній швидкості (SPEmax) 61 дБ(A)

Сила звуку за шкалою A на Інтенсивній швидкості (SPEboost) 70 дБ(A)

Час збільшення коефіцієнта (F) 0.9

Клас енергоефективності 53.1

Вимір швидкості потоку повітря з точки зору кращої енергоефективності 426 м³/ч

Вимірювання тиску повітря з точки зору кращої енергоефективності 453 Pa

Вимір вхідної електричної потужності з точки зору кращої енергоефективності 170 Вт

Нормальна потужність системи освітлення 4 Вт

Середнє освітлення варильної поверхні (Emiddle) 302 lux

Максимальний рівень шуму 61 дБ(A)

Електричне підключення

Номінальна потужність	279 Вт	**Довжина електричного кабелю**	1000 мм
Напруга	220-240 В	**Тип електричної вилки**	Hi
Частота струму (Гц)	50-60 Гц		

Також доступні

Також доступні кольори	Кремовий	**Доступні кольори**	KCI19POE

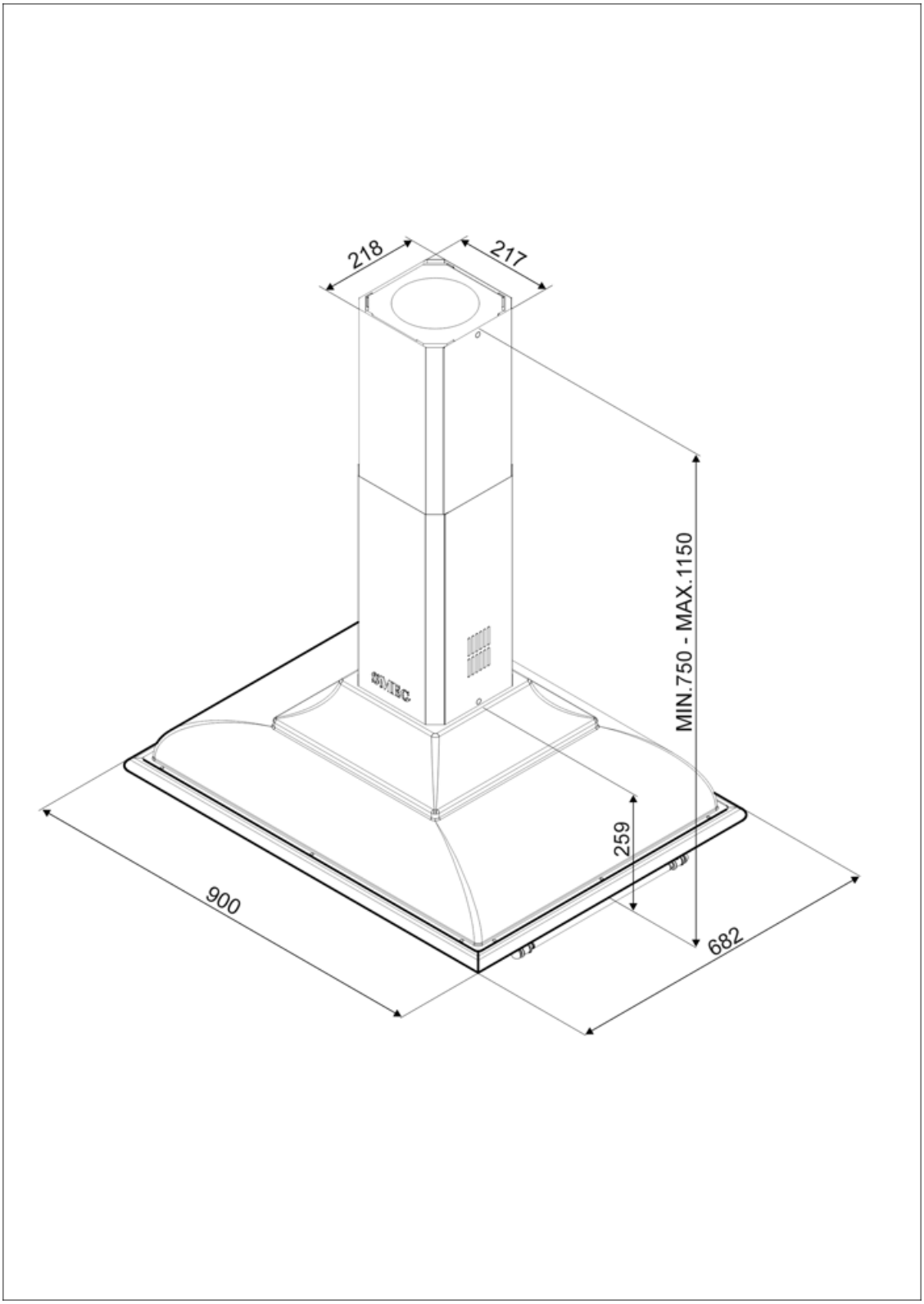
218
217
MIN.750 - MAX.1150
259
900
682

Compatible Accessories



FLT6

Круглый угольный фильтр (комплект 2 штуки)



KITLOGOCR

Логотип, цвет серебристый



KITLOGOAS

Логотип, цвет состаренное серебро

Symbols glossary



Модель имеет фильтры, которые помогают удалять жир из пара, выходящего из посуды во время приготовления.



Energy efficiency class A



Подсветка: все кухонные вытяжки оснащены подсветкой для освещения зоны приготовления.



Интенсивный /турбо режим: когда требуется сверхбыстрая экстракция.