KCI19POE

Famille	Hotte
Type de hotte	Hotte décorative îlot central
Design	Bombé
Type d'aspiration	Evacuation
Matériau	Thermoformé
Code EAN	8017709212490
Largeur hotte	90 cm
Esthétique	Cortina
Couleur	Crème
Finition des composants	Laiton antique
Logo	Appliqué



Commandes

Type de commandes	Manettes	**Manettes de commande**	Cortina
Nombre de manettes	2	**Couleur des manettes**	Crème

Programmes / Fonctions

Nombre de vitesses	3
Vitesse intensive	BOOST

Technologie

Nombre de lampes	4	**Nombre de filtres**	3
Type d'éclairage	LED	**Filtres anti-graisses**	Aluminium
Puissance de l'éclairage	1 W	**Diamètre de sortie du moteur**	150 mm
Température de Couleur de la lumière (K)	3000 K	**Distance minimale d'installation au dessus d'une table de cuisson gaz**	750 mm
Capacité d'aspiration à l'air libre (P0)	820 m³/h	**Distance minimale d'installation au dessus d'une table de cuisson électrique**	650 mm
Puissance du moteur	275 W	**Clapet anti-retour**	oui

	Capacité d'aspiration (IEC 61591) [m³/h]	Niveau sonore (IEC 60704-2-13) [dBA]
Vitesse 1	321	47
Vitesse 2	385	59
Vitesse 3	549	61
Vitesse intensive	796	70

Accessoires inclus

Tube de réduction sortie oui

Performance / Etiquette Energétique



Consommation d'énergie annuelle (AEC)	59 kWh/a
Classe d'efficacité énergétique	A
Efficacité fluidodynamique (FDE)	25,9
Classe d'efficacité fluidodynamique	A
Efficacité lumineuse (LE)	68,6 lux/W
Classe d'efficacité lumineuse	A
Efficacité de filtration des graisses	78 %
Classe d'efficacité de filtration des graisses	C
Débit d'air à la vitesse minimale	321 m³/h
Débit d'air à la vitesse maximale (Qmax)	549 m³/h
Débit d'air en mode intensif ou "boost"	796 m³/h

Emission acoustique de l'air pondérée à la vitesse minimale (SPEmin)	47 dBA
Emission acoustique de l'air pondérée à la vitesse maximale (SPEmax)	61 dBA
Emission acoustique de l'air pondérée à la vitesse intensive (SPEboost)	70 dBA
Facteur d'augmentation du temps (F)	0,9
Indice d'efficacité énergétique	53,1
Débit d'air mesuré au point de rendement maximal	426 m³/h
Pression d'air mesurée au point de rendement maximal	453 Pa
Puissance électrique à l'entrée mesurée au point de rendement maximal	170 W
Puissance nominale du système d'éclairage	4 W
Eclairement moyen du système d'éclairage sur la surface de cuisson (Emiddle)	302 lux
Niveau de bruit au réglage le plus élevé	61 dBA

Raccordement électrique

Puissance nominale électrique	279 W	**Longueur du câble d'alimentation**	1000 mm
Tension	220-240 V	**Type de prise**	Non
Fréquence	50-60 Hz		

Egalement disponible

Autres couleurs disponibles	Anthracite	**Références des autres versions de couleur**	KCI19AOE

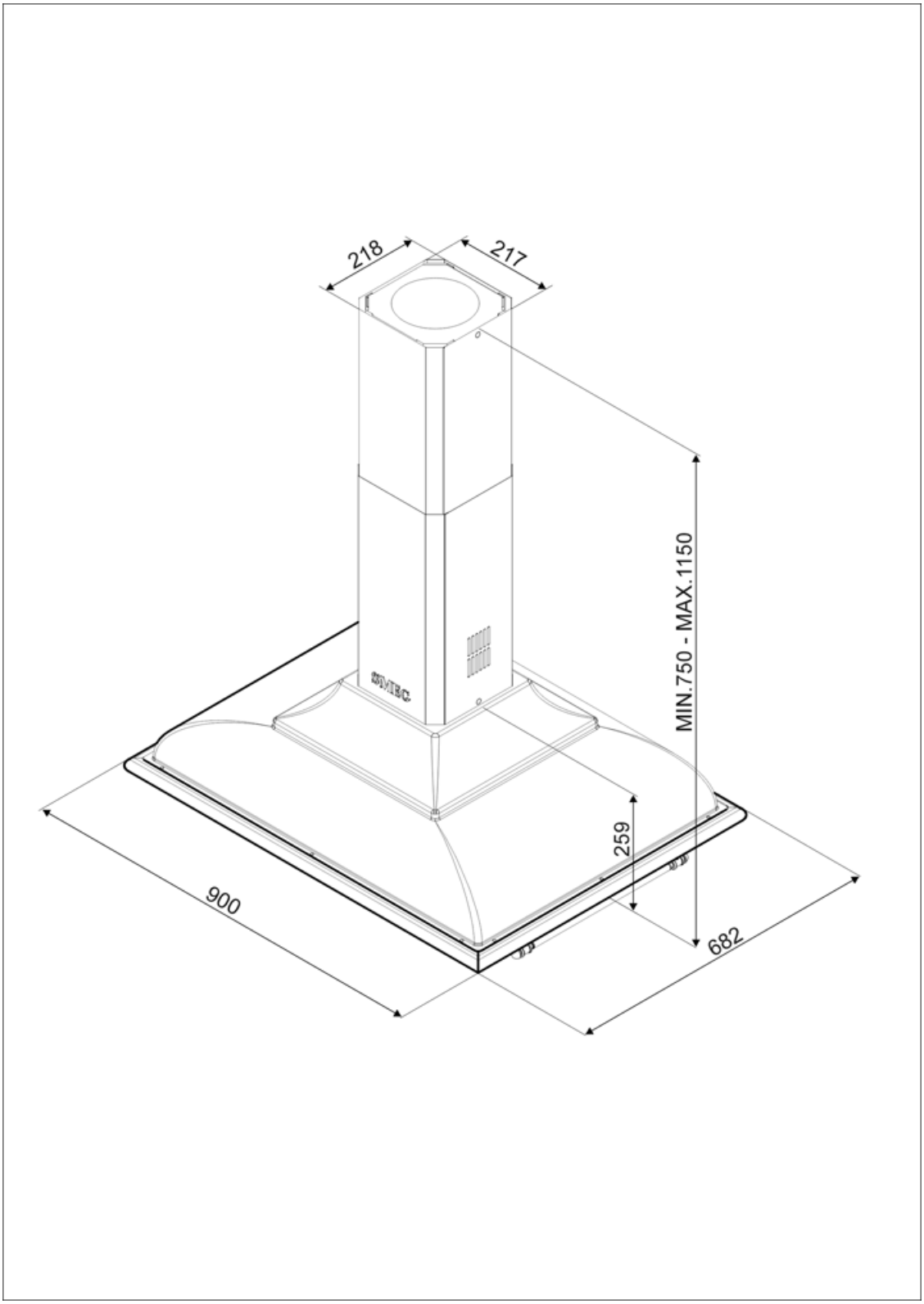
218
217
MIN.750 - MAX.1150
259
900
682

Accessoires Compatibles



FLT6

Filtre charbon pour recyclage intérieur rond Kit 2 pièces



KITLOGOCR

Kit logo finition chromée



KITLOGOAS

Kit logo finition silver antique

Symbols glossary



Filtres anti-graisses : Ce modèle est équipé de filtres qui permettent d'éliminer les graisses de la vapeur qui s'échappe des casseroles pendant la cuisson.



A : La classe A des produits Smeg garantit de basses consommation d'énergie



Eclairage : Les hottes sont équipées de lampes LED. La lumière peut être allumée indépendamment du ventilateur d'aspiration, ce qui permet d'éclairer le plan de travail.



Fonction Turbo : La fonction Turbo permet de faire fonctionner la hotte à puissance maximale, pour accélérer l'élimination des odeurs les plus persistantes.