KCI19POE

משפחת מוצרים	קולט אדים
סוג	קולט אדים דקורטיבי לאי
עיצוב	עגול
הוצאה	הוצאה
חומר	מעוצב בחום
קוד EAN	8017709212490
רוחב קולט האדים	90 cm
סדרה עיצובית	Cortina
צבע	שמנת
גימור רכיבים	פליז עתיק
Logo	Applied



למשפחת תנורים

הגדרות בקרות	כפתורי בקרה	**כפתורי בקרה**	Cortina
מס' בקרות	2	**צבע בקרות**	שמנת

תוכנית / פונקציות

מס' מהירויות	3
מהירות אינטנסיבית	BOOST

מאפיינים טכניים

מס' נורות	4	**מס' מסננים**	3
סוג נורה	LED	**מסננים נגד שומן**	אלומיניום
הספק נורה	1 W	**פתח אוורור**	150 mm
סקלאת טמפרטורה של צבע תאורה (K)	3000 K	**מרחק מינימלי מכיריים גז**	750 mm
קיבולת מרבית של יציאה חופשית	820 m³/h	**מרחק מינימלי מכיריים חשמליות**	650 mm
הספק מנוע	275 W	**שסתום אל-חזור**	כן

	קצב הוצאה IEC 61591 [m³/h]	**רמת רעש IEC 60704-2-13 [dBA]**
קולטי אדים	321	47
קולטי אדים	385	59

קולטי אדים	549	61
Gruppo specifico per famiglia cappe.	796	70

אביזרים כלולים

הפחתת צינור כן

תווית חשמל / ביצועים



צריכת יעילות שנתית (AEChood)	59 kWh/a
דרגת יעילות אנרגטית	A
יעילות דינמית נוזלית (FDE)	25,9
קטגוריית יעילות דינמית נוזלית (FDEC)	A
יעילות תאורה (LE)	68,6 lux/W
קטגוריית יעילות תאורה (LEC)	A
יעילות סינון שומן (GFE)	78 %
קטגוריית יעילות סינון שומן (GFEC)	C
זרימת אוויר במהירות מינימלית (Qmin)	321 m³/h
זרימת אוויר במהירות מקסימלית (Qmax)	549 m³/h
זרימת אוויר במהירות מואצת (Qboost)	796 m³/h
פליטת עוצמת צליל אקוסטית באוויר A בשקלול במהירות מינימלית (SPEmin)	47 dBA
פליטת עוצמת צליל אקוסטית באוויר A בשקלול במהירות מרבית (SPEmax)	61 dBA
פליטת עוצמת צליל אקוסטית באוויר A בשקלול במהירות מואצת (SPEboost)	70 dBA
מקדם הארכת זמן (F)	0,9
אינדקס יעילות אנרגטית	53,1
קצב זרימת אוויר נמדד בנקודת היעילות הטובה ביותר (Qbep)	426 m³/h
לחץ אוויר נמדד בנקודת היעילות הטובה ביותר (Pbep)	453 Pa
מבוא הספק חשמל נמדד בנקודת היעילות הטובה ביותר (Wbep)	170 W
צריכת חשמל נקובה במערכת התאורה (WL)	4 W
הארה ממוצעת של התאורה במשטח הבישול (Emiddle)	302 lux
רמת עוצמת צליל בהגדרה הגבוהה ביותר (Lwa)	61 dBA

חיבור חשמלי

דירוג חיבור חשמלי	279 W	**אורך כבל חשמל**	1000 mm
מתח	220-240 V	**תקע**	לא
תדר (Hz)	50-60 Hz		

זמין גם

Alternative colours available	Anthracite	**Available colours**	KCI19AOE

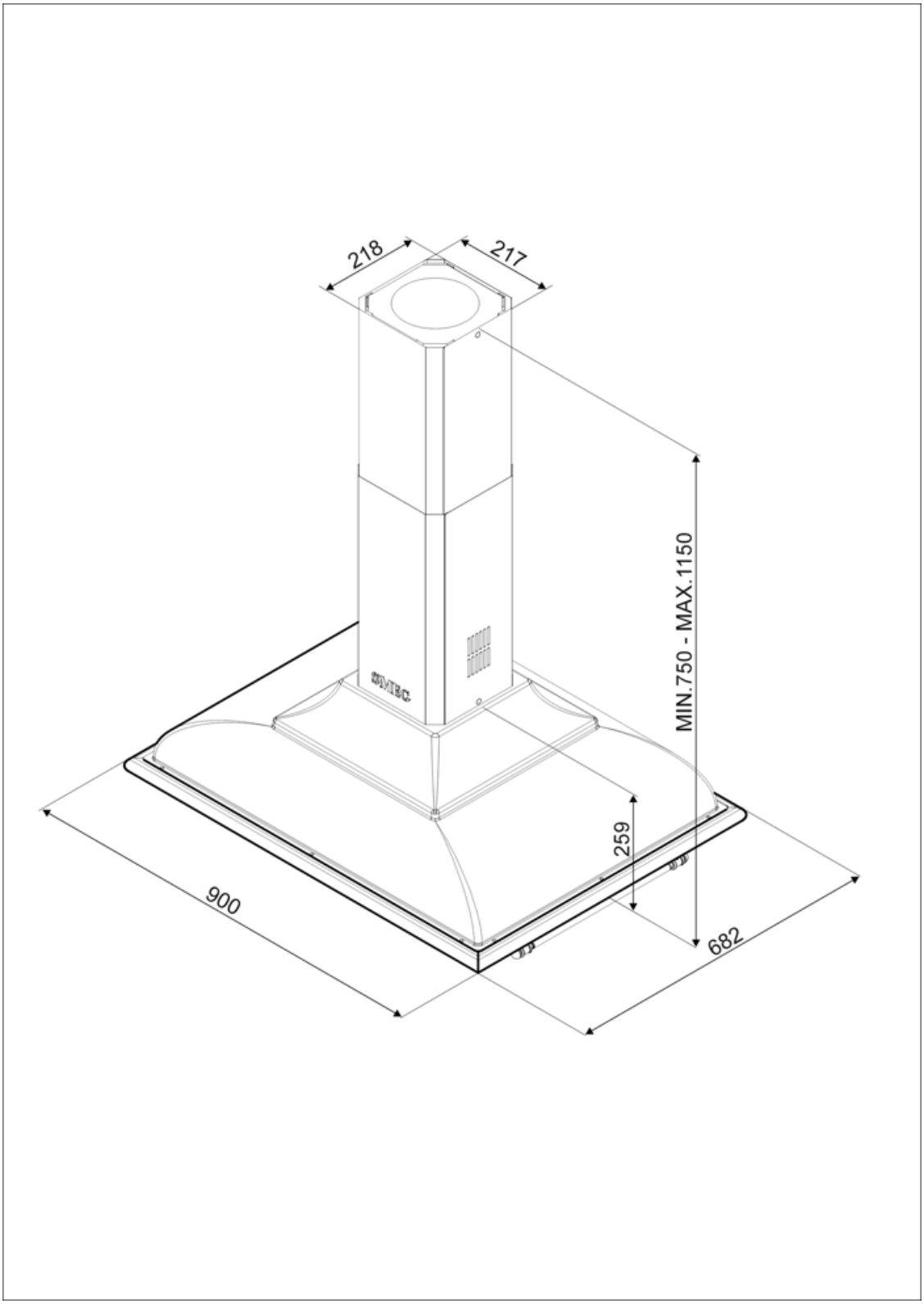
218
217
MIN.750 - MAX.1150
259
900
682

Compatible Accessories



FLT6

(מסנני פחם עגולים (2 יח' לערכה



KITLOGOAS

ערכה - גימור לוגו מכסף עתיק



KITLOGOCR

ערכה - גימור לוגו מכרום

Symbols glossary



מסננים: לדגם יש מסננים שמסייעים להסיר שומן מהקיטור שנפלט מהמחבתות במהלך הבישול.



תאורה: כל קולטי האדים של תנורים כוללים נורות שמאירות את אזור הבישול או מוסיפות לאווירה של המטבח.



A: ביצועי ייבוש של המוצר, נמדדים מ-A+++ עד D/G, בהתאם למשפחת המוצרים



הגדרה אינטנסיבית/טורבו: כשיש צורך בהוצאה מהירה במיוחד.