KCI19POE

Termékcsalád	Páraelszívó
Páraelszívó típusa	Dekoratív sziget páraelszívó
Design	Lekerekített
Elszívás	Elszívás
Anyag	Hőformázott
EAN kód	8017709212490
Páraelszívó szélessége	90 cm
Design család	Cortina
Szín	Bézs
Komponensek felületkezelése	Antik sárgaréz
Logo	3D



Kezelő elemek

Vezérlés	Vezérlőgombok	**Vezérlőgombok**	Cortina
Vezérlőelemek száma	2	**Vezérlőelemek színe**	Bézs

Program/Funkciók

Fokozatok száma	3
Intenzív sebesség	BOOST

MŰSZAKI JELLEMZŐK

Világítás száma	4	**Szűrők száma**	3
Világítás típusa	LED	**Zsírszűrők**	Alumínium
Világítás teljesítménye	1 W	**Kivezető nyílás**	150 mm
Világítás színhőmérsékleti skála (K)	3000 K	**Minimális távolság a GÁZFŐZŐLAPTÓL**	750 mm
Szabad kivezetés maximális légszállítása	820 m³/h	**Minimális távolság az ELEKTROMOS FŐZŐLAPTÓL**	650 mm
Motorteljesítmény	275 W	**Visszacsapó szelep**	Igen

	Légszállítás IEC 61591 [m³/h]	Zajszint IEC 60704-2-13 [dBA]
1. sebességfokozat	321	47

2. sebességfokozat	385	59
3. sebességfokozat	549	61
Intenzív sebesség	796	70

Mellékelt tartozékok

Csőszűkítő	Igen

Teljesítmény / Energiacímke

Éves energiafogyasztás (AEChood)	59 kWh/a
Energiahatékonysági osztály (EEC)	A
Hidrodinamikai hatékonyság (FDEhood)	25.9
Hidrodinamikai hatékonysági osztály (FDEC)	A
Megvilágítási hatékonyság (LE)	68.6 lux/W
Megvilágítási hatékonysági osztály (LEC)	A
Zsírkiszűrési hatékonyság (GFE)	78 %
Zsírkiszűrési hatékonysági osztály (GFEC)	C
Légszállítás minimum fokozaton (Qmin)	321 m³/h
Légszállítás maximum fokozaton (Qmax)	549 m³/h
Légszállítás intenzív (booster) fokozaton (Qboost)	796 m³/h

Levegőben terjedő, A-súlyozású akusztikus zajkibocsátás minimális sebességnél (SPEmin)	47 dBA
Levegőben terjedő, A-súlyozású akusztikus zajkibocsátás maximális sebességnél (SPEmax)	61 dBA
Levegőben terjedő, A-súlyozású akusztikus zajkibocsátás intenzív (boost) sebességnél (SPEboost)	70 dBA
Időtartam-növelő tényező (F)	0.9
Energiahatékonysági mutató	53.1
Mért légáramsebesség a legjobb hatásfokú pontban (Qbep)	426 m³/h
Mért légnyomás a legjobb hatásfokú pontban (Pbep)	453 Pa
Mért villamosenergia-felvétel a legjobb hatásfokú pontban (Wbep)	170 W
Világítórendszer nominális teljesítménye (WL)	4 W
Világítórendszer átlagos megvilágítása a főzőfelületen (Emiddle)	302 lux
Zajteljesítményszint a legmagasabb fokozaton (Lwa)	61 dBA

Elektromos csatlakozás

Elektromos csatlakozás névleges értéke	279 W	**Tápkábel hossza**	1000 mm
Feszültség	220-240 V	**Csatlakozódugó**	Nem
Frekvencia (Hz)	50-60 Hz		

Szintén elérhető

Alternative colours availible	Anthracite	**Available colours**	KCI19AOE

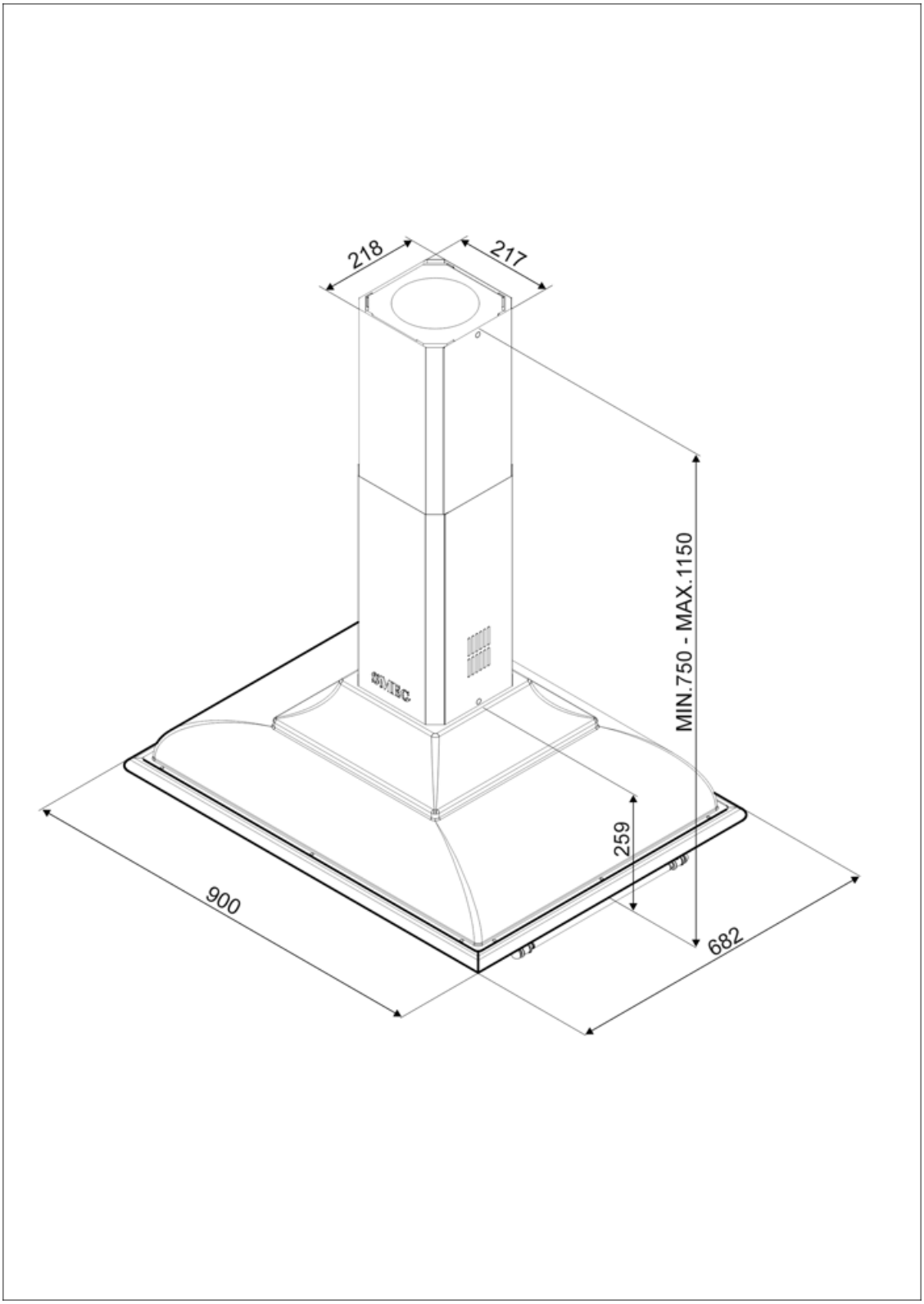
218
217
MIN.750 - MAX.1150
259
900
682

Compatible Accessories



FLT6

Kerek aktívszén-szűrők (készlet 2 db)



KITLOGOCR

LOGÓ KÉSZLET KRÓM BEVONATTAL



KITLOGOAS

LOGÓ KÉSZLET ANTIK EZÜST BEVONATTAL

Symbols glossary



Szűrők: a készülék speciális szűrőkkel rendelkezik, amelyek hatékonyan távolítják el a zsíros szennyeződéseket a főzés során keletkező gőzből.



A: Energiahatékonysági osztály



Világítás: Minden páraelszívó világítással rendelkezik a főzőterület megvilágításához vagy a konyha hangulatosabbá tételéhez.



Intenzív/boost fokozat: amikor extra gyors elszívásra van szükség.