KCI19POE

Ürün ailesi	Davlumbaz
Davlumbaz Tipi	Dekoratif ada davlumbaz
Tasarım	Yuvarlatılmış
Çıkarma	Çıkarma
Malzeme	Sıcak şekillendirilmiş
EAN kodu	8017709212490
Davlumbaz genişliği	90 cm
Estetik	Cortina
Renk	Krem
Bileşen kaplaması	Antik Pirinç
Logo	Applied

Kumandalar

Kontrol ayarı	Kontrol düğmeleri	**Kontrol düğmeleri**	Cortina
Kumanda sayısı	2	**Kumandaların rengi**	Krem

Program / Fonksiyonlar

Hız sayısı	3
Yoğun hız	BOOST

Teknik özellikler

Işık sayısı	4	**Filtre sayısı**	3
Işık tipi	LED	**Yağ önleyici filtreler**	Alüminyum
Işık gücü	1 W	**Havalandırma çıkışı**	150 mm
Işık rengi sıcaklık ölçeği (K)	3000 K	**GAZLI ocaktan minimum mesafe**	750 mm
Serbest çıkış maksimum kapasitesi	820 m³/h	**ELEKTRİKLİ ocaktan minimum mesafe**	650 mm
Motor gücü	275 W	**Çek valf**	Evet

	Ekstraksiyon hızı IEC 61591 [m³/h]	Gürültü seviyesi IEC 60704-2-13 [dBA]
Hız 1	321	47
Hız 2	385	59

Hız 3	549	61
Yoğun hız	796	70

Tedarike Dahil Aksesuarlar

Hortum küçültme	Evet

Performans / Enerji Etiketi

Yıllık Verimlilik Tüketimi (AEChood)	59 kWh/a
Enerji verimlilik sınıfı (EEC)	A
Akışkan Dinamiği Verimliliği (FDE)	25,9
Akışkan Dinamiği Verimlilik sınıfı (FDEC)	A
Aydınlatma Verimliliği (LE)	68,6 lux/W
Aydınlatma Verimlilik Sınıfı (LEC)	A
Yağ Filtreleme Verimliliği (GFE)	78 %
Yağ Filtreleme Verimlilik Sınıfı (GFEC)	C
Minimum hızda hava akışı (Qmin)	321 m³/h
Maksimum hızda hava akışı (Qmax)	549 m³/h
Boost hızında hava akışı (Qboost)	796 m³/h
Minimum hızda havadaki akustik A ağırlıklı ses Güç Emisyonu (SPEmin)	47 dBA
Maksimum hızda havadaki akustik A ağırlıklı ses Güç Emisyonu (SPEmax)	61 dBA
Boost hızında havadaki akustik A ağırlıklı ses Güç Emisyonu (SPEboost)	70 dBA
Zaman artış faktörü (F)	0,9
Enerji Verimliliği Endeksi	53,1
En iyi verimlilik noktasında ölçülen hava akış hızı (Qbep)	426 m³/h
En iyi verimlilik noktasında ölçülen hava basıncı (Pbep)	453 Pa
En iyi verimlilik noktasında ölçülen elektrik gücü girişi (Wbep)	170 W
Işık sisteminin Nominal Güç tüketimi (WL)	4 W
Pişirme yüzeyindeki ışığın ortalama aydınlatması (Emiddle)	302 lux
En yüksek ayarda ses gücü seviyesi (Lwa)	61 dBA

Elektrik Bağlantısı

Elektrik bağlantısı derecesi	279 W
Voltaj	220-240 V
Frekans (Hz)	50-60 Hz
Güç kaynağı kablo uzunluğu	1000 mm
Fiş	Hayır

Ayrıca mevcuttur

Alternative colours available	Anthracite	**Available colours**	KCI19AOE

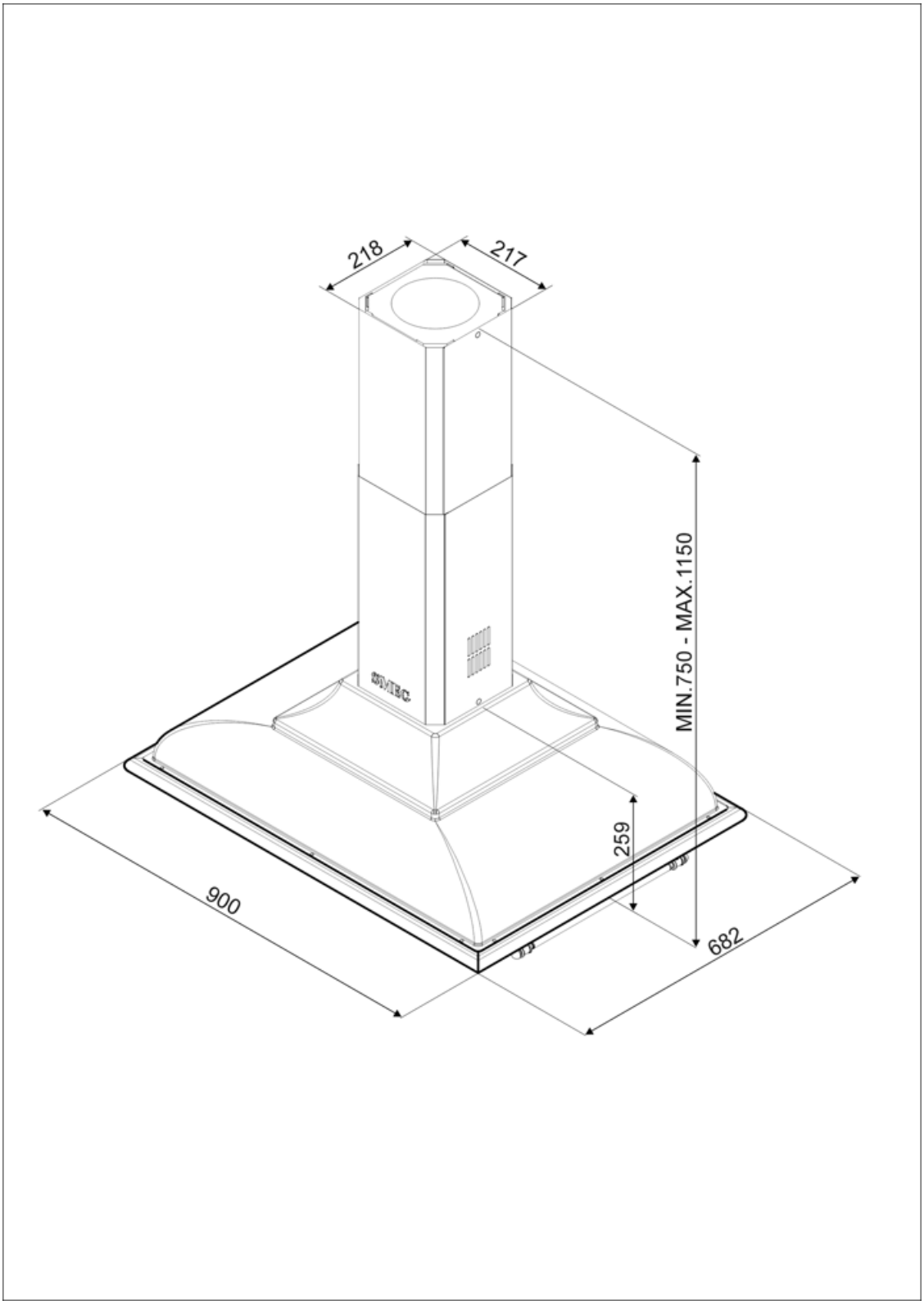

Compatible Accessories

FLT6

Yuvarlak Karbon filtreler (kit 2 adet)

KITLOGOCR

KIT LOGO KROM SONLANDIRMA

KITLOGOAS

KIT LOGO ANTİK GÜMÜŞ KAPLAMA

Symbols glossary

Filtreler: Model, pişirme sırasında tavalardan çıkan buhardan yağın çıkarılmasına yardımcı olacak filtrelere sahiptir.

Işıklar: Tüm davlumbazlarda pişirme alanını aydınlatmak veya mutfağın ambiyansına katkıda bulunmak için ışıklar bulunur.

A: Ürün ailesine bağlı olarak A+++'dan D / G'ye kadar ölçülen ürün kurutma performansı

Yoğun/turbo ayarı: Ekstra hızlı ekstraksiyon gerektiğinde.