KCM900POE

Семейство продуктов	Вытяжка
Тип вытяжки	Вытяжка настенная
Дизайн	Воздуховод
Режим отвода воздуха	Режим отвода воздуха
Материал	Термоформируемый полимер
Тип нержавеющей стали	Матовая
EAN-**код**	8017709212087
Ширина (мм)	90 см
Эстетика	Cortina
Цвет	Кремовый
Фурнитура	Латунная
Логотип	Накладной

Управление

Управление	Поворотные переключатели	**Поворотные переключатели**	Cortina
Количество переключателей	2	**Цвет переключателей**	Кремовый

Программы/ функции

Количество скоростей	3
Интенсивный режим	BOOST

Технические характеристики

Количество ламп подсветки	2	**Мощность мотора**	275 Вт
Тип подсветки	LED	**Количество фильтров**	3
Мощность ламп подсветки	2 Вт	**Жироулавливающие фильтры**	Алюминий
Шкала цветовой температуры света (°K)	3000 K	**Диаметр воздуховода**	150 мм
Максимальная производительность	820 м³/ч	**Обратный клапан**	Да

	Максимальная производительность [м³/ч]	**Уровень шума на 1-й скорости [дБ(A)]**
1-я скорость	326	50

2-я скорость	439	57
3-я скорость	549	62
Интенсивный режим	794	71

Производительность/ Энергопотребление

Годовая энергоэффективность (AEChood)	58 кВт/год
Класс энергоэффективности	A
Гидродинамическая эффективность (FDE)	31,9
Класс гидродинамической эффективности	A
Эффективность освещения (LE)	83,6 lux/W
Класс эффективности освещения	A
Жироулавливающая эффективность (GFE)	77,9 %
Класс жироулавливающей эффективности	C
Производительность на минимальной скорости	326 м³/ч
Производительность на максимальной скорости	549 м³/ч
Производительность в интенсивном режиме	794 м³/ч
Акустическое давление на минимальной скорости (SPEmin)	50 дБ(A)
Акустическое давление на максимальной скорости (SPEmax)	62 дБ(A)
Акустическое давление при интенсивном режиме	71 дБ(A)
Коэффициент увеличения времени (F)	1,00
Индекс энергоэффективности	52,2
Измерение скорости потока воздуха с точки зрения лучшей энергоэффективности	430 м³/ч
Измерение давления воздуха с точки зрения лучшей энергоэффективности (Pbep)	457 Pa
Измеренная потребляемая мощность в наилучшей точке эффективности (Wbep)	171 Вт
Номинальная мощность системы освещения	2 Вт
Средняя освещенность варочной поверхности (Emiddle)	184 lux
Максимальный уровень шума	62 дБ(A)

Электрическое подключение

Номинальная мощность	278 Вт
Напряжение	220-240 В
Частота тока	50-60 Гц
Длина электрического кабеля	1000 мм

Дополнительные аксессуары

Угольный фильтр	FLT6
Расширение дымохода	No

Пульт дистанционного управления	No	**Диаметр воздуховода**	No

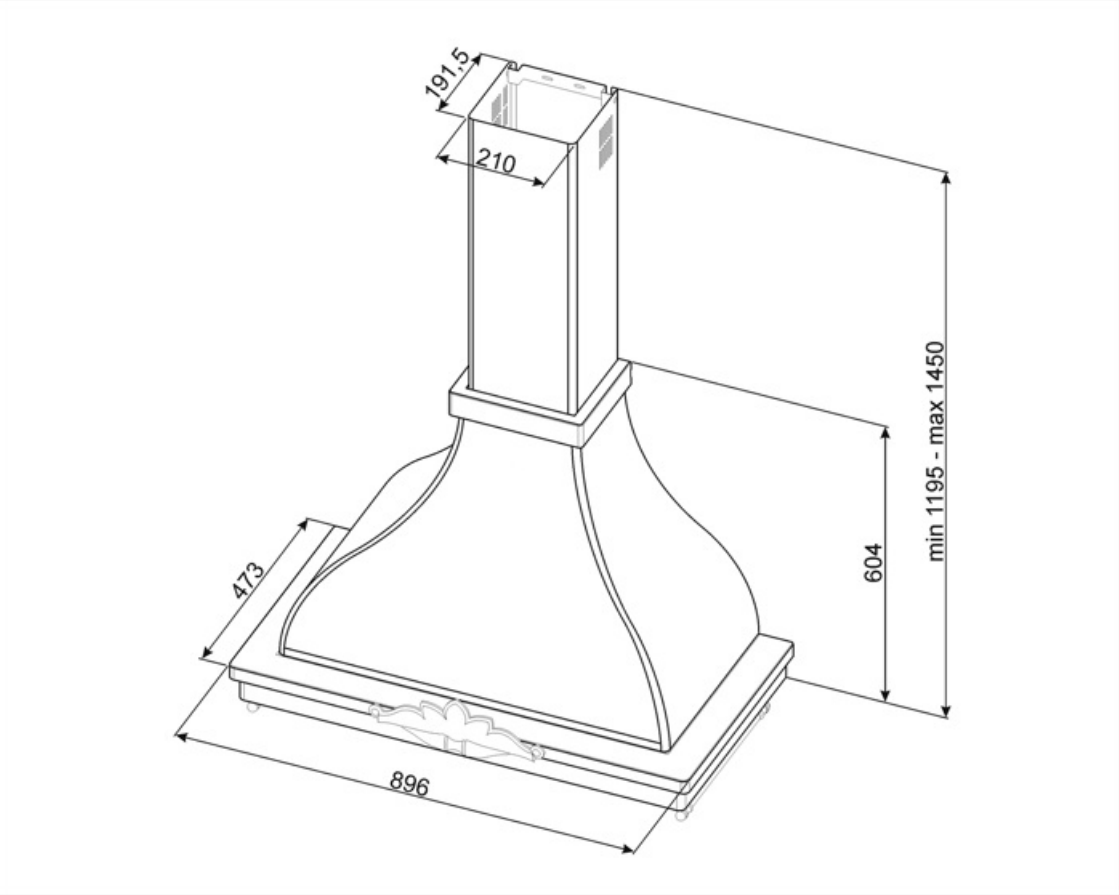

Совместимые Аксессуары

FLT6

Круглый угольный фильтр (комплект 2 штуки)

KITALLFC

Универсальный угольный фильтр Нержавеющая сталь AISI304 Фильтр можно мыть в посудомоечной машине при температуре 50°C (вода и подходящее моющее средство) и сушить в духовке при 180°C в течение 25 минут

Symbols glossary

Energy efficiency class A

Модель имеет фильтры, которые помогают удалять жир из пара, выходящего из посуды во время приготовления.

Подсветка: все кухонные вытяжки оснащены подсветкой для освещения зоны приготовления.

Интенсивный /турбо режим: когда требуется сверхбыстрая экстракция.