KCVR9NE

Семейство продуктов	Вытяжка
Тип вытяжки	Вытяжка настенная
Дизайн	Скошенный
Режим отвода воздуха	Режим отвода воздуха
Электронное управление	Да
Периметральное всасывание	Да
Материал	Нержавеющая сталь
Тип нержавеющей стали	Матовая
EAN-**код**	8017709126452
Ширина (мм)	
Эстетика	Linea
Цвет	Черный
Отделка	Матовая
Тип стекла	Черный
Цвет шелкографии	Серый
Логотип	Штампованный

Управление

Управление	Touch Control	**Дисплей**	LED-дисплей
Цвет светодиодной подсветки	Красный		

Программы/ функции

Количество скоростей	3
Интенсивный режим	
Режим 24 часа	
Программирование времени	

Технические характеристики

Количество ламп подсветки	2	**Количество фильтров**	1
Тип подсветки	Галогенная	**Жироулавливающие фильтры**	Нержавеющая сталь
Мощность ламп подсветки	20 Вт	**Индикатор загрязнения угольного фильтра**	Да
		Диаметр воздуховода	150 мм
		Обратный клапан	Да

Регулирование интенсивности освещения	Да
Максимальная производительность	820 м³/ч
Мощность мотора	250 Вт

	Максимальная производительность [м³/ч]	Уровень шума на 1-й скорости [дБ(А)]
1-я скорость	192	45
2-я скорость	370	55
3-я скорость	472	60
4-я скорость	568	64
Интенсивный режим	766	71

Электрическое подключение

Номинальная мощность	290 Вт	**Частота тока**	50-60 Гц
Напряжение	220-240 В	**Длина электрического кабеля**	1500 мм

Также доступны

Другие доступные цвета	Белый, Серебристое стекло	**Артикулы других цветов**	KCB9B - KCVR9NE

Дополнительные аксессуары

Угольный фильтр	KITFC906	**Диаметр воздуховода**	No
Пульт дистанционного управления	No	**Рассеиватель**	KITFTS
Расширение дымохода	No		

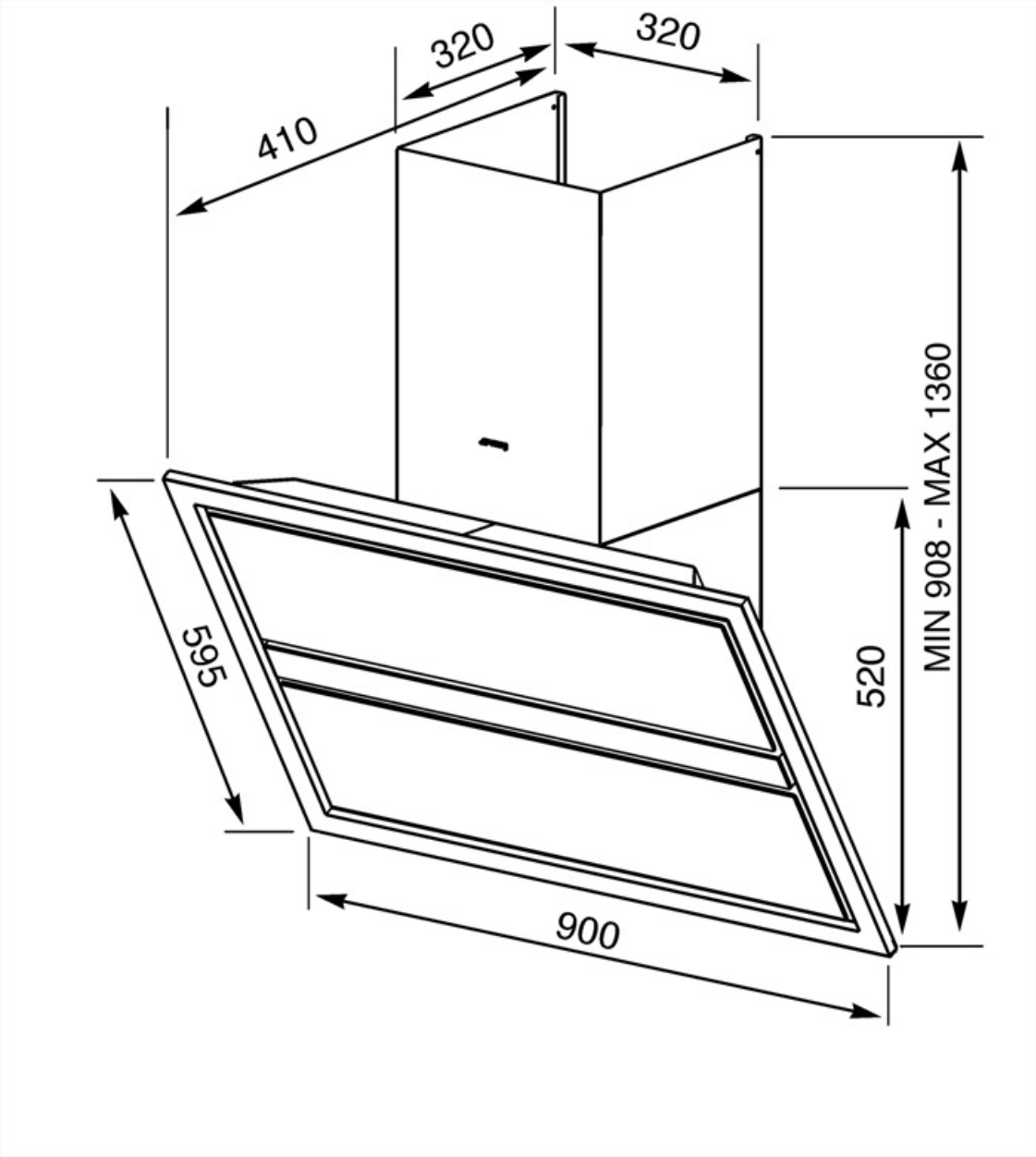
320
320
410
MIN 908 - MAX 1360
520
595
900

Совместимые Аксессуары

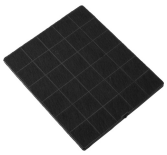

KITFC906

Угольный фильтр 1 штука

Symbols glossary

24 часа: при выборе этой функции вытяжка для очистки воздуха в помещении включается на 10 минут каждый час в течение 24 часов на минимальной скорости и с минимальным уровнем шума и расходом электроэнергии.

Автоматическое отключение: специальная настройка, которая позволяет установить длительность приготовления, по окончании которого прибор автоматически отключается.

LED-дисплей: для отображения выбранных программ, функций и опций, а также времени до конца цикла.

Подсветка: все кухонные вытяжки оснащены подсветкой для освещения зоны приготовления.

Touch controls: простое в использовании сенсорное управление позволяет программировать прибор одним нажатием кнопки.

Модель имеет фильтры, которые помогают удалять жир из пара, выходящего из посуды во время приготовления.

Диммер подсветки

Предупреждающая подсветка: предупреждает о необходимости замены фильтров.

Периметральное всасывание: очень эффективный способ всасывания воздуха, также способствует снижению уровня шума.

Интенсивный /турбо режим: когда требуется сверхбыстрая экстракция.

Benefit (TT)

Регулируемая настраиваемая подсветка

Индивидуальное освещение с помощью светодиодных ламп с регулируемой интенсивностью и цветовой температурой от теплых до холодных тонов

Периметральное всасывание

Оптимизированная вытяжка через периметральную аспирационную систему

Периметральная аспирация повышает эффективность вытяжки, направляя пары вдоль краев панели под фильтрами, оптимизируя захват воздуха.