KD100HNE

Семейство продуктов	Вытяжка
Тип вытяжки	Вытяжка настенная
Дизайн	Воздуховод
Режим отвода воздуха	Режим отвода воздуха
Материал	Эмалированная сталь
Тип нержавеющей стали	Полированная
EAN-**код**	8017709276881
Ширина (мм)	100 см
Эстетика	Classica
Цвет	Черный
Отделка	Черный глянцевый
Логотип	Накладной

Управление

Управление	Поворотные переключатели	**Поворотные переключатели**	Classica
Количество переключателей	2	**Цвет переключателей**	Эффект нержавеющей стали

Программы/ функции

Количество скоростей	3
Интенсивный режим	BOOST

Технические характеристики

Количество ламп подсветки	2	**Количество фильтров**	3
Тип подсветки	LED	**Жироулавливающие фильтры**	Нержавеющая сталь
Мощность ламп подсветки	1 Вт	**Диаметр воздуховода**	150 мм
Шкала цветовой температуры света (°K)	4000 K	**Мин. расстояние от газовой варочной панели**	750 мм
Максимальная производительность	830 м³/ч	**Мин. расстояние от электрической варочной панели**	650 мм
Мощность мотора	275 Вт	**Обратный клапан**	Да

	Максимальная производительность [м³/ч]	Уровень шума на 1-й скорости [дБ(А)]
1-я скорость	297	49
2-я скорость	431	58
3-я скорость	639	67
Интенсивный режим	792	72

Производительность/ Энергопотребление

Годовая энергоэффективность (AEChood)	39 кВт/год
Класс энергоэффективности	A+
Гидродинамическая эффективность (FDE)	35,9
Класс гидродинамической эффективности	A
Эффективность освещения (LE)	75,5 lux/W
Класс эффективности освещения	A
Жироулавливающая эффективность (GFE)	71,5 %
Класс жироулавливающей эффективности	D
Производительность на минимальной скорости	297 м³/ч
Производительность на максимальной скорости	639 м³/ч
Производительность в интенсивном режиме	792 м³/ч
Акустическое давление на минимальной скорости (SPEmin)	49 дБ(А)
Акустическое давление на максимальной скорости (SPEmax)	68 дБ(А)
Акустическое давление при интенсивном режиме	72 дБ(А)
Коэффициент увеличения времени (F)	0,7
Индекс энергоэффективности	40
Измерение скорости потока воздуха с точки зрения лучшей энергоэффективности	394 м³/ч
Измерение давления воздуха с точки зрения лучшей энергоэффективности (Pbep)	483 Pa
Измеренная потребляемая мощность в наилучшей точке эффективности (Wbep)	147 Вт
Номинальная мощность системы освещения	2 Вт
Средняя освещенность варочной поверхности (Emiddle)	166 lux
Максимальный уровень шума	68 дБ(А)

Электрическое подключение

Номинальная мощность	277 Вт
Напряжение	220-240 В
Частота тока	50-60 Гц
Длина электрического кабеля	1500 мм

Также доступны

Другие доступные цвета	Нержавеющая сталь	**Другие доступные цвета**	KD100HXE

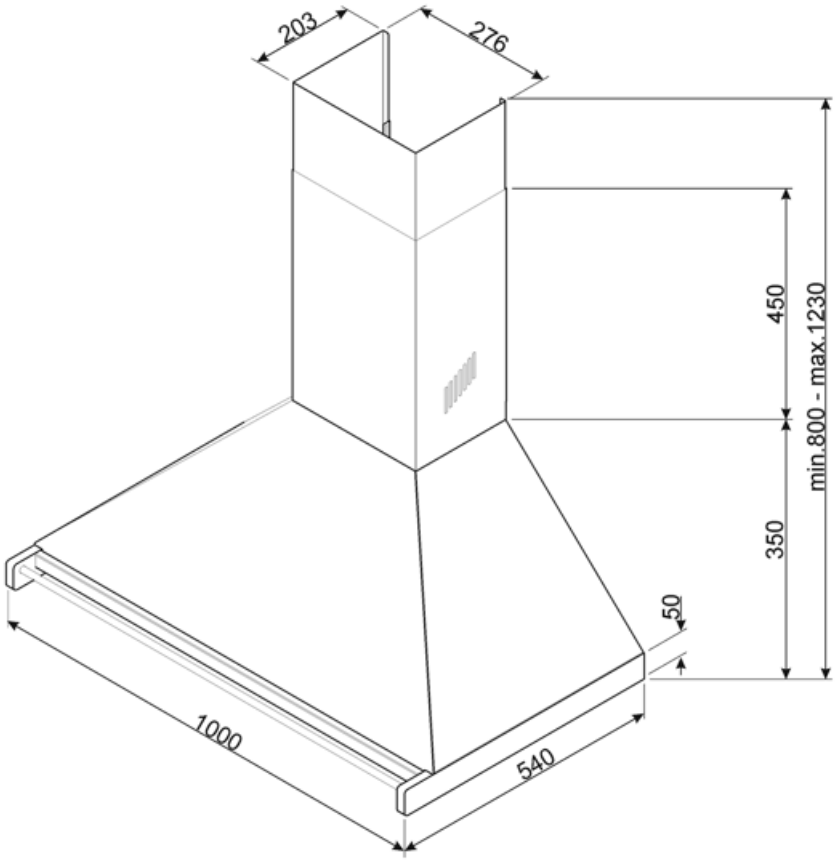

Совместимые Аксессуары

FLT6

Круглый угольный фильтр (комплект 2 штуки)

KITALLFC

Универсальный угольный фильтр Нержавеющая сталь AISI304 Фильтр можно мыть в посудомоечной машине при температуре 50°C (вода и подходящее моющее средство) и сушить в духовке при 180°C в течение 25 минут

Symbols glossary

Модель имеет фильтры, которые помогают удалять жир из пара, выходящего из посуды во время приготовления.

A+: класс энергоэффективности A+ помогает сэкономить до 10% энергии по сравнению с классом A. Гарантируется максимальная производительность при минимальном потреблении.

Подсветка: все кухонные вытяжки оснащены подсветкой для освещения зоны приготовления.

Интенсивный /турбо режим: когда требуется сверхбыстрая экстракция.