KD100HXE

Сімейство продуктів	Витяжка
Тип вытяжки	Настінний монтаж
Дизайн	Повітряпровід
Режим відведення повітря	Режим відведення повітря
Матеріал	Емальована сталь
Тип нержавіючої сталі	Матова
Код EAN	8017709276874
Ширина витяжки	100 см
Естетика	Classica
Колір	Нержавіюча сталь
Оздоблення	Матова
Логотип	Накладний

Управління

Налаштування управління	Перемикачі
Кількість перемикачів	2
Перемикачі	Classica
Колір перемикачів	Ефект нерж. сталі

Программы/ функции

Кількість швидкостей	3
Інтенсивний режим	BOOST

Технічні характеристики

Кількість ламп	2
Тип ламп підсвічування	LED
Потужність підсвітки	1 Вт
Шкала цветовой температуры света (°K)	4000 K
Максимальна продуктивність	830 м³/ч
Потужність мотора	275 Вт
Кількість фільтрів	3
Жировловлюючі фільтри	Нержавіюча сталь
Діаметр повітряпроводу	150 мм
Мінімальна відстань від газової варильної поверхні	750 мм
Мінімальна відстань від електричної варильної поверхні	650 мм
Зворотній клапан	Так

	Максимальна продуктивність (IEC 61591) [м³/ч]	Рівень шуму IEC 60704-2-13 [дБ(A)]
1-ша швидкість	297	49
2-га швидкість	431	58
3-тя швидкість	639	67
Інтенсивний режим	792	72

Продуктивність/ Енергоспоживання

Щорічне енергоспоживання (AEChood)	39 кВт/год
Клас енергоефективності (EEC)	A+
Гідродинамічна ефективність (FDE)	35.9
Клас ефективності флюїдодинаміки (FDEC)	A
Ефективність освітлення (LE)	75.5 lux/W
Клас ефективності освітлення (LEC)	A
Ефективність фільтрації жиру (GFE)	71.5 %
Клас фільтрації (GFEC)	D
Продуктивність на мінімальній швидкості	297 м³/ч
Продуктивність на максимальній швидкості (Qmax)	639 м³/ч
Продуктивність в інтенсивному режимі (Qboost)	792 м³/ч
Акустичний тиск на мінімальній швидкості	49 дБ(A)
Сила звуку за шкалою A, на максимальній швидкості (SPEmax)	68 дБ(A)
Сила звуку за шкалою A на Інтенсивній швидкості (SPEboost)	72 дБ(A)
Час збільшення коефіцієнта (F)	0.7
Клас енергоефективності	40
Вимір швидкості потоку повітря з точки зору кращої енергоефективності	394 м³/ч
Вимірювання тиску повітря з точки зору кращої енергоефективності	483 Pa
Вимір вхідної електричної потужності з точки зору кращої енергоефективності	147 Вт
Нормальна потужність системи освітлення	2 Вт
Середнє освітлення варильної поверхні (Emiddle)	166 lux
Максимальний рівень шуму	68 дБ(A)

Електричне підключення

Номінальна потужність	277 Вт
Напруга	220-240 В
Частота струму (Гц)	50-60 Гц
Довжина електричного кабелю	1500 мм

Також доступні

Також доступні кольори Чорний

Доступні кольори KD100HNE

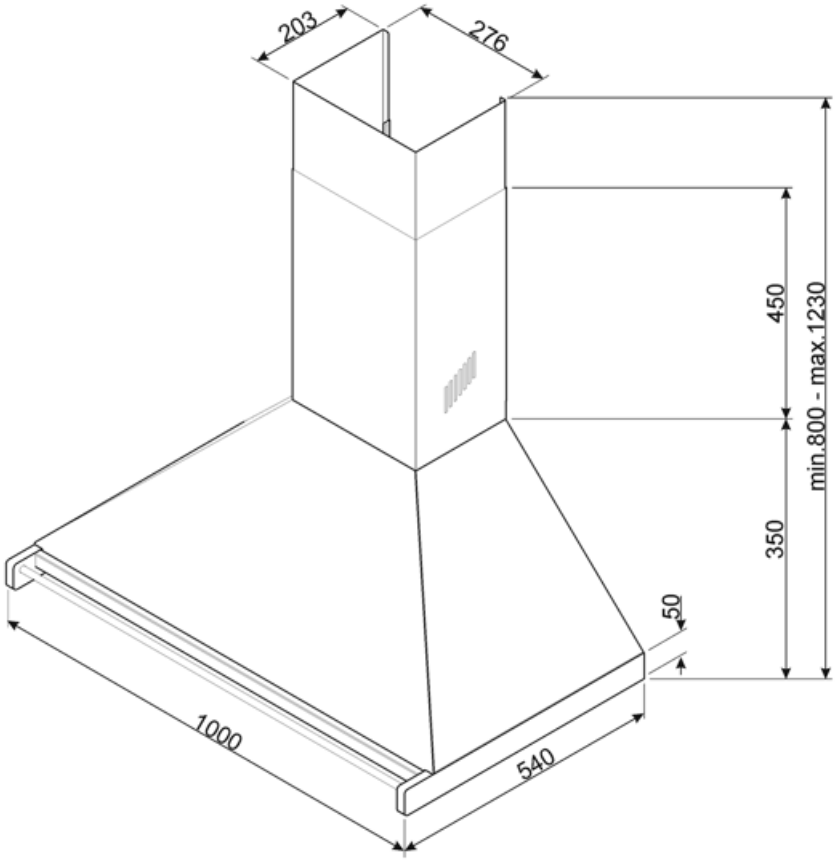

Compatible Accessories

FLT6

Круглый угольный фильтр (комплект 2 штуки)

KITALLFC

Универсальный угольный фильтр Нержавеющая сталь AISI304 Фильтр можно мыть в посудомоечной машине при температуре 50°C (вода и подходящее моющее средство) и сушить в духовке при 180°C в течение 25 минут

Symbols glossary

A+: класс энергоэффективности A+ помогает сэкономить до 10% энергии по сравнению с классом A. Гарантируется максимальная производительность при минимальном потреблении.

Модель имеет фильтры, которые помогают удалять жир из пара, выходящего из посуды во время приготовления.

Подсветка: все кухонные вытяжки оснащены подсветкой для освещения зоны приготовления.

Интенсивный /турбо режим: когда требуется сверхбыстрая экстракция.