KD120HXE

Οικογένεια προϊόντων	Απορροφητήρας
ΤΥΠΟΣ ΑΠΟΡΡΟΦΗΤΗΡΑ	Τοίχου
Design	Τζάκι
Τύπος απορρόφησης	Με εξαγωγή
Υλικό	Ανοξείδωτο ατσάλι
Τύπος ατσαλιού	Βουρτσισμένο
Κωδικός EAN	8017709257651
Αισθητική	Classic
Χρωμα	Ανοξείδωτο ατσάλι
Φινίρισμα	Σατέν
Λογότυπος	Ανάγλυφο

ΧΕΙΡΙΣΜΟΣ

Χειρισμός	Χειριστήρια	**Χειριστήρια**	Classic
Αριθμός χειριστηρίων	2	**Χρώμα χειριστηρίων**	Εφέ ατσαλιού

Προγράμματα/Λειτουργίες

Αριθμός ταχυτήτων	3
Εντατική ταχύτητα	BOOST

ΤΕΧΝΙΚΑ ΧΑΡΑΚΤΗΡΙΣΤΙΚΑ

Αριθμός λαμπτήρων	4	**Αριθμός φίλτρων**	4
Τύπος λαμπτήρων	Led	**Φίλτρα συγκράτησης λίπους**	Ανοξείδωτο ατσάλι
Ισχύς φωτός	4 W	**Διάμετρος εξόδου**	150 mm
Θερμοκρασία φωτισμού (°K)	4000 °K	**Ελάχιστη απόσταση από εστία αερίου**	650 mm
Μέγιστη απορρόφηση ελεύθερης εξόδου	820 m³/h	**Ελάχιστη απόσταση από εστία ηλεκτρική**	650 mm
Ισχύς μοτέρ	275 W	**Ανεπίστροφη βαλβίδα**	Ναι

	Ρυθμός εξαγωγής IEC 61591 [m³/h]	**Επίπεδο θορύβου** IEC 60704-2-13 [dBA]
ΤΑΧΥΤΗΤΑ 1	287	49
ΤΑΧΥΤΗΤΑ 2	389	58

ΤΑΧΥΤΗΤΑ 3	606	67
ΕΝΤΑΤΙΚΗ ΤΑΧΥΤΗΤΑ	777	73

ΣΗΜΑΝΣΗ ΑΠΟΔΟΣΗΣ / ΕΝΕΡΓΕΙΑΣ

Ετήσια Απόδοση Κατανάλωσης (AEChood)	42 kWh/a
ΕΝΕΡΓΕΙΑΚΗ ΚΛΑΣΗ (EEC)	A+
Δυναμική Απόδοση Ρεύματος Αέρα (FDE)	36,3
Κλάση απόδοσης δυναμικής ρευμάτων αέρος (FDEC)	A
Απόδοση φωτισμού (LE)	74,8 lux/W
Κατηγορία απόδοσης φωτισμού (LEC)	A
Απόδοση φιλτραρίσματος λίπους (GFE)	74,9 %
Κατηγορία απόδοσης φιλτραρίσματος λίπους (GFEC)	D
Ροή αέρα στις ελάχιστες στροφές (Qmin)	287 m³/h
Ροή αέρα στις μέγιστες στροφές (Qmax)	606 m³/h
Ροή αέρα στην εντατική λειτουργία (Qboost)	777 m³/h
Εκπομπή θορύβου με στάθμιση A στον αέρα στις ελάχιστες στροφές (SPEmin)	49 dBA
Εκπομπή θορύβου με στάθμιση A στον αέρα στις μέγιστες στροφές (SPEmax)	67 dBA
Εκπομπή θορύβου με στάθμιση A στον αέρα στην εντατική λειτουργία (SPEboost)	73 dBA
Συντελεστής αύξησης χρόνου (F)	0,7
Μετρημένος ρυθμός ροής αέρα στο σημείο βέλτιστης απόδοσης (Qbep)	400 m³/h
Μετρημένη πίεση αέρα στο σημείο βέλτιστης απόδοσης (Pbep)	490 Pa
Μετρημένη ηλεκτρική ισχύς εισόδου στο σημείο βέλτιστης απόδοσης (Wbep)	150 W
Ονομαστική κατανάλωση ισχύος του συστήματος φωτισμού (WL)	5 W
Μέσος φωτισμός στην επιφάνεια μαγειρέματος (Emiddle)	329 lux
Επίπεδο θορύβου στην υψηλότερη ρύθμιση (Lwa)	67 dBA

ΗΛΕΚΤΡΙΚΗ ΣΥΝΔΕΣΗ

Ονομαστική ισχύς	179 W
Τάση	220-240 V
Συχνότητα (Hz)	50-60 Hz
Μήκος καλωδίου τροφοδοσίας	1000 mm

Προαιρετικά αξεσουάρ

Φίλτρο άνθρακα	FLT6
Απομακρυσμένος έλεγχος	No
Επέκταση καμινάδας	No
Έξοδος εξαερισμού	No

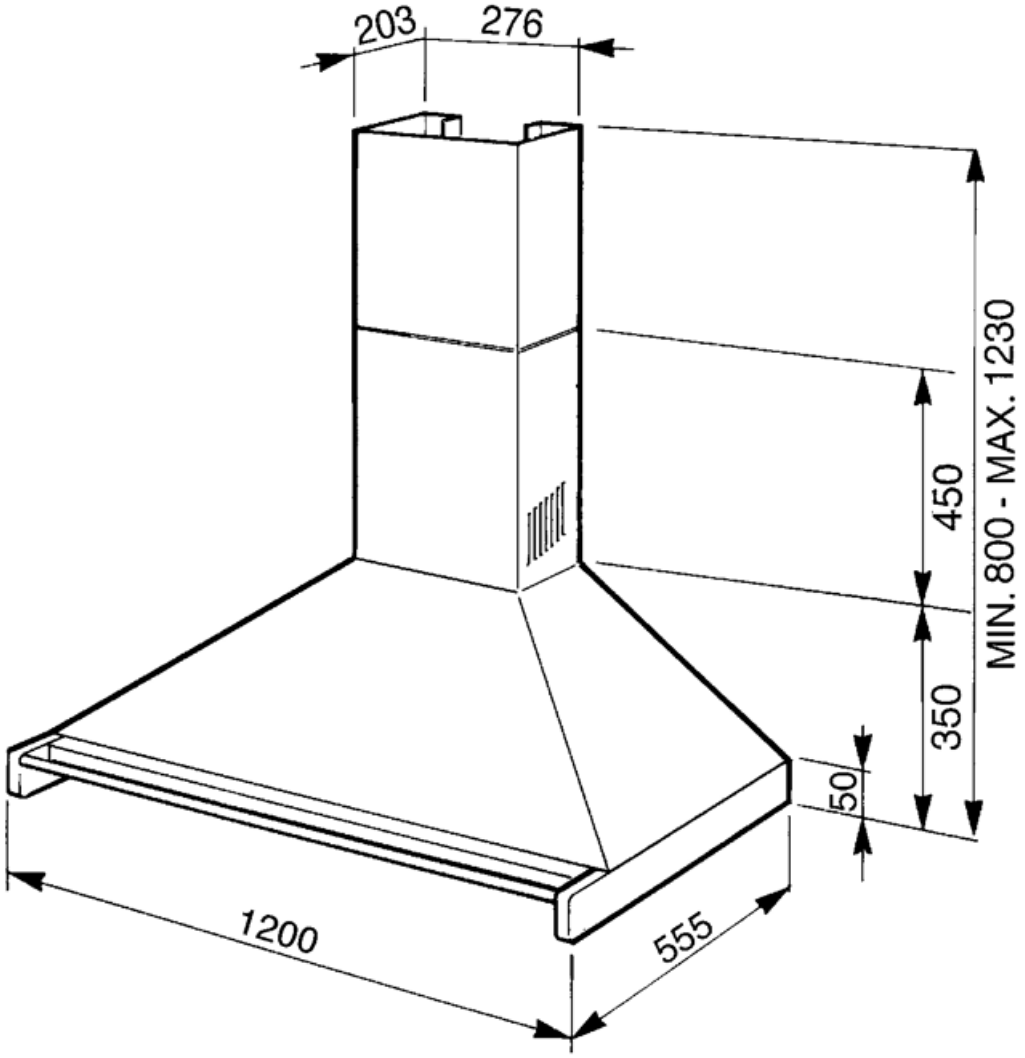
203
276
MIN. 800 - MAX. 1230
450
350
50
1200
555

Compatible Accessories

FLT6

Φίλτρα άνθρακα στρογγυλά (κιτ 2 τεμαχίων)

KITALLFC

Φίλτρο άνθρακα γενικής χρήσης Ανοξείδωτο ατσάλι AISI 304 Το φίλτρο μπορεί να πλυθεί στο πλυντήριο πιάτων στους 50°C (νερό και κατάλληλο απορρυπαντικό) και για να στεγνώσει το βάζουμε στο φούρνο στους 180°C για 25 λεπτά

Symbols glossary

A+: Η κατηγορία ενεργειακής απόδοσης A+ συμβάλλει στην εξοικονόμηση ενέργειας έως και 10% σε σύγκριση με την κατηγορία A. Η μέγιστη απόδοση με ελάχιστη κατανάλωση είναι εγγυημένη.

Φώτα: Όλοι οι απορροφητήρες κουζίνας διαθέτουν φώτα για να φωτίζουν το χώρο μαγειρέματος ή να βελτιώνουν την ατμόσφαιρα της κουζίνας.

Φίλτρα: Το μοντέλο διαθέτει φίλτρα που βοηθούν στην αφαίρεση του λίπους από τον ατμό που προέρχεται από τα τηγάνια κατά τη διάρκεια του μαγειρέματος.

Εντατική/turbo ρύθμιση: όταν απαιτείται εξαιρετικά γρήγορη εξαγωγή.