KD120HXE

Famille	Hotte
Type de hotte	Hotte décorative murale
Design	Pyramidale
Type d'aspiration	Evacuation
Matériau	Inox
Type d'inox	Brossé
Code EAN	8017709257651
Largeur hotte	120 cm
Esthétique	Classica
Couleur	Inox
Finition	Satiné
Logo	Embouti

Commandes

Type de commandes	Manettes	**Manettes de commande**	Classica
Nombre de manettes	2	**Couleur des manettes**	Effet inox

Programmes / Fonctions

Nombre de vitesses	3
Vitesse intensive	BOOST

Technologie

Nombre de lampes	4	**Nombre de filtres**	4
Type d'éclairage	LED	**Filtres anti-graisses**	Inox
Puissance de l'éclairage	4 W	**Diamètre de sortie du moteur**	150 mm
Température de Couleur de la lumière (K)	4000 K	**Distance minimale d'installation au dessus d'une table de cuisson gaz**	650 mm
Capacité d'aspiration à l'air libre (P0)	820 m³/h	**Distance minimale d'installation au dessus d'une table de cuisson électrique**	650 mm
Puissance du moteur	275 W	**Clapet anti-retour**	Oui

	Capacité d'aspiration (IEC 61591) [m³/h]	Niveau sonore (IEC 60704-2-13) [dBA]
Vitesse 1	287	49
Vitesse 2	389	58
Vitesse 3	606	67
Vitesse intensive	777	73

Performance / Etiquette Energétique

Consommation d'énergie annuelle (AEC)	42 kWh/a
Classe d'efficacité énergétique	A+
Efficacité fluidodynamique (FDE)	36,3
Classe d'efficacité fluidodynamique	A
Efficacité lumineuse (LE)	74,8 lux/W
Classe d'efficacité lumineuse	A
Efficacité de filtration des graisses	74,9 %
Classe d'efficacité de filtration des graisses	D
Débit d'air à la vitesse minimale	287 m³/h
Débit d'air à la vitesse maximale (Qmax)	606 m³/h
Débit d'air en mode intensif ou "boost"	777 m³/h
Emission acoustique de l'air pondérée à la vitesse minimale (SPEmin)	49 dBA
Emission acoustique de l'air pondérée à la vitesse maximale (SPEmax)	67 dBA
Emission acoustique de l'air pondérée à la vitesse intensive (SPEboost)	73 dBA
Facteur d'augmentation du temps (F)	0,7
Débit d'air mesuré au point de rendement maximal	400 m³/h
Pression d'air mesurée au point de rendement maximal	490 Pa
Puissance électrique à l'entrée mesurée au point de rendement maximal	150 W
Puissance nominale du système d'éclairage	5 W
Eclairement moyen du système d'éclairage sur la surface de cuisson (Emiddle)	329 lux
Niveau de bruit au réglage le plus élevé	67 dBA

Raccordement électrique

Puissance nominale électrique	179 W
Tension	220-240 V
Fréquence	50-60 Hz
Longueur du câble d'alimentation	1000 mm

Options non incluses

Filtres à charbon	FLT6	**Kit extension de cheminée**	No
Télécommande	No	**Sortie moteur**	No

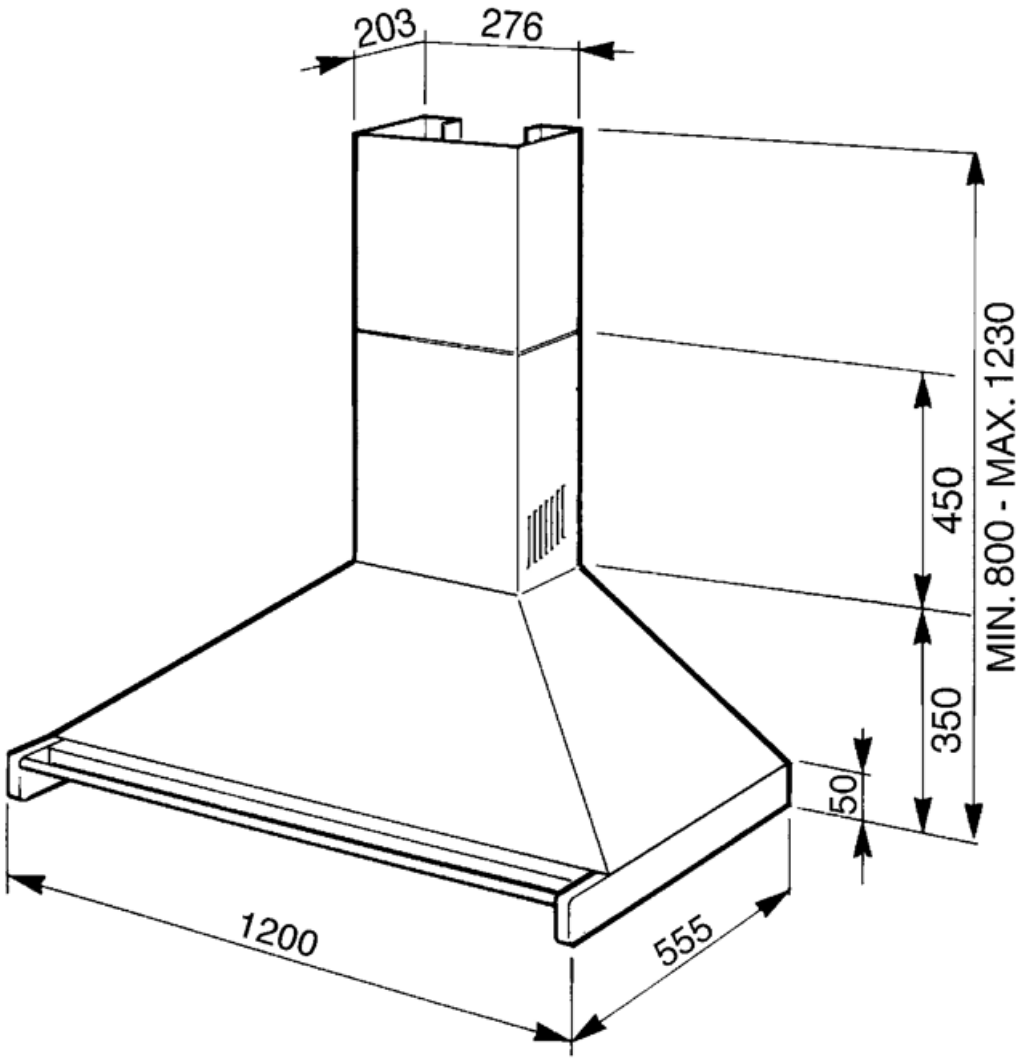

Accessoires Compatibles

FLT6

Filtre charbon pour recyclage intérieur rond Kit 2 pièces

KITALLFC

Filtre à charbon actif universel
Structure en acier inox AISI 304
Possibilité de régénération au lave-vaisselle à 50°C (compatible avec détergent et eau) et séchage au four à 180°C pendant 25 minutes.

Symbols glossary

Filtres anti-graisses : Ce modèle est équipé de filtres qui permettent d'éliminer les graisses de la vapeur qui s'échappe des casseroles pendant la cuisson.

A+ : Les produits Smeg, en classe énergétique A, A+, A++ et A+++, permettent de réduire la consommation d'énergie tout en gardant une efficacité maximale et en garantissant un meilleur respect de l'environnement.

Eclairage : Les hottes sont équipées de lampes LED. La lumière peut être allumée indépendamment du ventilateur d'aspiration, ce qui permet d'éclairer le plan de travail.

Fonction Turbo : La fonction Turbo permet de faire fonctionner la hotte à puissance maximale, pour accélérer l'élimination des odeurs les plus persistantes.