KD120HXE

משפחת מוצרים	קולט אדים
סוג	קולט אדים דקורטיבי לקיר
עיצוב	ארובה
הוצאה	הוצאה
חומר	נירוסטה
סוג פלדה	מוברש
קוד EAN	8017709257651
רוחב קולט האדים	120 cm
סדרה עיצובית	Classica
צבע	נירוסטה
גימור	סאטין
Logo	Embossed

למשפחת תנורים

הגדרות בקרות	כפתורי בקרה	**כפתורי בקרה**	קלאסי
מס' בקרות	2	**צבע בקרות**	אפקט פלדה

תוכנית / פונקציות

מס' מהירויות	3
מהירות אינטנסיבית	BOOST

מאפיינים טכניים

מס' נורות	4	**מס' מסננים**	4
סוג נורה	LED	**מסננים נגד שומן**	נירוסטה
הספק נורה	4 W	**פתח אוורור**	150 mm
סקלאת טמפרטורה של צבע תאורה (K)	4000 K	**מרחק מינימלי מכיריים גז**	650 mm
קיבולת מרבית של יציאה חופשית	820 m³/h	**מרחק מינימלי מכיריים חשמליות**	650 mm
הספק מנוע	275 W	**שסתום אל-חזור**	כן

	IEC קצב הוצאה 61591 [m³/h]	**IEC רמת רעש 60704-2-13 [dBA]**
קולטי אדים	287	49
קולטי אדים	389	58

קולטי אדים	606	67
Gruppo specifico per famiglia cappe.	777	73

תווית חשמל / ביצועים

צריכת יעילות שנתית (AEChood)	42 kWh/a
דרגת יעילות אנרגטית	A+
יעילות דינמית נוזלית (FDE)	36.3
קטגוריית יעילות דינמית נוזלית (FDEC)	A
יעילות תאורה (LE)	74.8 lux/W
קטגוריית יעילות תאורה (LEC)	A
יעילות סינון שומן (GFE)	74.9 %
קטגוריית יעילות סינון שומן (GFEC)	D
זרימת אוויר במהירות מינימלית (Qmin)	287 m³/h
זרימת אוויר במהירות מקסימלית (Qmax)	606 m³/h
זרימת אוויר במהירות מואצת (Qboost)	777 m³/h
פליטת עוצמת צליל אקוסטית באוויר A בשקלול במהירות מינימלית (SPEmin)	49 dBA
פליטת עוצמת צליל אקוסטית באוויר A בשקלול במהירות מרבית (SPEmax)	67 dBA
פליטת עוצמת צליל אקוסטית באוויר A בשקלול במהירות מואצת (SPEboost)	73 dBA
מקדם הארכת זמן (F)	0.7
קצב זרימת אוויר נמדד בנקודת היעילות הטובה ביותר (Qbep)	400 m³/h
לחץ אוויר נמדד בנקודת היעילות הטובה ביותר (Pbep)	490 Pa
מבוא הספק חשמל נמדד בנקודת היעילות הטובה ביותר (Wbep)	150 W
צריכת חשמל נקובה במערכת התאורה (WL)	5 W
הארה ממוצעת של התאורה במשטח הבישול (Emiddle)	329 lux
רמת עוצמת צליל בהגדרה הגבוהה ביותר (Lwa)	67 dBA

חיבור חשמלי

דירוג חיבור חשמלי	179 W	**תדר (Hz)**	50-60 Hz
מתח	220-240 V	**אורך כבל חשמל**	1000 mm

זמין גם

Alternative colours available	No

אביזרים אופציונליים

מסנן פחם	FLT6	**מאריך ארובה**	No
שלט רחוק	No	**פתח אוורור**	No

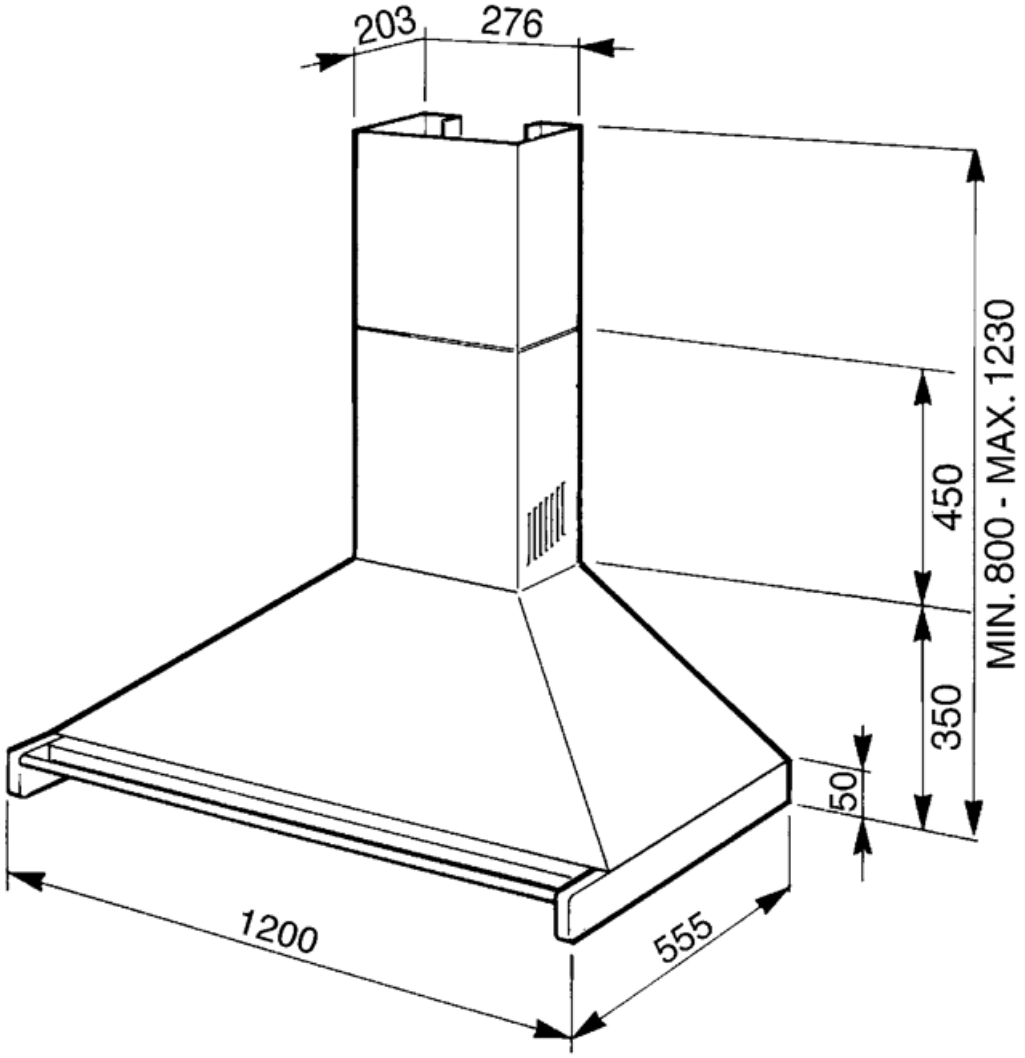
203
276
MIN. 800 - MAX. 1230
450
350
50
1200
555

Compatible Accessories

FLT6

מסנני פחם עגולים (2 יח' לערכה)

KITCMNKD

מאריך ארובה מידות 202.8 * 276 * 800

KITALLFC

מסנן פחם אוניברסלי נירוסטה AISI 304 ניתן לשטוף את המסנן במדיח כלים ב- מים וחומר ניקוי מתאים) ולייבש אותו) 50°C בתנור ב-°180C ל-25 דקות

Symbols glossary

מסיעת לחסוך עד A+ קטגוריית יעילות אנרגטית :A+ הביצועים .A 10% חשמל בהשוואה לקטגוריה המרביים עם הצריכה המינימלית מובטחים.

מסננים: לדגם יש מסננים שמסייעים להסיר שומן מהקיטור שנפלט מהמחבתות במהלך הבישול.

הגדרה אינטנסיבית/טורבו: כשיש צורך בהוצאה מהירה במיוחד.

תאורה: כל קולטי האדים של תנורים כוללים נורות שמאירות את אזור הבישול או מוסיפות לאווירה של המטבח.