KD150HXE

Produktgrupp	Köksfläkt
Fläkttyp	Väggmonterad köksfläkt
Design	Skorsten
Filtrering	Utdrivning
Material	Rostfritt stål
Typ av stål	Borstad
EAN-kod	8017709276898
Bredd på fläkt	150 cm
Estetik	Classic
Färg	Rostfritt stål
Finish	Matt
Logga	Utanpåliggande



Kommandon

Kontroller	Vred	**Vred**	Classic
Antal vred	2	**Färg på kontroller**	Rostfritt stål liknande

Program / funktioner

Antal hastigheter	3
Intensiv hastighet	BOOST

Teknisk specifikation

Antal ljuskällor	4	**Antal filter**	5
Typ av lampa	LED	**Fettfilter**	Rostfritt stål
Effekt lampa	1 W	**Luftutlopp**	150 mm
Ljusets färgtemperatur, skala (K)	4000 K	**Minsta avstånd till gashäll**	750 mm
Maximal kapacitet i fritt läge (P0)	830 m³/h	**Minsta avstånd till elektrisk häll**	650 mm
Motoreffekt	275 W	**Backventil**	Ja

	Kapacitet (IEC 61591) [m³/h]	**Ljudnivå (IEC 60704-2-13) [dBA]**
Hastighet 1	292	49
Hastighet 2	415	58

Hastighet 3	626	67
Intensivläge	787	72

Kapacitet/energietikett



Årlig effektförbrukning (AEChood)	41 kWh/a
Energiklass (EEC)	A+
Flödesdynamisk effektivitet (FDE)	36
Flödesdynamisk effektivitetsklass (FDEC)	A
Ljuseffektivitet (LE)	59.8 lux/W
Ljuseffektivitetsklass (LEC)	A
Fettfiltreringseffektivitet (GFE)	71.3 %
Fettfiltreringseffektivitetsklass (GFEC)	D
Luftflöde, min.hastighet (Qmin)	292 m³/h
Luftflöde vid maxhastighet (Qmax)	626 m³/h
Luftflöde vid intensivgäge (Qboost)	787 m³/h

Luftburet akustiskt buller för A-viktade ljudeffektsutsläpp vid min.hastighet (SPEmin)	49 dBA
Luftburet akustiskt buller för A-viktade ljudeffektutsläpp vid maxhastighet (SPEmax)	68 dBA
Luftburet akustiskt buller för A-viktade ljudeffektutsläpp vid intensivläge (SPEboost)	72 dBA
Tidsökningsfaktor (F)	0.7
Energieffektivitetsindex	41.3
Mest effektiva luftflöde (Qbep)	382 m³/h
Uppmätt lufttryck vid bästa effektivitetsposition (Pbep)	496 Pa
Uppmätt elförbrukning vid bästa effektivitetspunkt (Wbep)	146 W
Ljusets anslutningseffekt (Wl)	4 W
Genomsnittligt ljus från ljuskälla på tillagningsyta (Emiddle)	263 lux
Ljudtryck vid högsta läge (Lwa)	68 dBA

Elektrisk anslutning

Anslutningseffekt	279 W
Spänning	220-240 V
Frekvens	50-60 Hz
Sladdens längd	1000 mm
Typ av kontakt	Nej

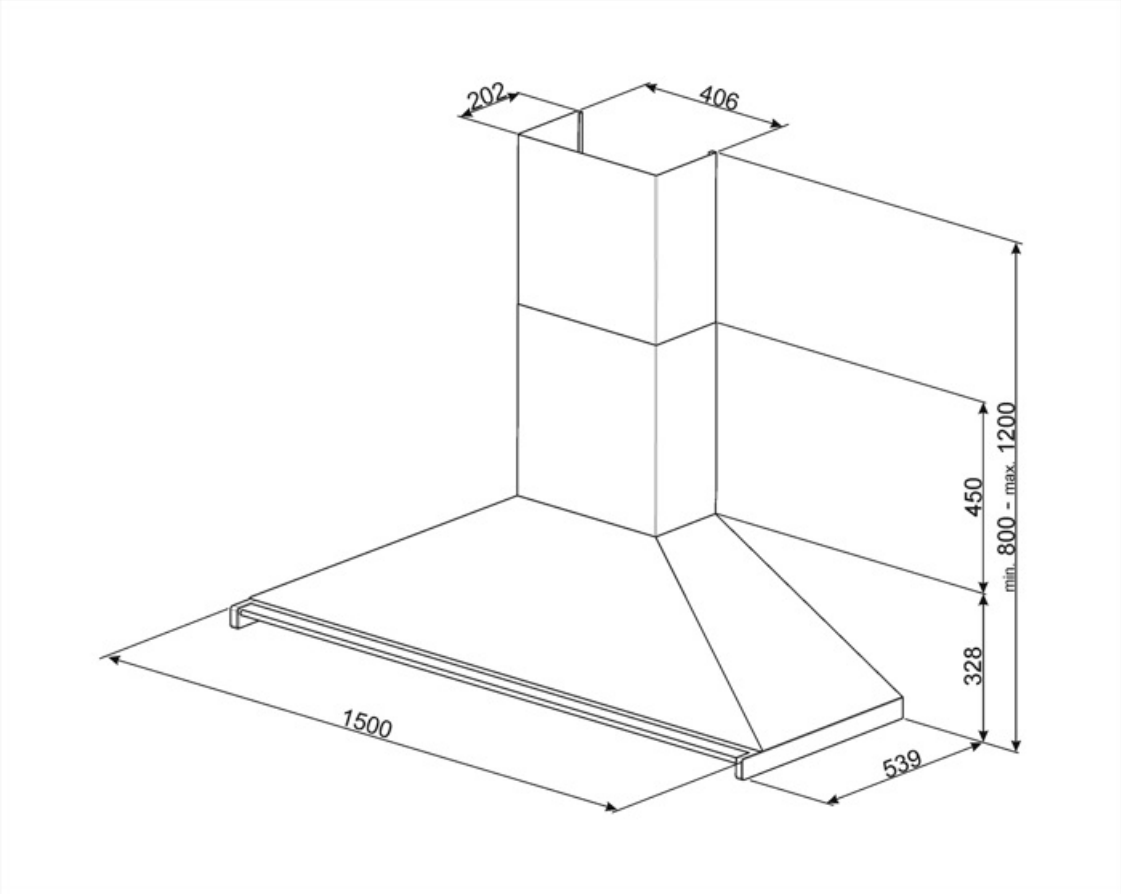
202
406
450
min. 800 - max. 1200
328
1500
539

Kompatibela Tillbehör



FLT6

Kolfilter runt (2-pack)



KITALLFC

Universellt kolfilter Rostfritt stål AISI304 Filtret kan diskas i diskmaskinen i 50 °C (med vatten och lämpligt diskmedel) och torkas i ugnen på 180 °C, i 25 minuter

Symbols glossary



Filter: Modellen har filter som hjälper till att avlägsna fett från ångan som kommer från pannorna under tillagningen.



A +: Energieffektivitetsklass A + hjälper till att spara upp till 10% energi jämfört med klass A. Maximal prestanda med lägsta förbrukning garanteras.



Lampor: Alla köksfläktar har belysning som lyser upp matlagningsytan och bidrar till stämningen i köket.



Intensiv-/turboinställning: när extra snabb utsugning krävs.