KD70XE

Tuoteryhmä	Liesikupu
Liesituulettimen tyyppi	Koristeellinen liesituuletin seinälle
Design	Hormi
Tiivistys	Poisto
Materiaali	Ruostumaton teräs
Teräksen tyyppi	Harjattu
EAN-koodi	8017709211585
Liesikuvun leveys	70 cm
Estetiikka	Classic
Väri	Ruostumaton teräs
Pinnan viimeistely	Harjattu
Logo	Kohokuvioitu

Säätimet

Säätöasetus	Säätimet	**Säätimet**	Classic
Säätimien määrä	2	**Säätimien väri**	Ruostumaton teräs

Ohjelma / toiminnot

Nopeusvaihtoehtojen määrä	3
Suurin nopeus	BOOST

Tekniset ominaisuudet

Lamppujen lukumäärä	2	**Suodattimien lkm**	2
Valon tyyppi	LED	**Rasvasuodattimet**	Ruostumaton teräs
Valon tehokkuus	2 W	**Tuuletusaukko**	150 mm
Valon värilämpötila-asteikko (K)	4000 K	**Minimietäisyys kaasuliittimestä**	750 mm
Vapaan lähdön enimmäiskapasiteetti	820 m³/h	**Minimi etäisyys sähköisestä liesituulettimesta**	650 mm
Moottorin teho	275 W	**Vedonestoventtiili**	Kyllä

	Imuteho (IEC 61591) [m³/h]	**Äänitaso (IEC 60704-2-13) [dBA]**
Nopeus 1	323	50
Nopeus 2	439	57

Nopeus 3	542	62
Suurin nopeus	761	70

Suorituskyky/energiamerkintä

Vuotuinen energiankulutus	63 kWh/a
Energiatehokkuusluokka	B
FDE	28.5
Virran dynaamisen tehokkuuden luokka (FDEC)	A
Valon tehokkuus (LF)	111.8 lux/W
Valon tehokkuus (LEC)	A
Rasvasuodattimen tehokkuus	77.8 %
Rasvasuodattimen tehokkuusluokka (GFEC)	C
Ilmavirta alimmalla nopeudella	323 m³/h
Ilmavirta max nopeudella	542 m³/h
Ilmavirran nopeutin	761 m³/h
Melutaso minimi nopeudella (SPEmin)	50 dBA
Melutaso korkeimmalla tehokkuudella	62 dBA
Airbourne-akustinen A-painotettu ääniteho päästökierrosnopeudella (SPEboost)	70 dBA
aikaa lisäävä tekijä (F)	1.00
Ensimmäisen uunin energiatehokkuusluokka	57.7
Mitattu ilmavirta tehokkaimmassa tilassa	394 m³/h
Korkeimman tehokkuuden ilmanpaine	436 Pa
Mitattu sähkövirta tehokkaimmalla ohjelmalla	168 W
Valojen normaali tehokkuus	2 W
Keskiarvoinen valaistus keittiötasoilla	246 lux
Melutaso korkeimmalla tehokkuudella	62 dBA

Sähköliitäntä

Sähköliitäntäluokitus	278 W
Jännite	220-240 V
Taajuus	50-60 Hz
Johdon pituus	1500 mm
Sähköpistokkeen tyyppi	Ei

Myös saatavana

Värivaihtoehdot	Valkoinen
Muunvärisen mallin koodi	KD70WHE

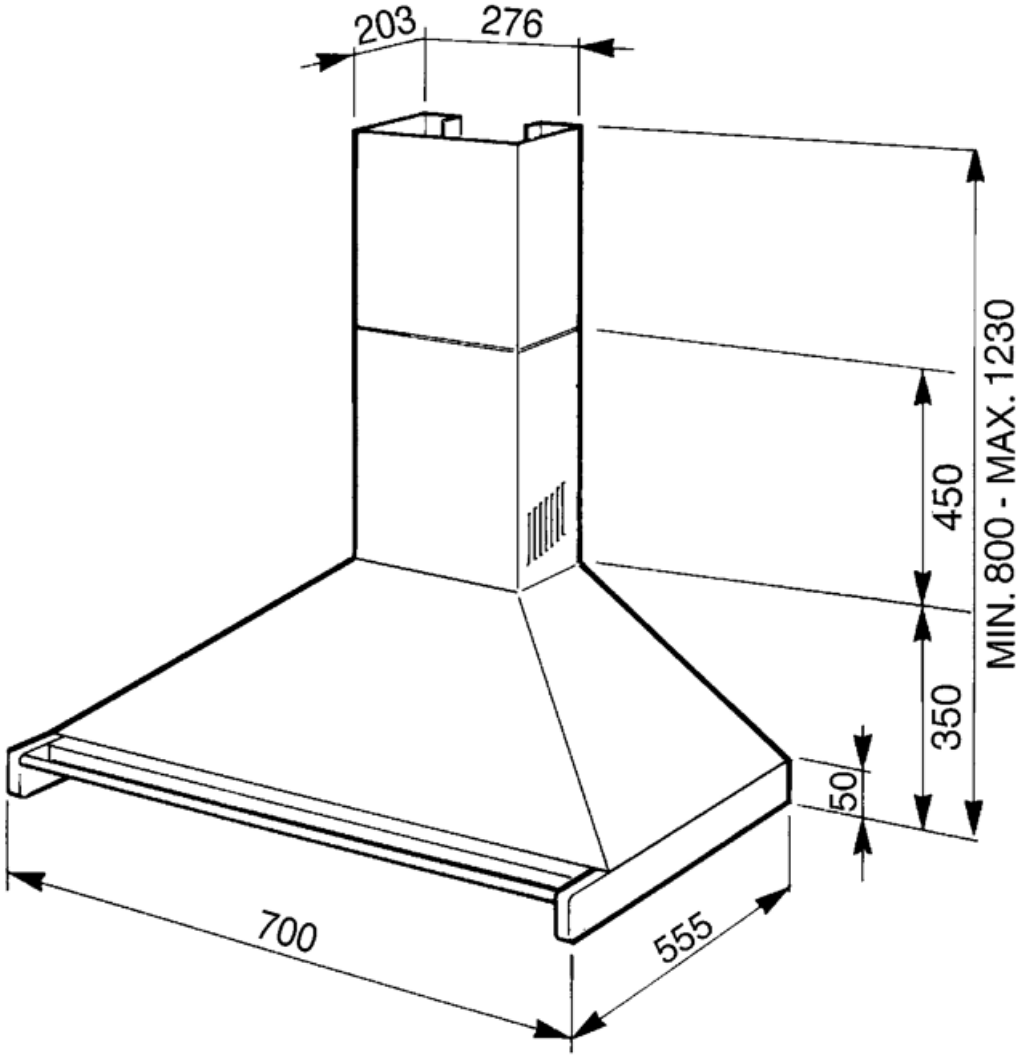
203
276
MIN. 800 - MAX. 1230
450
350
50
700
555

Compatible Accessories

FLT6

Pyöreät hiilisuodattimet (2 kpl sarjassa)

KITCMNKD

Hormin jatkokappale mitat 202,8 * 276 * 800

KITALLFC

Yleishiilisuodatin Ruostumaton teräs AISI 304 Suodatin voidaan pestä astianpesukoneessa 50 °C:ssa (vedellä ja sopivalla pesuaineella) ja kuivata uunissa 180°C:ssa 25 minuutissa

Symbols glossary

Suodattimet: Mallissa on suodattimet, jotka poistavat rasvaa höyrystä, jota keittoastioista kypsennyksen aikana tulee.

Valot: Kaikissa liesituulettimissa on valot kypsennysalueen valaisemiseksi tai keittiön tunnelman lisäämiseksi.

Teho-/turboasetus: kun tarvitaan erikoisnopeaa poistoa.