KD70XE

משפחת מוצרים	קולט אדים
סוג	קולט אדים דקורטיבי לקיר
עיצוב	ארובה
הוצאה	הוצאה
חומר	נירוסטה
סוג פלדה	מוברש
קוד EAN	8017709211585
רוחב קולט האדים	70 cm
סדרה עיצובית	Classica
צבע	נירוסטה
גימור	סאטין
Logo	Embossed

למשפחת תנורים

הגדרות בקרות	כפתורי בקרה	**כפתורי בקרה**	קלאסי
מס' בקרות	2	**צבע בקרות**	אפקט פלדה

תוכנית / פונקציות

מס' מהירויות	3
מהירות אינטנסיבית	BOOST

מאפיינים טכניים

מס' נורות	2	**מס' מסננים**	2
סוג נורה	LED	**מסננים נגד שומן**	נירוסטה
הספק נורה	2 W	**פתח אוורור**	150 mm
סקלאת טמפרטורה של צבע תאורה (K)	4000 K	**מרחק מינימלי מכיריים גז**	750 mm
קיבולת מרבית של יציאה חופשית	820 m³/h	**מרחק מינימלי מכיריים חשמליות**	650 mm
הספק מנוע	275 W	**שסתום אל-חזור**	כן

	קצב הוצאה IEC 61591 [m³/h]	**רמת רעש IEC 60704-2-13 [dBA]**
קולטי אדים	323	50
קולטי אדים	439	57

קולטי אדים	542	62
Gruppo specifico per famiglia cappe.	761	70

תווית חשמל / ביצועים

צריכת יעילות שנתית (AEChood)	63 kWh/a
דרגת יעילות אנרגטית	B
יעילות דינמית נוזלית (FDE)	28,5
קטגוריית יעילות דינמית נוזלית (FDEC)	A
יעילות תאורה (LE)	111,8 lux/W
קטגוריית יעילות תאורה (LEC)	A
יעילות סינון שומן (GFE)	77,8 %
קטגוריית יעילות סינון שומן (GFEC)	C
זרימת אוויר במהירות מינימלית (Qmin)	323 m³/h
זרימת אוויר במהירות מקסימלית (Qmax)	542 m³/h
זרימת אוויר במהירות מואצת (Qboost)	761 m³/h
פליטת עוצמת צליל אקוסטית באוויר A בשקלול במהירות מינימלית (SPEmin)	50 dBA
פליטת עוצמת צליל אקוסטית באוויר A בשקלול במהירות מרבית (SPEmax)	62 dBA
פליטת עוצמת צליל אקוסטית באוויר A בשקלול במהירות מואצת (SPEboost)	70 dBA
מקדם הארכת זמן (F)	1,00
אינדקס יעילות אנרגטית	57,7
קצב זרימת אוויר נמדד בנקודת היעילות הטובה ביותר (Qbep)	394 m³/h
לחץ אוויר נמדד בנקודת היעילות הטובה ביותר (Pbep)	436 Pa
מבוא הספק חשמל נמדד בנקודת היעילות הטובה ביותר (Wbep)	168 W
צריכת חשמל נקובה במערכת התאורה (WL)	2 W
הארה ממוצעת של התאורה במשטח הבישול (Emiddle)	246 lux
רמת עוצמת צליל בהגדרה הגבוהה ביותר (Lwa)	62 dBA

חיבור חשמלי

דירוג חיבור חשמלי	278 W
מתח	220-240 V
תדר (Hz)	50-60 Hz
אורך כבל חשמל	1500 mm
תקע	לא

זמין גם

Alternative colours available	White
Available colours	KD70WHE

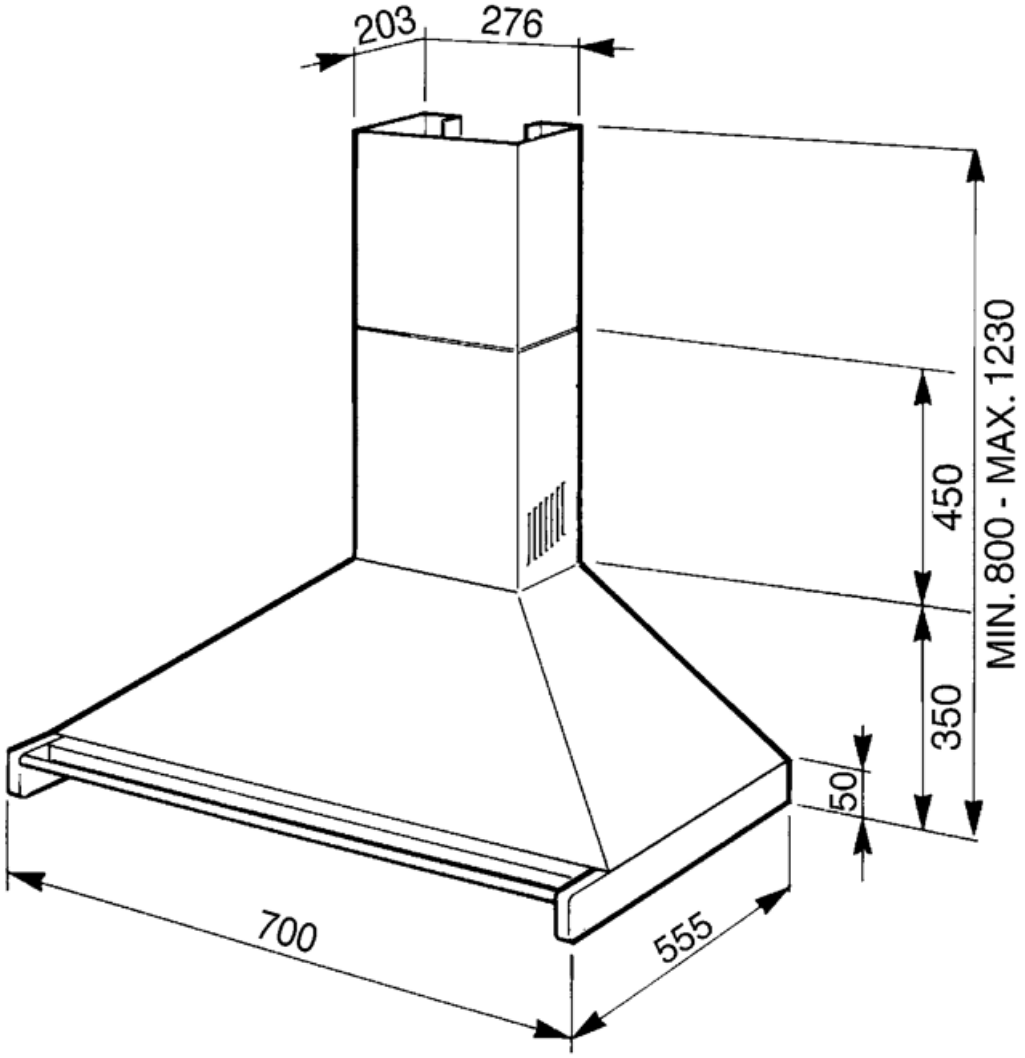
203
276
MIN. 800 - MAX. 1230
450
350
50
700
555

Compatible Accessories

FLT6

(מסנני פחם עגולים (2 יח' לערכה

KITCMNKD

מאריך ארובה מידות 202.8 * 276 * 800

KITALLFC

מסנן פחם אוניברסלי נירוסטה AISI 304 ניתן לשטוף את המסנן במדיח כלים ב- מים וחומר ניקוי מתאים) ולייבש אותו) 50°C ל-25 דקות Cבתנור ב-°180

Symbols glossary

מסננים: לדגם יש מסננים שמסייעים להסיר שומן מהקיטור שנפלט מהמחבתות במהלך הבישול.

תאורה: כל קולטי האדים של תנורים כוללים נורות שמאירות את אזור הבישול או מוסיפות לאווירה של המטבח.

הגדרה אינטנסיבית/טורבו: כשיש צורך בהוצאה מהירה במיוחד.