KD90HAE

Skupina výrobků	Kapota
Typ digestoře	Dekorativní nástěnný odsavač
Vzhled	Komín
Extrakce	Extrakce
Materiál	Materiál s nátěrem
Typ oceli	Kartáčovaný
EAN kód	8017709243616
Šířka digestoře	90 cm

Aesthetics

Estetika	Classica	**Serigraphy colour**	Black
Barva	Antracitová	**Logo**	Applied

Ovládání

Nastavení ovládání	Ovládací knoflíky	**Ovládací knoflíky**	Klasický
Počet ovládacích prvků	2	**Barva ovládacích prvků**	Ocelový efekt

Programy/funkce

Počet rychlostí	3
Intenzivní rychlost	BOOST

Technické parametry

Počet světel	2	**Počet filtrů**	3
Typ osvětlení	LED	**Filtry proti mastnotě**	Nerezová ocel
Výkon osvětlení	1 W	**Ventilační otvor**	150 mm
Teplota barvy světla (°K)	4000 °K	**Minimální vzdálenost od PLYNOVÉ varné desky**	750 mm
Maximální kapacita volného výstupu	815 m³/h	**Minimální vzdálenost od ELEKTRICKÉ varné desky**	650 mm
Výkon motoru	275 W	**Zpětný ventil**	Ano

	Sací výkon IEC 61591 [m³/h]	Hladina hluku IEC 60704-2-13 [dBA]
Rychlost 1	288	48
Rychlost 2	421	63
Rychlost 3	630	67
Intenzivní rychlost	781	72

Výkon/energetický štítek

Roční účinnost spotřeby (AEC)	40 kWh/a
Třída energetické účinnosti (EHS)	A+
Dynamická účinnost kapalin (FDE)	36,2
Třída dynamické účinnosti kapalin (FDEC)	A
Účinnost osvětlení (LE)	78,2 lux/W
Třída účinnosti osvětlení (LEC)	A
Účinnost filtrování tuků (GFE)	78,5 %
Třída účinnosti filtrování tuků (GFEC)	C
Průtok vzduchu při minimální rychlosti (Qmin)	288 m³/h
Průtok vzduchu při maximální rychlosti (Qmax)	630 m³/h
Průtok vzduchu při přídavné rychlosti (Qboost)	781 m³/h
Vážená emise akustického výkonu při minimální rychlosti (SPEmin)	48 dBA
Vážená emise akustického výkonu při maximální rychlosti (SPEmax)	67 dBA
Vážená emise akustického výkonu při intenzivní rychlosti (SPEboost)	72 dBA
Faktor prodloužení času (F)	1,00
Průtok vzduchu měřený za podmínek maximální účinnosti (Qbep)	413 m³/h
Tlak vzduchu měřený za podmínek maximální účinnosti (Pbep)	476 Pa
Měřený příkon elektrické energie za podmínek maximální účinnosti (Wbep)	151 W
Jmenovitá spotřeba energie osvětlovací soustavy (WL)	2 W
Průměrné osvětlení osvětlovací soustavy na varné desce (Emiddle)	172 lux
Hladina akustického výkonu při nejvyšším nastavení (Lwa)	67 dBA

Elektrické připojení

Jmenovitý výkon elektrického připojení	277 W
Napětí	220-240 V
Kmitočet (Hz)	50-60 Hz
Power supply cable length	1000 mm

Také k dispozici

Alternative colours availible	Black, Stainless steel	**Available colours**	KD90HNE - KD90HXE

Volitelné příslušenství

Filtr s aktivním uhlím	FLT6

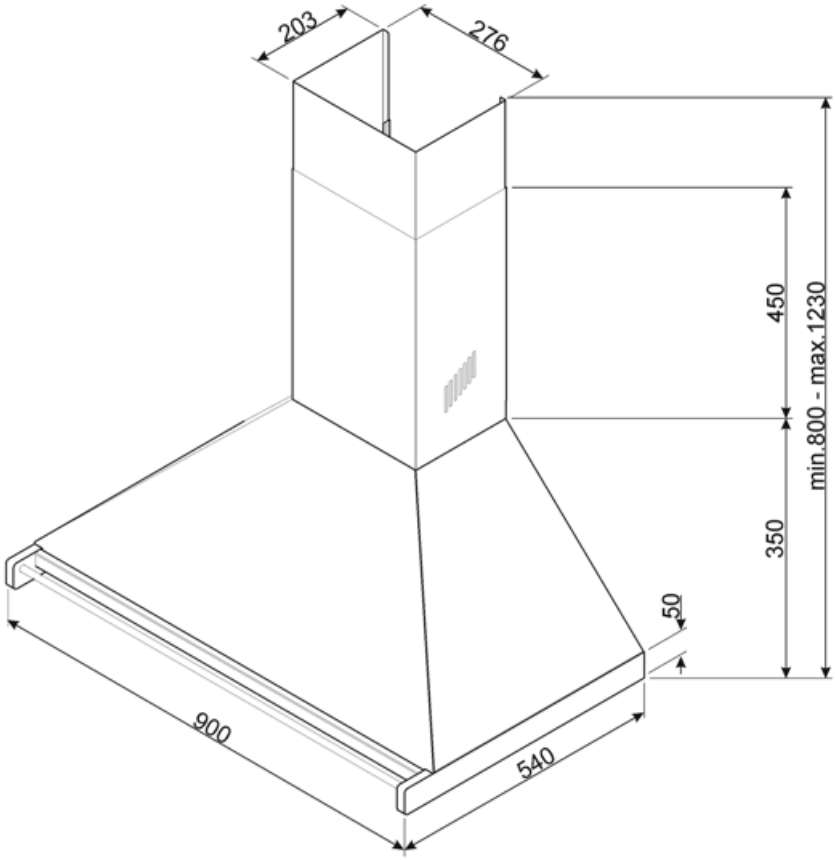

Not included accessories

FLT6

Kulaté filtry s aktivním uhlím (sada 2 kusy)

KITALLFC

Univerzální filtr s aktivním uhlím Nerezová ocel AISI 304 Filtr lze mýt v myčce na nádobí o teplotě 50 °C (voda a vhodný čisticí prostředek) Sušit jeho vložením do trouby s teplotou 180 °C na 25 minut

Symbols glossary (TT)

Filtry: Model má filtry, které pomáhají odstranit mastnotu z páry vycházející z nádobí během vaření.

A+: Třída energetické účinnosti A+ pomáhá ušetřit až 10% energie ve srovnání s třídou A. Je zaručen maximální výkon s minimální spotřebou.

"LED světlo:" Všechny odsavače par jsou vybaveny osvětlením, které osvětluje varnou plochu nebo dotváří prostředí kuchyně.

Intenzivní/turbo nastavení: je-li vyžadováno extra rychlé odsávání