KD90HNE

Produktfamilie	Hætte
Emhættetype	Vægmonteret emhætte
Design	Emhætte af skorstenstype
Udsugning	Uddrivning
Materiale	Lakeret materiale
Type af stål	Børstet
EAN-kode	8017709243609
Hættebredde	90 cm
Æstetik	Classic
Farve	Sort
Finish	Blank
Farve silketryk	Sort
Logo	Benyttet



Betjeninger

Betjeningsindstillinger	Betjeningsknapper	**Betjeningsknapper**	Classic
Ant. knapper	2	**Betjening farve**	Ståleffekt

Program / Funktioner

Antal hastigheder	3
Intensiv hastighed	BOOST

Tekniske egenskaber

Antal lamper	2	**Antal filtre**	3
Type af lamper	LED	**Fedtfiltre**	Rustfrit stål
Lys effekt	1 W	**Luftudtag**	150 mm
Skala for lysfarvetemperatur (° K)	4000 K	**Minimumsafstand fra GAS kogeplade**	750 mm
Maksimal kapacitet frit udtag	815 m³/h	**Minimumsafstand fra ELEKTRISK kogeplade**	650 mm
Motoreffekt	275 W	**Kontraventil**	Ja

	Udsugningshastighed IEC 61591 [m³/h]	**Støjniveau (IEC 60704-2 -13) [dBA]**
Hastighed 1	288	48

Hastighed 2	421	63
Hastighed 3	630	67
Intensiv hastighed	781	72

Ydeevne/energimærke



Årligt effektivitet forbrug (AEChood)	40 kWh/a
Energieffektivitetsklasse (EØF)	A+
Fluid Dynamic Efficiency (FDE)	36,2
Fluid Dynamic Efficiency Klasse (FDEC)	A
Belysningens effektivitet (LE)	78,2 lux/W
Belysningens effektivitetsklasse (LEC)	A
Fedtfiltrering effektivitet (GFE)	78,5 %
Fedtfiltrering effektivitetsklasse (GFEC)	C
Luftstrøm ved minimumshastighed (Qmin)	288 m³/h
Luftstrøm ved maksimumshastighed (Qmax)	630 m³/h
Luftstrøm ved boost-hastighed (Qboost)	781 m³/h
Luftbåren, akustisk A-vægtet lydtryks-emission ved minimumshastighed (SPEmin)	48 dBA
Luftbåren, akustisk A-vægtet lydtryks-emission ved maksimumshastighed (SPEmax)	67 dBA
Luftbåren, akustisk A-vægtet lydtryks-emission ved boost-hastighed (SPEbooster)	72 dBA
Tid, stigningsfaktor (F)	1,00
Målt luftmængde ved bedste driftspunkt (Qbep)	413 m³/h
Målt lufttryk ved bedste driftspunkt (QBEP)	476 Pa
Målt elektrisk effektoptag ved bedste driftspunkt (Wbep)	151 W
Normal effekt på lys-systemet (WI)	2 W
Gennemsnitlige oplysning af belysning på kogezonen (Emiddle)	172 lux
Lydeffektniveau på højeste indstilling (LWA)	67 dBA

Elektrisk tilslutning

Elektrisk klassificering	277 W	**Kabellængde**	1000 mm
Spænding	220-240 V	**Stik**	Nej
Frekvens (Hz)	50-60 Hz		

Fås også

Alternative farver kan leveres	Rustfrit stål, Antracit	**Tilgængelige farver**	KD90HXE - KD90HAE

Ekstraudstyr

Kulfilter	FLT6	**Skorstensforlængelse**	No
Fjernbetjening	No	**Luftudtag**	No

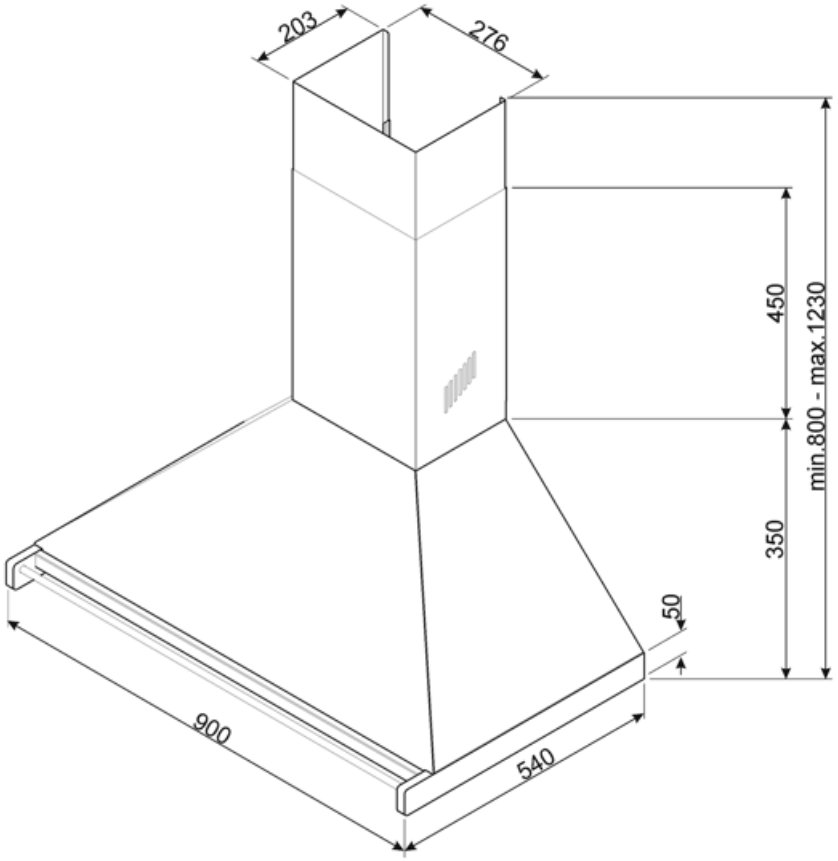

Compatible Accessories



FLT6

Runde kulfiltre (sæt 2 stykker)



KITALLFC

Universalt Kulfilter Rustfrit stål AISI 304 Filtret kan vaskes i opvaskemaskine på 50 °C (vand og passende opvaskemiddel) for at tørre det puttes det i ovnen på 180°C 25 minutter

Symbols glossary



Filtre: Modellen har filtre, der hjælper med at fjerne fedt fra dampen, der stammer fra gryderne under tilberedningen.



A+: Energieffektivitetsklasse A + hjælper med at spare op til 10% energi sammenlignet med klasse A. Maksimal ydelse med minimalt forbrug er garanteret.



Lys: Alle emhætter har lys, der belyser kogeområdet eller tilføjer køkkenets atmosfære.



Intensiv / turboindstilling: når der kræves ekstra hurtig udsugning.