KD90HXE

Famille	Hotte
Type de hotte	Hotte décorative murale
Design	Pyramidale
Type d'aspiration	Evacuation
Matériau	Inox
Type d'inox	Brossé
Code EAN	8017709243593
Largeur hotte	90 cm
Esthétique	Classica
Couleur	Inox
Finition	Satiné
Logo	Appliqué



Commandes

Type de commandes	Manettes	**Manettes de commande**	Classica
Nombre de manettes	2	**Couleur des manettes**	Effet inox

Programmes / Fonctions

Nombre de vitesses	3
Vitesse intensive	BOOST

Technologie

Nombre de lampes	2	**Nombre de filtres**	3
Type d'éclairage	LED	**Filtres anti-graisses**	Inox
Puissance de l'éclairage	1 W	**Diamètre de sortie du moteur**	150 mm
Température de Couleur de la lumière (K)	4000 K	**Distance minimale d'installation au dessus d'une table de cuisson gaz**	750 mm
Capacité d'aspiration à l'air libre (P0)	815 m³/h	**Distance minimale d'installation au dessus d'une table de cuisson électrique**	650 mm
Puissance du moteur	275 W	**Clapet anti-retour**	oui

	Capacité d'aspiration (IEC 61591) [m³/h]	Niveau sonore (IEC 60704-2-13) [dBA]
Vitesse 1	288	48
Vitesse 2	421	63
Vitesse 3	630	67
Vitesse intensive	781	72

Performance / Etiquette Energétique



Consommation d'énergie annuelle (AEC)	40 kWh/a
Classe d'efficacité énergétique	A+
Efficacité fluidodynamique (FDE)	36,2
Classe d'efficacité fluidodynamique	A
Efficacité lumineuse (LE)	78,2 lux/W
Classe d'efficacité lumineuse	A
Efficacité de filtration des graisses	78,5 %
Classe d'efficacité de filtration des graisses	C
Débit d'air à la vitesse minimale	288 m³/h
Débit d'air à la vitesse maximale (Qmax)	630 m³/h
Débit d'air en mode intensif ou "boost"	781 m³/h
Emission acoustique de l'air pondérée à la vitesse minimale (SPEmin)	48 dBA
Emission acoustique de l'air pondérée à la vitesse maximale (SPEmax)	67 dBA
Emission acoustique de l'air pondérée à la vitesse intensive (SPEboost)	72 dBA
Facteur d'augmentation du temps (F)	1,00
Débit d'air mesuré au point de rendement maximal	413 m³/h
Pression d'air mesurée au point de rendement maximal	476 Pa
Puissance électrique à l'entrée mesurée au point de rendement maximal	151 W
Puissance nominale du système d'éclairage	2 W
Eclairement moyen du système d'éclairage sur la surface de cuisson (Emiddle)	172 lux
Niveau de bruit au réglage le plus élevé	67 dBA

Raccordement électrique

Puissance nominale électrique	277 W
Tension	220-240 V
Fréquence	50-60 Hz
Longueur du câble d'alimentation	1000 mm
Type de prise	Non

Egalement disponible

Autres couleurs disponibles	Noir, Anthracite	**Références des autres versions de couleur**	KD90HNE - KD90HAE

Options non incluses

Filtres à charbon	FLT6	**Kit extension de cheminée**	No
Télécommande	No	**Sortie moteur**	No

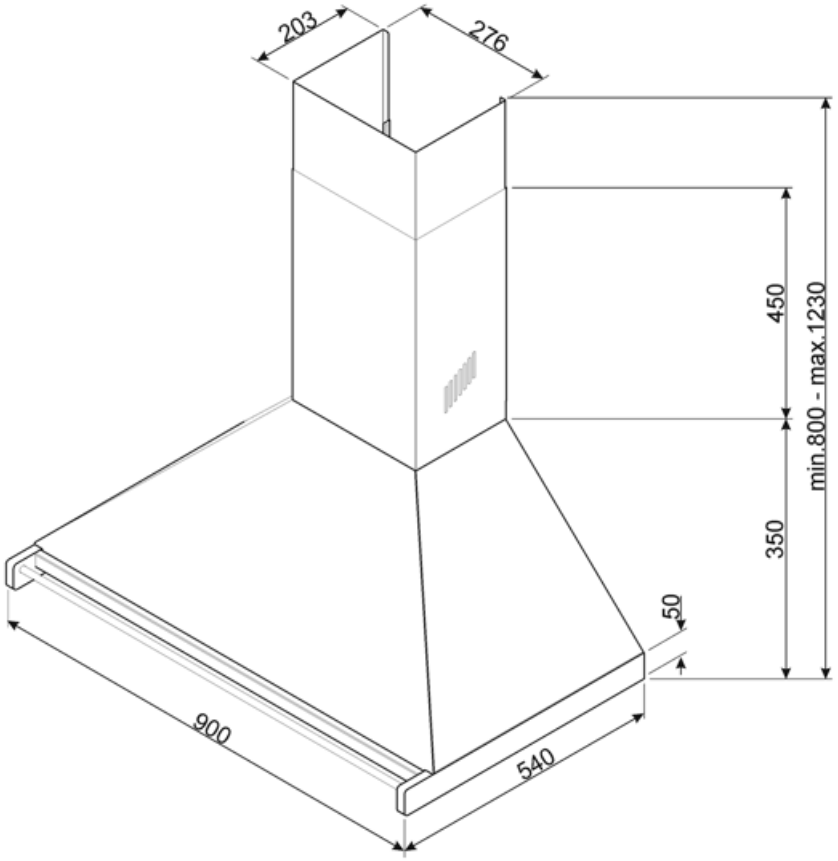

Accessoires Compatibles



FLT6

Filtre charbon pour recyclage intérieur rond Kit 2 pièces



KITCMNKD

Kit extension de cheminée Dimensions 202,8 x 276 x 800



KITALLFC

Filtre à charbon actif universel Structure en acier inox AISI 304 Possibilité de régénération au lave-vaisselle à 50°C (compatible avec détergent et eau) et séchage au four à 180°C pendant 25 minutes.

Symbols glossary



Filtres anti-graisses : Ce modèle est équipé de filtres qui permettent d'éliminer les graisses de la vapeur qui s'échappe des casseroles pendant la cuisson.



A+ : Les produits Smeg, en classe énergétique A, A+, A++ et A+++, permettent de réduire la consommation d’énergie tout en gardant une efficacité maximale et en garantissant un meilleur respect de l’environnement.



Eclairage : Les hottes sont équipées de lampes LED. La lumière peut être allumée indépendamment du ventilateur d'aspiration, ce qui permet d'éclairer le plan de travail.



Fonction Turbo : La fonction Turbo permet de faire fonctionner la hotte à puissance maximale, pour accélérer l'élimination des odeurs les plus persistantes.