KD90HXE

משפחת מוצרים	קולט אדים
סוג	קולט אדים דקורטיבי לקיר
עיצוב	ארובה
הוצאה	הוצאה
חומר	נירוסטה
סוג פלדה	מוברש
קוד EAN	8017709243593
סדרה עיצובית	Classica
צבע	נירוסטה
גימור	סאטין
Logo	Applied

למשפחת תנורים

הגדרות בקרות	כפתורי בקרה	**כפתורי בקרה**	קלאסי
מס' בקרות	2	**צבע בקרות**	אפקט פלדה

תוכנית / פונקציות

מס' מהירויות	3
מהירות אינטנסיבית	BOOST

מאפיינים טכניים

מס' נורות	2	**מס' מסננים**	3
סוג נורה	LED	**מסננים נגד שומן**	נירוסטה
הספק נורה	1 W	**פתח אוורור**	150 mm
סקלאת טמפרטורה של צבע תאורה (°K)	4000 °K	**מרחק מינימלי מכיריים גז**	750 mm
קיבולת מרבית של יציאה חופשית	815 m³/h	**מרחק מינימלי מכיריים חשמליות**	650 mm
הספק מנוע	275 W	**שסתום אל-חזור**	כן

	קצב הוצאה IEC 61591 [m³/h]	**רמת רעש** IEC 60704-2-13 [dBA]
קולטי אדים	288	48
קולטי אדים	421	63

קולטי אדים	630	67
Gruppo specifico per famiglia cappe.	781	72

תווית חשמל / ביצועים

צריכת יעילות שנתית (AEChood)	40 kWh/a
דרגת יעילות אנרגטית	A+
יעילות דינמית נוזלית (FDE)	36.2
קטגוריית יעילות דינמית נוזלית (FDEC)	A
יעילות תאורה (LE)	78.2 lux/W
קטגוריית יעילות תאורה (LEC)	A
יעילות סינון שומן (GFE)	78.5 %
קטגוריית יעילות סינון שומן (GFEC)	C
זרימת אוויר במהירות מינימלית (Qmin)	288 m³/h
זרימת אוויר במהירות מקסימלית (Qmax)	630 m³/h
זרימת אוויר במהירות מואצת (Qboost)	781 m³/h
פליטת עוצמת צליל אקוסטית באוויר A בשקלול במהירות מינימלית (SPEmin)	48 dBA
פליטת עוצמת צליל אקוסטית באוויר A בשקלול במהירות מרבית (SPEmax)	67 dBA
פליטת עוצמת צליל אקוסטית באוויר A בשקלול במהירות מואצת (SPEboost)	72 dBA
מקדם הארכת זמן (F)	1.00
קצב זרימת אוויר נמדד בנקודת היעילות הטובה ביותר (Qbep)	413 m³/h
לחץ אוויר נמדד בנקודת היעילות הטובה ביותר (Pbep)	476 Pa
מבוא הספק חשמל נמדד בנקודת היעילות הטובה ביותר (Wbep)	151 W
צריכת חשמל נקובה במערכת התאורה (WL)	2 W
הארה ממוצעת של התאורה במשטח הבישול (Emiddle)	172 lux
רמת עוצמת צליל בהגדרה הגבוהה ביותר (Lwa)	67 dBA

חיבור חשמלי

דירוג חיבור חשמלי	277 W	**תדר (Hz)**	50-60 Hz
מתח	220-240 V	**אורך כבל חשמל**	1000 mm

זמין גם

Alternative colours availible	Black, Anthracite	**Available colours**	KD90HNE - KD90HAE

אביזרים אופציונליים

מסנן פחם	FLT6	**מאריך ארובה**	No
שלט רחוק	No	**פתח אוורור**	No

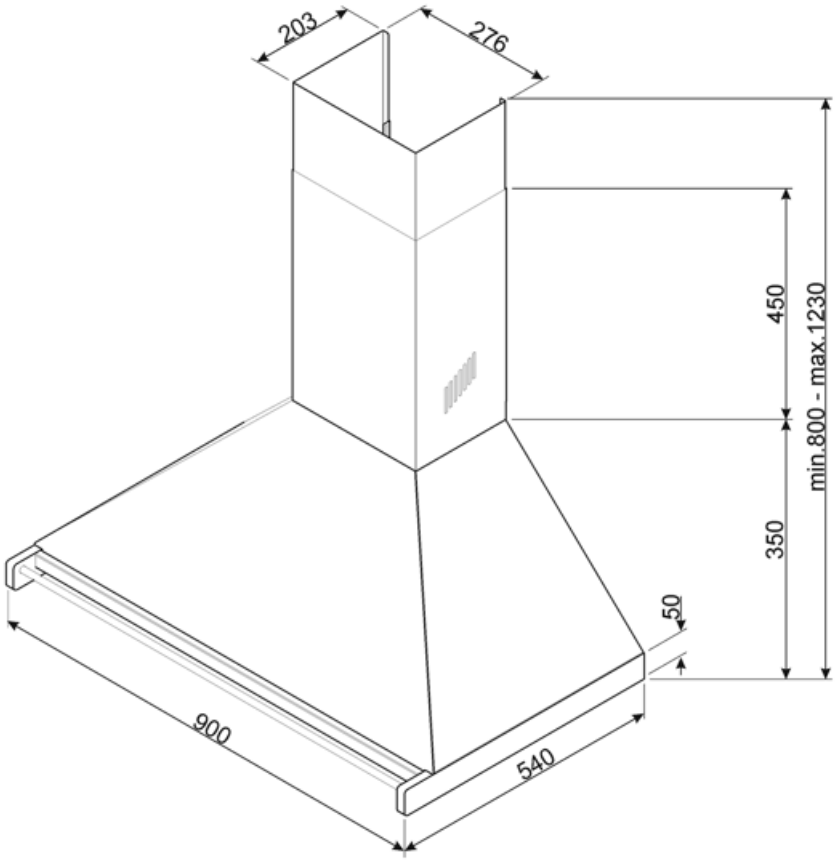
203
276
450
min.800 - max.1230
350
50
900
540

Compatible Accessories

FLT6

(מסנני פחם עגולים (2 יח' לערכה

KITALLFC

AISI 304 מסנן פחם אוניברסלי נירוסטה
ניתן לשטוף את המסנן במדיח כלים ב-
מים וחומר ניקוי מתאים) ולייבש אותו) 50°C
ל-25 דקות Cבתנור ב-°180

Symbols glossary

מסייעת לחסוך עד A+ קטגוריית יעילות אנרגטית :A+ הביצועים .A 10% חשמל בהשוואה לקטגוריה המרביים עם הצריכה המינימלית מובטחים.

מסננים: לדגם יש מסננים שמסייעים להסיר שומן מהקיטור שנפלט מהמחבתות במהלך הבישול.

תאורה: כל קולטי האדים של תנורים כוללים נורות שמאירות את אזור הבישול או מוסיפות לאווירה של המטבח.

הגדרה אינטנסיבית/טורבו: כשיש צורך בהוצאה מהירה במיוחד.