# KD91XE3

| | |
|---|---|
| **Famille** | Hotte |
| **Type de hotte** | Hotte décorative murale |
| **Design** | Pyramidale |
| **Type d'aspiration** | Evacuation |
| **Matériau** | Inox |
| **Type d'inox** | Brossé |
| **Code EAN** | 8017709345976 |
| **Largeur hotte** | 90 cm |
| **Esthétique** | Universel |
| **Couleur** | Inox |
| **Finition** | Satiné |
| **Logo** | Embouti |

## Commandes

| | |
|---|---|
| **Type de commandes** | Touches |

## Programmes / Fonctions

| | |
|---|---|
| **Nombre de vitesses** | 3 |

## Technologie

| | |
|---|---|
| **Nombre de lampes** | 2 |
| **Type d'éclairage** | LED |
| **Puissance de l'éclairage** | 4 W |
| **Température de Couleur de la lumière (K)** | 4000 K |
| **Capacité d'aspiration à l'air libre (P0)** | 620 m³/h |
| **Puissance du moteur** | 160 W |
| **Nombre de filtres** | 3 |
| **Filtres anti-graisses** | Aluminium |
| **Diamètre de sortie du moteur** | 150 mm |
| **Distance minimale d'installation au dessus d'une table de cuisson gaz** | 650 mm |
| **Distance minimale d'installation au dessus d'une table de cuisson électrique** | 500 mm |

| | Capacité d'aspiration (IEC 61591) [m³/h] | Niveau sonore (IEC 60704-2-13) [dBA] |
|---|---|---|
| Vitesse 1 | 260 | 45 |

| | | |
|---|---|---|
| Vitesse 2 | 390 | 54 |
| Vitesse 3 | 600 | 63 |

## Accessoires inclus

**Tube de réduction sortie** Oui

## Performance / Etiquette Energétique

| | |
|---|---|
| **Consommation d'énergie annuelle (AEC)** | 79 kWh/a |
| **Classe d'efficacité énergétique** | C |
| **Efficacité fluidodynamique (FDE)** | 18,20 |
| **Classe d'efficacité fluidodynamique** | C |
| **Efficacité lumineuse (LE)** | 17 lux/W |
| **Classe d'efficacité lumineuse** | C |
| **Efficacité de filtration des graisses** | 75,1 % |
| **Classe d'efficacité de filtration des graisses** | C |
| **Débit d'air à la vitesse minimale** | 260 m³/h |
| **Débit d'air à la vitesse maximale (Qmax)** | 600 m³/h |
| **Emission acoustique de l'air pondérée à la vitesse minimale (SPEmin)** | 45 dBA |
| **Emission acoustique de l'air pondérée à la vitesse maximale (SPEmax)** | 63 dBA |
| **Facteur d'augmentation du temps (F)** | 1,3 |
| **Indice d'efficacité énergétique** | 75,6 |
| **Débit d'air mesuré au point de rendement maximal** | 338 m³/h |
| **Pression d'air mesurée au point de rendement maximal** | 300 Pa |
| **Puissance électrique à l'entrée mesurée au point de rendement maximal** | 155 W |
| **Puissance nominale du système d'éclairage** | 8 W |
| **Eclairement moyen du système d'éclairage sur la surface de cuisson (Emiddle)** | 133 lux |
| **Niveau de bruit au réglage le plus élevé** | 63 dBA |

## Raccordement électrique

| | |
|---|---|
| **Puissance nominale électrique** | 168 W |
| **Tension** | 220-240 V |
| **Fréquence** | 50-60 Hz |
| **Longueur du câble d'alimentation** | 1500 mm |

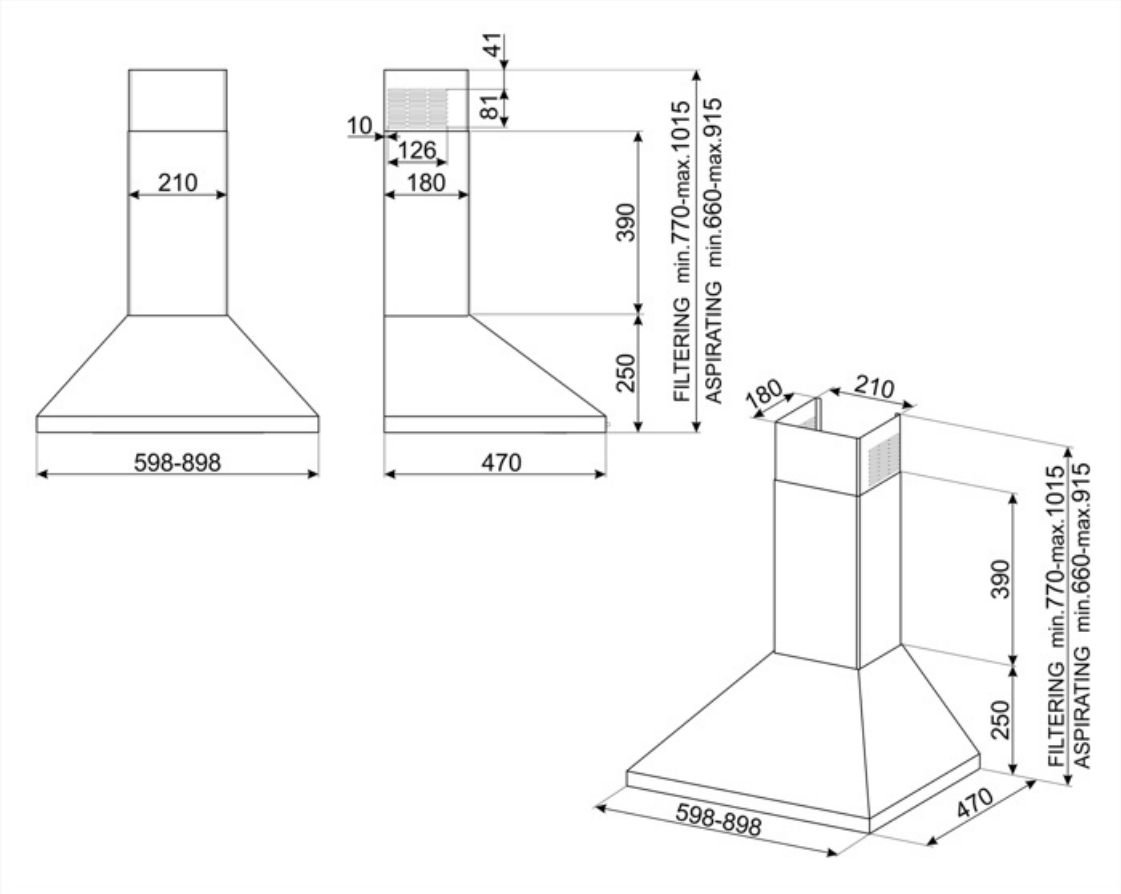
210
598-898
41
81
10
126
180
470
390
250
FILTERING min.770-max.1015
ASPIRATING min.660-max.915
180
210
390
250
FILTERING min.770-max.1015
ASPIRATING min.660-max.915
598-898
470

## Accessoires Compatibles

**KITFC152**

Filtre charbon pour recyclage intérieur rond Kit 2 pièces

## Symbols glossary

Filtres anti-graisses : Ce modèle est équipé de filtres qui permettent d'éliminer les graisses de la vapeur qui s'échappe des casseroles pendant la cuisson.

Eclairage : Les hottes sont équipées de lampes LED. La lumière peut être allumée indépendamment du ventilateur d'aspiration, ce qui permet d'éclairer le plan de travail.