KD91XE3

Famille	Hotte
Type de hotte	Hotte décorative murale
Design	Pyramidale
Type d'aspiration	Evacuation
Matériau	Inox
Type d'inox	Brossé
Code EAN	8017709345976
Largeur hotte	90 cm
Esthétique	Universel
Couleur	Inox
Finition	Satiné
Logo	Embouti



Commandes

Type de commandes	Touches

Programmes / Fonctions

Nombre de vitesses	3

Technologie

Nombre de lampes	2
Type d'éclairage	LED
Puissance de l'éclairage	4 W
Température de Couleur de la lumière (K)	4000 K
Capacité d'aspiration à l'air libre (P0)	620 m³/h
Puissance du moteur	160 W

Nombre de filtres	3
Filtres anti-graisses	Aluminium
Diamètre de sortie du moteur	150 mm
Distance minimale d'installation au dessus d'une table de cuisson gaz	650 mm
Distance minimale d'installation au dessus d'une table de cuisson électrique	500 mm

	Capacité d'aspiration (IEC 61591) [m³/h]	Niveau sonore (IEC 60704-2-13) [dBA]
Vitesse 1	260	45

Vitesse 2	390	54
Vitesse 3	600	63

Accessoires inclus

Tube de réduction sortie oui

Performance / Etiquette Energétique



Consommation d'énergie annuelle (AEC)	79 kWh/a
Classe d'efficacité énergétique	C
Efficacité fluidodynamique (FDE)	18,20
Classe d'efficacité fluidodynamique	C
Efficacité lumineuse (LE)	17 lux/W
Classe d'efficacité lumineuse	C
Efficacité de filtration des graisses	75,1 %
Classe d'efficacité de filtration des graisses	C
Débit d'air à la vitesse minimale	260 m³/h
Débit d'air à la vitesse maximale (Qmax)	600 m³/h
Emission acoustique de l'air pondérée à la vitesse minimale (SPEmin)	45 dBA
Emission acoustique de l'air pondérée à la vitesse maximale (SPEmax)	63 dBA
Facteur d'augmentation du temps (F)	1,3
Indice d'efficacité énergétique	75,6
Débit d'air mesuré au point de rendement maximal	338 m³/h
Pression d'air mesurée au point de rendement maximal	300 Pa
Puissance électrique à l'entrée mesurée au point de rendement maximal	155 W
Puissance nominale du système d'éclairage	8 W
Eclairement moyen du système d'éclairage sur la surface de cuisson (Emiddle)	133 lux
Niveau de bruit au réglage le plus élevé	63 dBA

Raccordement électrique

Puissance nominale électrique	168 W
Tension	220-240 V
Fréquence	50-60 Hz
Longueur du câble d'alimentation	1500 mm
Type de prise	Non

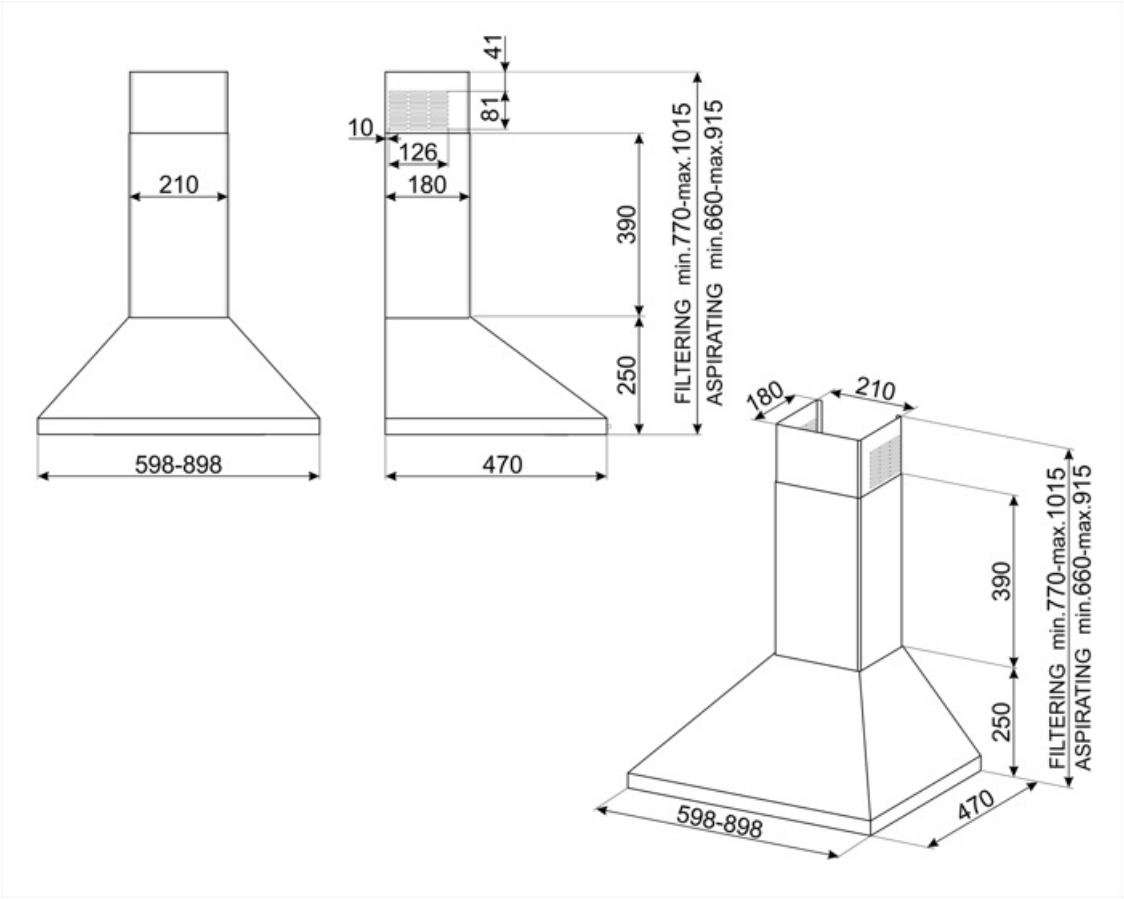
41
81
10
126
180
210
390
250
FILTERING min.770-max.1015
ASPIRATING min.660-max.915
598-898
470
180
210
390
250
FILTERING min.770-max.1015
ASPIRATING min.660-max.915
598-898
470

Accessoires Compatibles

KITFC152

Filtre charbon pour recyclage intérieur rond Kit 2 pièces



Symbols glossary



Filtres anti-graisses : Ce modèle est équipé de filtres qui permettent d'éliminer les graisses de la vapeur qui s'échappe des casseroles pendant la cuisson.



Eclairage : Les hottes sont équipées de lampes LED. La lumière peut être allumée indépendamment du ventilateur d'aspiration, ce qui permet d'éclairer le plan de travail.

