KDC61XE2

משפחת מוצרים	קולט אדים
סוג	קולט אדים דקורטיבי לקיר
עיצוב	ארובה
הוצאה	הוצאה
חומר	נירוסטה
סוג פלדה	מוברש
קוד EAN	8017709285760
רוחב קולט האדים	60 cm

אסתטיקה

סדרה עיצובית	Universale	**גימור**	סאטין
צבע	נירוסטה	**Logo**	Embossed

למשפחת תנורים

הגדרות בקרות	לחצנים

תוכניות / פונקציות

מס' מהירויות	3

מאפיינים טכניים

מס' נורות	2	**מס' מסננים**	2
סוג נורה	LED	**מסננים נגד שומן**	אלומיניום
הספק נורה	4 W	**מסנני פחם כלולים**	כן
סקלאת טמפרטורה של צבע תאורה (°K)	3000 °K	**פתח אוורור**	150 mm
		מרחק מינימלי מכיריים גז	650 mm
קיבולת מרבית של יציאה חופשית	620 m³/h	**מרחק מינימלי מכיריים חשמליות**	500 mm
הספק מנוע	140 W		

	IEC 61591 **קצב הוצאה** [m³/h]	IEC 60704-2-13 **רמת רעש** [dB(A)]

קולטי אדים	280	54
קולטי אדים	420	62
קולטי אדים	580	70

אביזרים כלולים

הפחתת צינור	כן

תווית חשמל / ביצועים

C

צריכת יעילות שנתית (AEChood)	77 kWh/a
דרגת יעילות אנרגטית	C
יעילות דינמית נוזלית (FDE)	15,30
קטגוריית יעילות דינמית נוזלית (FDEC)	D
יעילות תאורה (LE)	17 lux/W
קטגוריית יעילות תאורה (LEC)	C
יעילות סינון שומן (GFE)	75,1 %
קטגוריית יעילות סינון שומן (GFEC)	C
זרימת אוויר במהירות מינימלית (Qmin)	280 m³/h
זרימת אוויר במהירות מקסימלית (Qmax)	580 m³/h
פליטת עוצמת צליל אקוסטית באוויר A בשקלול במהירות מינימלית (SPEmin)	54 dB(A)
פליטת עוצמת צליל אקוסטית באוויר A בשקלול במהירות מרבית (SPEmax)	70 dB(A)
מקדם הארכת זמן (F)	1,4
אינדקס יעילות אנרגטית	79,9
קצב זרימת אוויר נמדד בנקודת היעילות הטובה ביותר (Qbep)	334 m³/h
לחץ אוויר נמדד בנקודת היעילות הטובה ביותר (Pbep)	229 Pa
מבוא הספק חשמל נמדד בנקודת היעילות הטובה ביותר (Wbep)	139 W
צריכת חשמל נקובה במערכת התאורה (WL)	8 W
הארה ממוצעת של התאורה במשטח הבישול (Emiddle)	133 lux
רמת עוצמת צליל בהגדרה הגבוהה ביותר (Lwa)	70 dB(A)

חיבור חשמלי

דירוג חיבור חשמלי	148 W
מתח	220-240 V
תדר (Hz)	50-60 Hz
אורך כבל חשמל	1500 mm

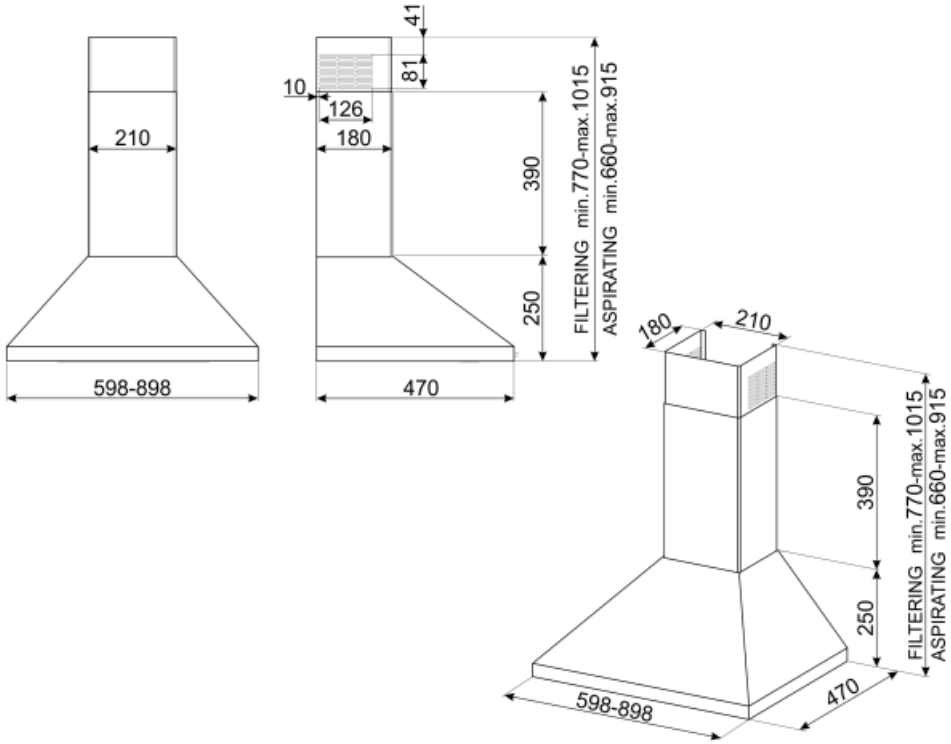
210
598-898
41
81
10
126
180
390
250
470
FILTERING min.770-max.1015
ASPIRATING min.660-max.915
180
210
390
250
470
598-898
FILTERING min.770-max.1015
ASPIRATING min.660-max.915

Not included accessories

KITFC152

מסנני פחם עגולים 2 יח' לערכה

Symbols glossary (TT)

מסננים: לדגם יש מסננים שמסייעים להסיר שומן מהקיטור שנפלט מהמחבתות במהלך הבישול.

מסנני פחם: הוצאה דרך מסנני פחם או ישירות החוצה מפחיתה ריחות בישול חזקים בצורה משמעותית.

C: דירוג החשמל של המוצר

תאורה: כל קולטי האדים של תנורים כוללים נורות שמאירות את אזור הבישול או מוסיפות לאווירה של המטבח.