KDC91XE2

Famille	Hotte
Type de hotte	Hotte décorative murale
Design	Pyramidale
Type d'aspiration	Evacuation
Matériau	Inox
Type d'inox	Brossé
Code EAN	8017709285777
Esthétique	Universel
Couleur	Inox
Finition	Satiné
Logo	Embouti

Commandes

Type de commandes	Touches

Programmes / Fonctions

Nombre de vitesses	3

Technologie

Nombre de lampes	2
Type d'éclairage	LED
Puissance de l'éclairage	4 W
Température de Couleur de la lumière (°K)	3000 °K
Capacité d'aspiration à l'air libre (P0)	620 m³/h
Puissance du moteur	140 W

Nombre de filtres	3
Filtres anti-graisses	Aluminium
Filtres charbon fournis	Oui
Diamètre de sortie du moteur	150 mm
Distance minimale d'installation au dessus d'une table de cuisson gaz	650 mm
Distance minimale d'installation au dessus d'une table de cuisson électrique	500 mm

	Capacité d'aspiration (IEC 61591) [m³/h]	Niveau sonore (IEC 60704-2-13) [dBA]

Vitesse 1	280	54
Vitesse 2	420	62
Vitesse 3	580	70

Accessoires inclus

Tube de réduction sortie	Oui

Performance / Etiquette Energétique

Consommation d'énergie annuelle (AEC)	77 kWh/a
Classe d'efficacité énergétique	C
Efficacité fluidodynamique (FDE)	15,30
Classe d'efficacité fluidodynamique	D
Efficacité lumineuse (LE)	17 lux/W
Classe d'efficacité lumineuse	C
Efficacité de filtration des graisses	75,1 %
Classe d'efficacité de filtration des graisses	C
Débit d'air à la vitesse minimale	280 m³/h
Débit d'air à la vitesse maximale (Qmax)	580 m³/h
Emission acoustique de l'air pondérée à la vitesse minimale (SPEmin)	54 dBA
Emission acoustique de l'air pondérée à la vitesse maximale (SPEmax)	70 dBA
Facteur d'augmentation du temps (F)	1,4
Indice d'efficacité énergétique	79,9
Débit d'air mesuré au point de rendement maximal	334 m³/h
Pression d'air mesurée au point de rendement maximal	229 Pa
Puissance électrique à l'entrée mesurée au point de rendement maximal	139 W
Puissance nominale du système d'éclairage	8 W
Eclairement moyen du système d'éclairage sur la surface de cuisson (Emiddle)	133 lux
Niveau de bruit au réglage le plus élevé	70 dBA

Raccordement électrique

Puissance nominale électrique	148 W
Tension	220-240 V
Fréquence	50-60 Hz
Longueur du câble d'alimentation	1500 mm

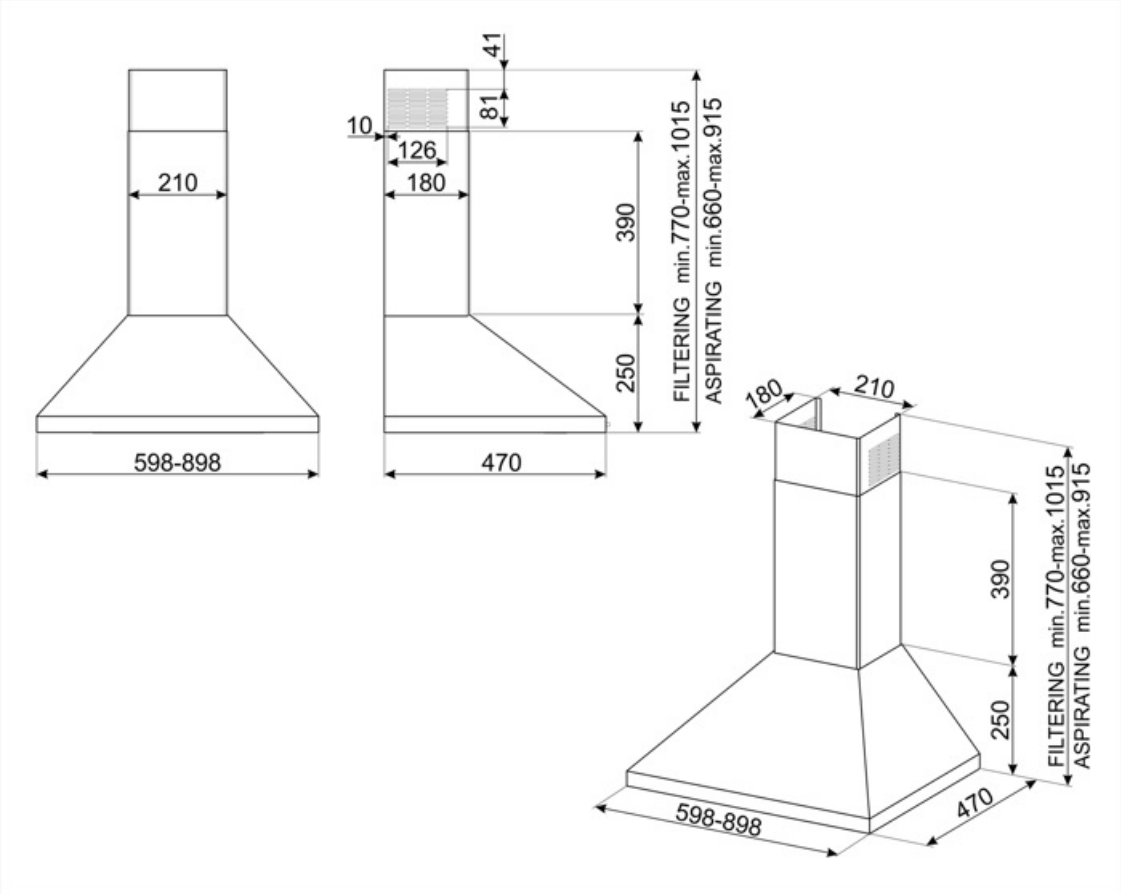
210
598-898
41
81
10
126
180
390
250
470
FILTERING min.770-max.1015
ASPIRATING min.660-max.915
180
210
390
250
598-898
470
FILTERING min.770-max.1015
ASPIRATING min.660-max.915

Accessoires Compatibles

KITFC152

Filtre charbon pour recyclage intérieur rond Kit 2 pièces

Symbols glossary

Filtres anti-graisses : Ce modèle est équipé de filtres qui permettent d'éliminer les graisses de la vapeur qui s'échappe des casseroles pendant la cuisson.

Eclairage : Les hottes sont équipées de lampes LED. La lumière peut être allumée indépendamment du ventilateur d'aspiration, ce qui permet d'éclairer le plan de travail.

Filtres à charbon actif inclus : Les filtres à charbon actif permettent de faire fonctionner la hotte en recyclage, garantissant une parfaite élimination des odeurs.