KDC91XE2

משפחת מוצרים	קולט אדים
סוג	קולט אדים דקורטיבי לקיר
עיצוב	ארובה
הוצאה	הוצאה
חומר	נירוסטה
סוג פלדה	מוברש
קוד EAN	8017709285777
סדרה עיצובית	Universale
צבע	נירוסטה
גימור	סאטין
Logo	Embossed

למשפחת תנורים

הגדרות בקרות	לחצנים

תוכנית / פונקציות

מס' מהירויות	3

מאפיינים טכניים

מס' נורות	2	**מס' מסננים**	3
סוג נורה	LED	**מסננים נגד שומן**	אלומיניום
הספק נורה	4 W	**מסנני פחם כלולים**	כן
סקלאת טמפרטורה של צבע תאורה (°K)	3000 °K	**פתח אוורור**	150 mm
קיבולת מרבית של יציאה חופשית	620 m³/h	**מרחק מינימלי מכיריים גז**	650 mm
הספק מנוע	140 W	**מרחק מינימלי מכיריים חשמליות**	500 mm

	קצב הוצאה IEC 61591 [m³/h]	**רמת רעש** IEC 60704-2-13 [dBA]
קולטי אדים	280	54
קולטי אדים	420	62

קולטי אדים	580	70

אביזרים כלולים

הפחתת צינור	כן

תווית חשמל / ביצועים

צריכת יעילות שנתית (AEChood)	77 kWh/a
דרגת יעילות אנרגטית	C
יעילות דינמית נוזלית (FDE)	15.30
קטגוריית יעילות דינמית נוזלית (FDEC)	D
יעילות תאורה (LE)	17 lux/W
קטגוריית יעילות תאורה (LEC)	C
יעילות סינון שומן (GFE)	75.1 %
קטגוריית יעילות סינון שומן (GFEC)	C
זרימת אוויר במהירות מינימלית (Qmin)	280 m³/h
זרימת אוויר במהירות מקסימלית (Qmax)	580 m³/h
פליטת עוצמת צליל אקוסטית באוויר A בשקלול במהירות מינימלית (SPEmin)	54 dBA
פליטת עוצמת צליל אקוסטית באוויר A בשקלול במהירות מרבית (SPEmax)	70 dBA
מקדם הארכת זמן (F)	1.4
אינדקס יעילות אנרגטית	79.9
קצב זרימת אוויר נמדד בנקודת היעילות הטובה ביותר (Qbep)	334 m³/h
לחץ אוויר נמדד בנקודת היעילות הטובה ביותר (Pbep)	229 Pa
מבוא הספק חשמל נמדד בנקודת היעילות הטובה ביותר (Wbep)	139 W
צריכת חשמל נקובה במערכת התאורה (WL)	8 W
הארה ממוצעת של התאורה במשטח הבישול (Emiddle)	133 lux
רמת עוצמת צליל בהגדרה הגבוהה ביותר (Lwa)	70 dBA

חיבור חשמלי

דירוג חיבור חשמלי	148 W
מתח	220-240 V
תדר (Hz)	50-60 Hz
אורך כבל חשמל	1500 mm

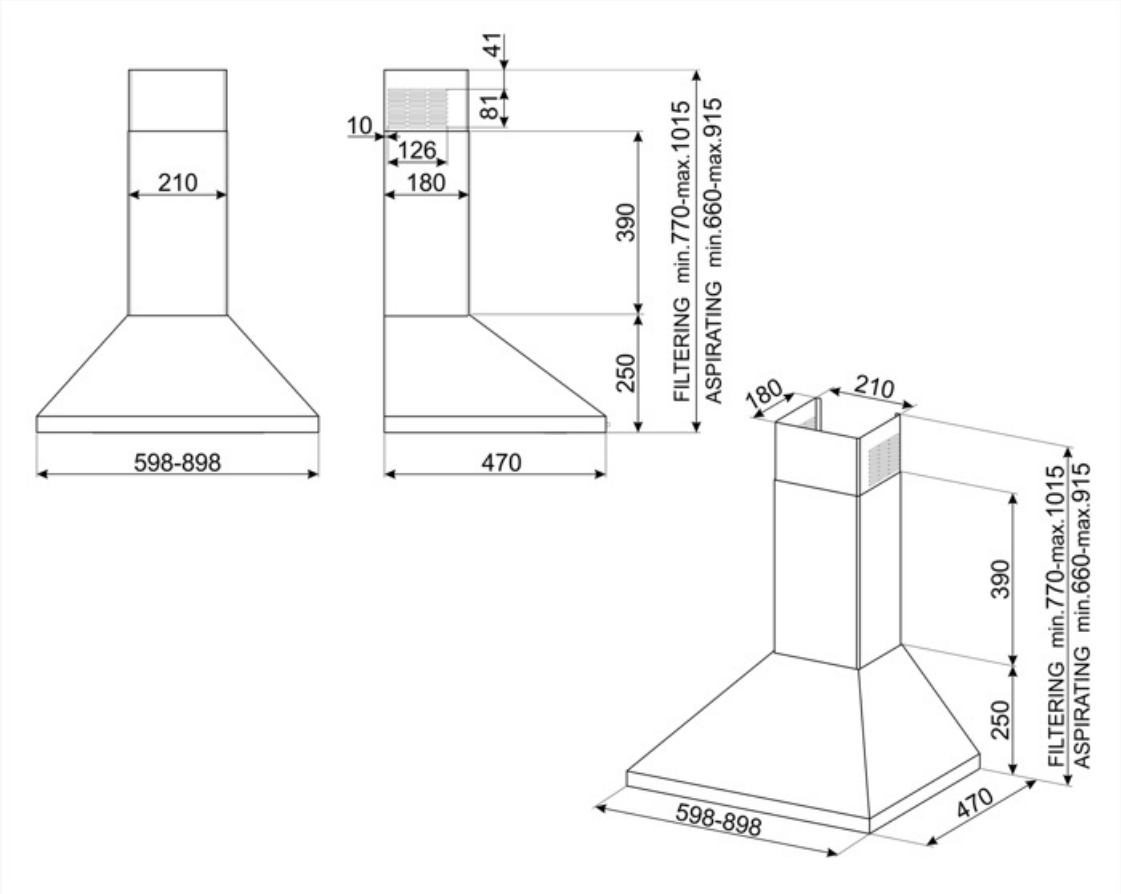
210
598-898
41
81
10
126
180
390
250
470
FILTERING min.770-max.1015
ASPIRATING min.660-max.915
180
210
390
250
598-898
470
FILTERING min.770-max.1015
ASPIRATING min.660-max.915

Compatible Accessories

KITFC152

מסנני פחם עגולים 2 יח' לערכה

Symbols glossary

מסננים: לדגם יש מסננים שמסייעים להסיר שומן מהקיטור שנפלט מהמחבתות במהלך הבישול.

מסנני פחם: הוצאה דרך מסנני פחם או ישירות החוצה מפחיתה ריחות בישול חזקים בצורה משמעותית.

תאורה: כל קולטי האדים של תנורים כוללים נורות שמאירות את אזור הבישול או מוסיפות לאווירה של המטבח.