KDD60VXE-3

Οικογένεια προϊόντων	Απορροφητήρας
ΤΥΠΟΣ ΑΠΟΡΡΟΦΗΤΗΡΑ	Πάγκου
Design	Πλήρως εντοιχιζόμενος
Τύπος απορρόφησης	Με εξαγωγή
Ηλεκτρονικός έλεγχος λειτουργίας	Ναι
Περιμετρική απορρόφηση	Ναι
Υλικό	Ανοξείδωτο ατσάλι
Τύπος ατσαλιού	Βουρτσισμένο
Κωδικός EAN	8017709346133
Αισθητική	Universal
Χρωμα	Μαύρο
Φινίρισμα	Σατέν
Τύπος γυαλιού	Μαύρο
Χρώμα σειρογραφίας	Λευκό
Λογότυπος	Μεταξοτυπία

ΧΕΙΡΙΣΜΟΣ

Χειρισμός	Έλεγχος αφής	**Οθόνη**	Ψηφιακή
Χρώμα led	Κόκκινο		

Προγράμματα/Λειτουργίες

Αριθμός ταχυτήτων	4
Εντατική ταχύτητα	BOOST
Αυτόματη λειτουργία	24 hours
Άλλες λειτουργίες	Delay_function
Επιλογή ρύθμισης διάρκειας	

ΤΕΧΝΙΚΑ ΧΑΡΑΚΤΗΡΙΣΤΙΚΑ

Απομακρυσμένο μοτέρ	KITRBDD - Κιτ προαιρετικό	**Μέγιστη απορρόφηση ελεύθερης εξόδου**	680 m³/h
Αριθμός λαμπτήρων	1	**Ισχύς μοτέρ**	250 W
Τύπος λαμπτήρων	Led	**Αριθμός φίλτρων**	2
Ισχύς φωτός	6 W	**Φίλτρα συγκράτησης λίπους**	Αλουμίνιο
Λειτουργία μείωσης έντασης φωτισμού	Ναι	**Ένδειξη καθαρισμού φίλτρου λίπους**	Ναι

Θερμοκρασία φωτισμού (°K)	2700 °K	**Διάμετρος εξόδου**	150 mm

	Ρυθμός εξαγωγής IEC 61591 [m³/h]	**Επίπεδο θορύβου** IEC 60704-2-13 [dBA]
ΤΑΧΥΤΗΤΑ 1	200	46
ΤΑΧΥΤΗΤΑ 2	280	52
ΤΑΧΥΤΗΤΑ 3	350	59
Ταχύτητα 4	430	62
ΕΝΤΑΤΙΚΗ ΤΑΧΥΤΗΤΑ	650	70

ΠΕΡΙΛΑΜΒΑΝΟΜΕΝΑ ΑΞΕΣΟΥΑΡ

Τηλεχειρισμός	Προαιρετικό	**Συστολή σωλήνα από 15 στα 12,5εκ.**	Ναι
Συρόμενο πάνελ	Ναι		

ΣΗΜΑΝΣΗ ΑΠΟΔΟΣΗΣ / ΕΝΕΡΓΕΙΑΣ

Ετήσια Απόδοση Κατανάλωσης (AEChood)	64 kWh/a
ΕΝΕΡΓΕΙΑΚΗ ΚΛΑΣΗ (EEC)	B
Δυναμική Απόδοση Ρεύματος Αέρα (FDE)	28.50
Κλάση απόδοσης δυναμικής ρευμάτων αέρος (FDEC)	A
Απόδοση φωτισμού (LE)	33 lux/W
Κατηγορία απόδοσης φωτισμού (LEC)	A
Απόδοση φιλτραρίσματος λίπους (GFE)	55.1 %
Κατηγορία απόδοσης φιλτραρίσματος λίπους (GFEC)	E
Ροή αέρα στις ελάχιστες στροφές (Qmin)	200 m³/h
Ροή αέρα στις μέγιστες στροφές (Qmax)	350 m³/h
Ροή αέρα στην εντατική λειτουργία (Qboost)	650 m³/h
Εκπομπή θορύβου με στάθμιση A στον αέρα στις ελάχιστες στροφές (SPEmin)	46 dBA
Εκπομπή θορύβου με στάθμιση A στον αέρα στις μέγιστες στροφές (SPEmax)	59 dBA
Εκπομπή θορύβου με στάθμιση A στον αέρα στην εντατική λειτουργία (SPEboost)	70 dBA
Κατανάλωση ισχύος σε κατάσταση εκτός λειτουργίας (Po)	0.49 W
Συντελεστής αύξησης χρόνου (F)	1.0
Δείκτης ενεργειακής απόδοσης	59
Μετρημένος ρυθμός ροής αέρα στο σημείο βέλτιστης απόδοσης (Qbep)	377 m³/h
Μετρημένη πίεση αέρα στο σημείο βέλτιστης απόδοσης (Pbep)	446 Pa
Μετρημένη ηλεκτρική ισχύς εισόδου στο σημείο βέλτιστης απόδοσης (Wbep)	164 W
Ονομαστική κατανάλωση ισχύος του συστήματος φωτισμού (WL)	6 W
Μέσος φωτισμός στην επιφάνεια μαγειρέματος (Emiddle)	200 lux

Επίπεδο θορύβου στην υψηλότερη ρύθμιση (Lwa)	52 dBA

ΗΛΕΚΤΡΙΚΗ ΣΥΝΔΕΣΗ

Φις	(F;E) Σούκο	**Συχνότητα (Hz)**	50-60 Hz
Ονομαστική ισχύς	256 W	**Μήκος καλωδίου τροφοδοσίας**	1500 mm
Τάση	220-240 V		

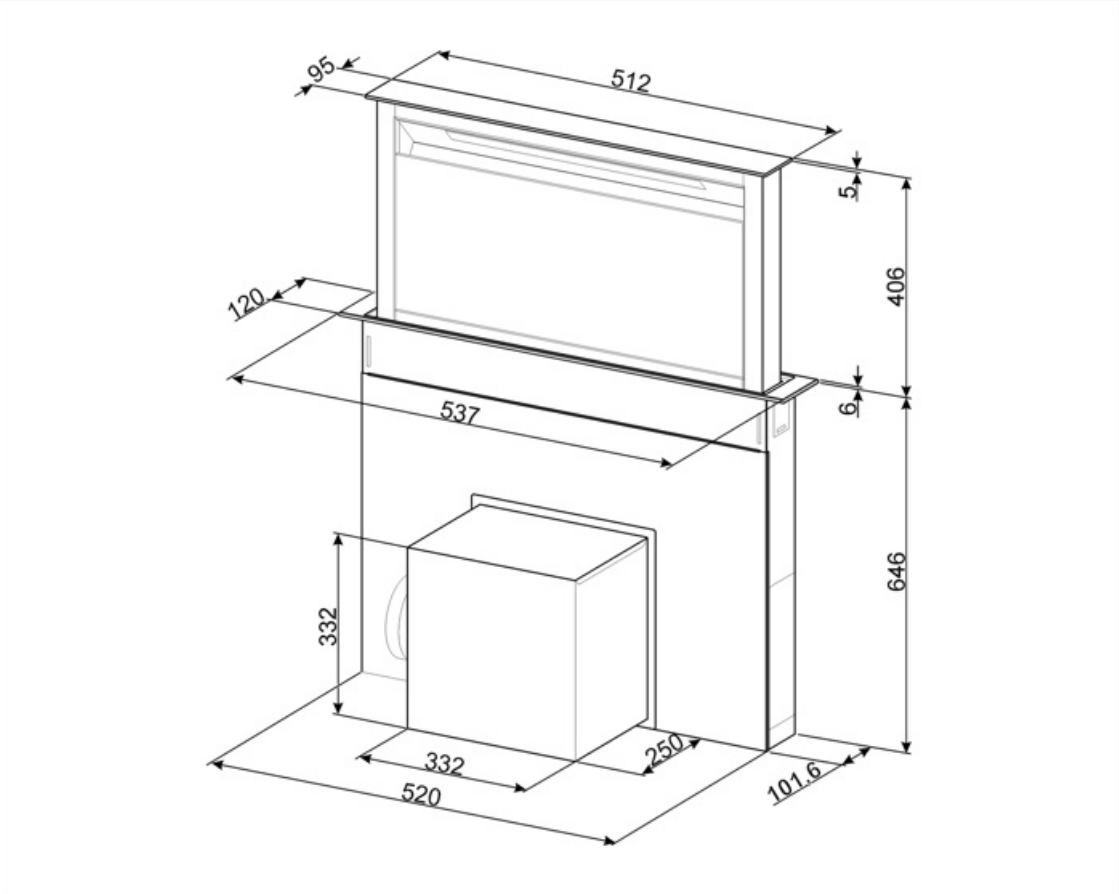

Compatible Accessories

KITFCDD60

Φίλτρο άνθρακα για απορροφητήρα Down Draft Κιτ 1 τεμαχίου Πλένεται σε πλυντήριο πιάτων

KITRBDD

απομακρυσμένος φυσητήρας κιτ για απορροφητήρα DD

KITVENT150

Άνοιγμα κινητήρα 150 mm με ανεπίστροφη βαλβίδα

RCKF2

Απομακρυσμένος έλεγχος

Symbols glossary

24ωρο: Όταν επιλέγεται αυτή η λειτουργία ανανεώνει τον αέρα για περίπου 10 λεπτά κάθε ώρα για μια περίοδο 24 ωρών, με ελάχιστη ταχύτητα και ένα ανεπαίσθητο επίπεδο θορύβου.

Αυτόματη απενεργοποίηση: Μια ειδική ρύθμιση, για να τρέξει μετά το τέλος του μαγειρέματος για μια προκαθορισμένη ώρα και στη συνέχεια απενεργοποιείται αυτόματα.

Μείωση έντασης φωτισμού

Προειδοποιητική λυχνία(-ες): να συμβουλεύει (-ουν) πότε χρειάζονται αλλαγή τα φίλτρα.

Πλαίσια περιμετρικής εξαγωγής: πολύ αποτελεσματικά και βοηθούν στη μείωση του θορύβου.

Εντατική/turbo ρύθμιση: όταν απαιτείται εξαιρετικά γρήγορη εξαγωγή.

Φίλτρα: Το μοντέλο διαθέτει φίλτρα που βοηθούν στην αφαίρεση του λίπους από τον ατμό που προέρχεται από τα τηγάνια κατά τη διάρκεια του μαγειρέματος.

Ηλεκτρονική οθόνη: για οπτική υπενθύμιση των επιλογών που έχουν επιλεγεί.

Φώτα: Όλοι οι απορροφητήρες κουζίνας διαθέτουν φώτα για να φωτίζουν το χώρο μαγειρέματος ή να βελτιώνουν την ατμόσφαιρα της κουζίνας.

Χειριστήρια αφής: Τα εύχρηστα χειριστήρια αφής επιτρέπουν τον προγραμματισμό της συσκευής με το πάτημα ενός κουμπιού.

Benefit (TT)

Perimetral aspiration

Optimized extraction through the perimeter aspiration system

Perimeter aspiration enhances extraction efficiency by directing vapors along the edges of the panel beneath the filters, optimizing air capture

Dimmering & Tunable lights

Customized lighting with LED lights featuring adjustable intensity and color temperature, from warm to cool tones