KDD90CNE2

Famille	Hotte
Type de hotte	De plan
Design	Tout intégrable
Type d'aspiration	Evacuation
Contrôle électronique	Oui
Aspiration périmétrale	Oui
Matériau	Matériau émaillé
Code EAN	8017709346126
Largeur hotte	90 cm
Esthétique	Universel
Couleur	Noir
Finition	Verre
Type de verre	Noir
Couleur de la sérigraphie	Gris métal
Logo	Sérigraphié

Commandes

Type de commandes	Commandes tactiles	**Afficheur**	Digital
Couleur des LED	Blanc		

Programmes / Fonctions

Nombre de vitesses	4
Vitesse intensive	BOOST
Fonction de purification de l'air 24h	24
Autres fonctions	Fonction départ différé
Option de programmation de la durée	

Technologie

Moteur déporté	KITRBDD en option	**Capacité d'aspiration à l'air libre (P0)**	740 m³/h
Nombre de lampes	1	**Puissance du moteur**	250 W
Type d'éclairage	LED	**Nombre de filtres**	2
Puissance de l'éclairage	5 W	**Filtres anti-graisses**	Aluminium
Intensité de la lumière réglable	Oui	**Témoin de remplacement des filtres**	Oui
Température de Couleur de la lumière (K)	4000 K		

Diamètre de sortie du moteur	150 mm

	Capacité d'aspiration (IEC 61591) [m³/h]	Niveau sonore (IEC 60704-2-13) [dBA]
Vitesse 1	200	43
Vitesse 2	280	49
Vitesse 3	350	53
Vitesse 4	440	57
Vitesse intensive	720	68

Accessoires inclus

Télécommande	En option
Ouverture motorisée	Oui
Tube de réduction sortie	Oui

Performance / Etiquette Energétique

Consommation d'énergie annuelle (AEC)	57 kWh/a
Classe d'efficacité énergétique	A
Efficacité fluidodynamique (FDE)	29.30
Classe d'efficacité fluidodynamique	A
Efficacité lumineuse (LE)	40 lux/W
Classe d'efficacité lumineuse	A
Efficacité de filtration des graisses	65.1 %
Classe d'efficacité de filtration des graisses	D
Débit d'air à la vitesse minimale	200 m³/h
Débit d'air à la vitesse maximale (Qmax)	350 m³/h
Débit d'air en mode intensif ou "boost"	720 m³/h
Emission acoustique de l'air pondérée à la vitesse minimale (SPEmin)	43 dBA
Emission acoustique de l'air pondérée à la vitesse maximale (SPEmax)	53 dBA
Emission acoustique de l'air pondérée à la vitesse intensive (SPEboost)	68 dBA
Facteur d'augmentation du temps (F)	0.9
Indice d'efficacité énergétique	53.1
Débit d'air mesuré au point de rendement maximal	398 m³/h
Pression d'air mesurée au point de rendement maximal	429 Pa
Puissance électrique à l'entrée mesurée au point de rendement maximal	162 W
Puissance nominale du système d'éclairage	5 W
Eclairement moyen du système d'éclairage sur la surface de cuisson (Emiddle)	200 lux

Niveau de bruit au réglage le plus élevé	49 dBA

Raccordement électrique

Puissance nominale électrique	255 W	**Longueur du câble d'alimentation**	1500 mm
Tension	220-240 V	**Type de prise**	(F;E) Schuko
Fréquence	50-60 Hz		

Egalement disponible

Autres couleurs disponibles	Blanc, Verre miroir

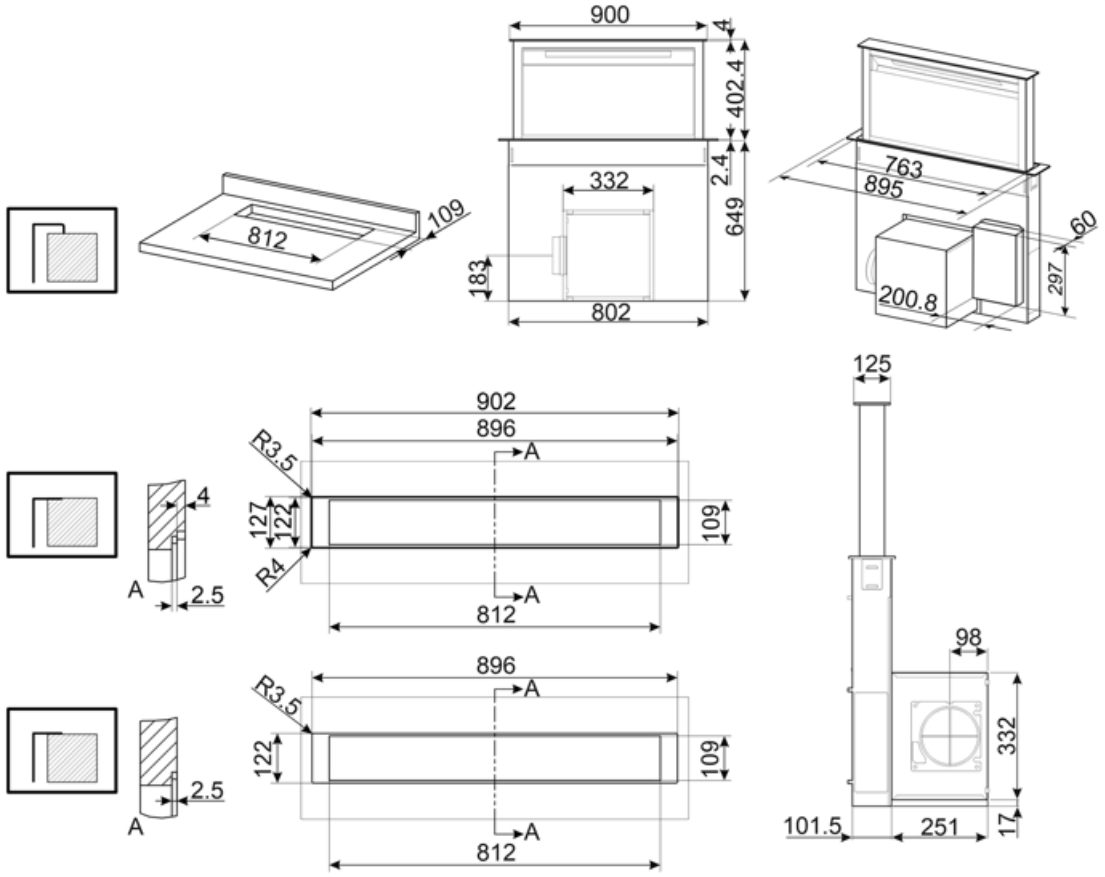

Accessoires Compatibles

KITFCDD

Filtre charbon pour recyclage intérieur pour hotte de plan kit 1 pièce Lavable au lave-vaisselle

RCKF2

Télécommande pour hottes

KITRBDD

Kit moteur déporté pour hotte de plan

Symbols glossary

Fonction 24h : Cette fonction crée un recyclage de l'air continu dans la pièce pour profiter d'un air purifié toute la journée. Le moteur s'active à la vitesse d'aspiration minimum pendant 10 minutes toutes les heures sur une période de 24 heures.

Arrêt automatique : L'option Arrêt automatique vous permet de programmer le temps d'arrêt de la hotte qui continuera à purifier l'air jusqu'à son arrêt automatique.

Variateur de lumière

Signal lumineux : Un signal lumineux s'allume lorsque les filtres à charbon actif doivent être remplacés.

Aspiration périmétrale : Ce type d'aspiration est concentré sur la zone périmétrale. En plus d'améliorer l'esthétique de la hotte, en recouvrant les filtres, il permet d'avoir une plus grande surface d'aspiration et d'offrir une aspiration plus silencieuse, limitant les vibrations des filtres.

Fonction Turbo : La fonction Turbo permet de faire fonctionner la hotte à puissance maximale, pour accélérer l'élimination des odeurs les plus persistantes.

Filtres anti-graisses : Ce modèle est équipé de filtres qui permettent d'éliminer les graisses de la vapeur qui s'échappe des casseroles pendant la cuisson.

A : La classe A des produits Smeg garantit de basses consommation d'énergie

Afficheur électronique : L'affichage électronique digital permet de visualiser immédiatement les fonctions réglées.

Eclairage : Les hottes sont équipées de lampes LED. La lumière peut être allumée indépendamment du ventilateur d'aspiration, ce qui permet d'éclairer le plan de travail.

Commandes sensitives : Les commandes tactiles faciles à utiliser permettent de programmer l'appareil par simple pression sur un bouton.