KFAB75BL

Οικογένεια προϊόντων	Απορροφητήρας
ΤΥΠΟΣ ΑΠΟΡΡΟΦΗΤΗΡΑ	Τοίχου
Design	Επικλινές
Τύπος απορρόφησης	Ανακύκλωση με φίλτρα
Ηλεκτρονικός έλεγχος λειτουργίας	Ναι
Υλικό	Βαμμένο υλικό
Τύπος ατσαλιού	Βουρτσισμένο
Κωδικός EAN	8017709224868
Αισθητική	50's Style
Χρωμα	Μαύρο
Φινίρισμα	Γυαλιστερό
Λογότυπος	Εφαρμοσμένο

ΧΕΙΡΙΣΜΟΣ

Χειρισμός	Ηλεκτρονικά πλήκτρα	**Χρώμα led**	Λευκό

Προγράμματα/Λειτουργίες

Αριθμός ταχυτήτων	3
Εντατική ταχύτητα	BOOST
Επιλογή ρύθμισης διάρκειας	

ΤΕΧΝΙΚΑ ΧΑΡΑΚΤΗΡΙΣΤΙΚΑ

Αριθμός λαμπτήρων	2
Τύπος λαμπτήρων	Led
Ισχύς φωτός	1 W
Θερμοκρασία φωτισμού (°K)	4000 °K
Μέγιστη απορρόφηση ελεύθερης εξόδου	820 m³/h
Ισχύς μοτέρ	280 W
Αριθμός φίλτρων	3
Φίλτρα συγκράτησης λίπους	Ανοξείδωτο ατσάλι
Περιλαμβάνονται φίλτρα άνθρακα	Ναι
Ένδειξη καθαρισμού φίλτρου λίπους	Ναι
Διάμετρος εξόδου	150 mm
Ελάχιστη απόσταση από εστία αερίου	650 mm
Ελάχιστη απόσταση από εστία ηλεκτρική	650 mm
Ανεπίστροφη βαλβίδα	Ναι

	Ρυθμός εξαγωγής IEC 61591 [m³/h]	**Επίπεδο θορύβου** IEC 60704-2-13 [dBA]
ΤΑΧΥΤΗΤΑ 1	333	50
ΤΑΧΥΤΗΤΑ 2	477	59
ΤΑΧΥΤΗΤΑ 3	649	67
ΕΝΤΑΤΙΚΗ ΤΑΧΥΤΗΤΑ	797	72

ΠΕΡΙΛΑΜΒΑΝΟΜΕΝΑ ΑΞΕΣΟΥΑΡ

Τηλεχειρισμός	Ναι	**Συρόμενο πάνελ**	Ναι

ΣΗΜΑΝΣΗ ΑΠΟΔΟΣΗΣ / ΕΝΕΡΓΕΙΑΣ

Ετήσια Απόδοση Κατανάλωσης (AEChood)	36 kWh/a
ΕΝΕΡΓΕΙΑΚΗ ΚΛΑΣΗ (EEC)	A+
Δυναμική Απόδοση Ρεύματος Αέρα (FDE)	36.6
Κλάση απόδοσης δυναμικής ρευμάτων αέρος (FDEC)	A
Απόδοση φωτισμού (LE)	68.2 lux/W
Κατηγορία απόδοσης φωτισμού (LEC)	A
Απόδοση φιλτραρίσματος λίπους (GFE)	61.1 %
Κατηγορία απόδοσης φιλτραρίσματος λίπους (GFEC)	E
Ροή αέρα στις ελάχιστες στροφές (Qmin)	333 m³/h
Ροή αέρα στις μέγιστες στροφές (Qmax)	649 m³/h
Ροή αέρα στην εντατική λειτουργία (Qboost)	797 m³/h
Εκπομπή θορύβου με στάθμιση A στον αέρα στις ελάχιστες στροφές (SPEmin)	50 dBA
Εκπομπή θορύβου με στάθμιση A στον αέρα στις μέγιστες στροφές (SPEmax)	67 dBA
Εκπομπή θορύβου με στάθμιση A στον αέρα στην εντατική λειτουργία (SPEboost)	72 dBA
Συντελεστής αύξησης χρόνου (F)	0.7
Δείκτης ενεργειακής απόδοσης	39.7
Μετρημένος ρυθμός ροής αέρα στο σημείο βέλτιστης απόδοσης (Qbep)	421 m³/h
Μετρημένη πίεση αέρα στο σημείο βέλτιστης απόδοσης (Pbep)	422 Pa
Μετρημένη ηλεκτρική ισχύς εισόδου στο σημείο βέλτιστης απόδοσης (Wbep)	135 W
Ονομαστική κατανάλωση ισχύος του συστήματος φωτισμού (WL)	2 W
Μέσος φωτισμός στην επιφάνεια μαγειρέματος (Emiddle)	150 lux
Επίπεδο θορύβου στην υψηλότερη ρύθμιση (Lwa)	67 dBA

ΗΛΕΚΤΡΙΚΗ ΣΥΝΔΕΣΗ

Τύπος μπαταρίας	Αλκαλική-Διοξείδιο του Μαγγανίου (Zn/MnO2)	**Τάση**	220-240 V
Ονομαστική ισχύς	282 W	**Συχνότητα (Hz)**	50-60 Hz
Ένταση ρεύματος	1 A	**Μήκος καλωδίου τροφοδοσίας**	1500 mm

Διαθέσιμο επίσης

Alternative colours availible	Λευκό, Μπεζ, Blue, Κόκκινο	**Available colours**	KFAB75WH-KFAB75CR-KFAB75UJ-KFAB75RD

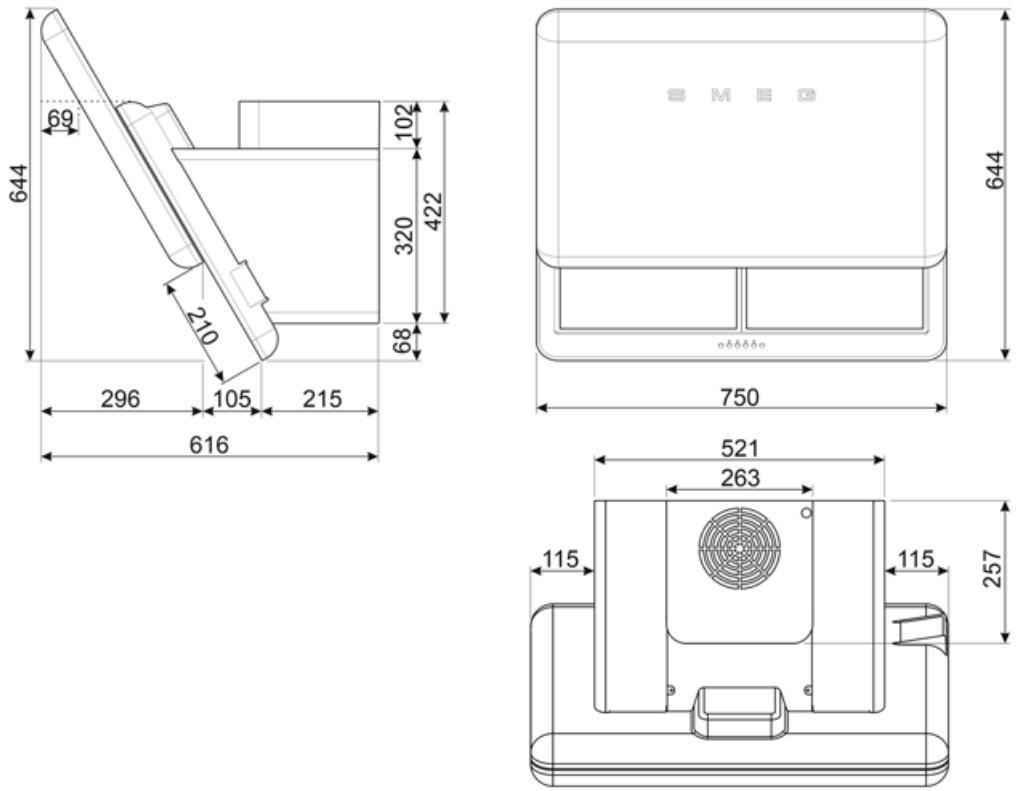

Compatible Accessories

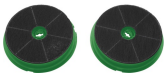

FLTSI

Φίλτρα άνθρακα Kit 2 τεμαχίων

KITCMNFABBL

Ζεύγος καμινάδων (2 τεμαχία) διαστάσεις 550 min 1035 max (263 * 257 mm) KFAB75BL MAYPH

Symbols glossary

Φίλτρα: Το μοντέλο διαθέτει φίλτρα που βοηθούν στην αφαίρεση του λίπους από τον ατμό που προέρχεται από τα τηγάνια κατά τη διάρκεια του μαγειρέματος.

Φίλτρα άνθρακα: Η εξαγωγή μέσω φίλτρων άνθρακα ή απευθείας στο εξωτερικό μειώνει σημαντικά τις έντονες οσμές του μαγειρέματος.

Προειδοποιητική λυχνία(-ες): να συμβουλεύει (-ουν) πότε χρειάζονται αλλαγή τα φίλτρα.

Εντατική/turbo ρύθμιση: όταν απαιτείται εξαιρετικά γρήγορη εξαγωγή.

Αυτόματη απενεργοποίηση: Μια ειδική ρύθμιση, για να τρέξει μετά το τέλος του μαγειρέματος για μια προκαθορισμένη ώρα και στη συνέχεια απενεργοποιείται αυτόματα.

A+: Η κατηγορία ενεργειακής απόδοσης A+ συμβάλλει στην εξοικονόμηση ενέργειας έως και 10% σε σύγκριση με την κατηγορία A. Η μέγιστη απόδοση με ελάχιστη κατανάλωση είναι εγγυημένη.

Φώτα: Όλοι οι απορροφητήρες κουζίνας διαθέτουν φώτα για να φωτίζουν το χώρο μαγειρέματος ή να βελτιώνουν την ατμόσφαιρα της κουζίνας.