KFAB75BL

Familia	Campana
Tipo Campana	Decoración mural
Diseño	Inclinata
Filtración	Recirculación
Control electrónico	Sí
Material	Material pintado
Tipo de inox	Cepillado
Código EAN	8017709224868
Ancho	75 cm
Estética	50's Style
Color	Negro
Acabado	Brillante
Logo	Insertado

Mandos

Regulación de mandos	Teclas electrónicas	**Color Led**	Blanco

Programas/Funciones

N.° de velocidades	3
Velocidad intensiva	BOOST
Opciones de programación tiempo	

Características técnicas

N° de Luces	2	**Filtros antigrasa**	Acero inoxidable
Tipo de Luz	LED	**Filtros carbón de serie**	Sí
Potencia luz	1 W	**Indicador cambio de filtros**	Sí
Escala de temperatura de color (° K)	4000 K	**Diámetro embocadura motor**	150 mm
Capacidad máxima de aspiración en modalidad libre (P0)	820 m³/h	**Distancia mínima de la encimera de gas**	650 mm
Potencia motor	280 W	**Distancia mínima de la encimera eléctrica**	650 mm
N° de Filtros	3	**Válvula de retención**	Sí

	Capacidad de aspiración (IEC 61591) [m³/h]	Rumorosidad (IEC 60704-2-13) [dBA]

Velocidad 1	333	50
Velocidad 2	477	59
Velocidad 3	649	67
Velocidad intensiva	797	72

Equipo accesorios incluidos

Control remoto	Sí	**Puerta corredera**	Sí

Prestaciones/Etiqueta energética

Consumo anual (AEChood)	36 kWh/a
Clase eficiencia energética (EEC)	A+
Eficiencia Fluidodinámica (FDE)	36.6
Clase de eficiencia fluido dinámico (FDEC)	A
Clase de eficiencia de iluminación (LE)	68.2 lux/W
Eficiencia de iluminación (LEC)	A
Eficiencia de filtrado de grasa (GFE)	61.1 %
Clase de eficiencia de filtrado de grasa (GFEC)	E
Flujo de aire a la velocidad mínima (Qmin)	333 m³/h
Flujo de aire a la máxima potencia (Qmax)	649 m³/h
Flujo de aire en posición reforzada Qboost)	797 m³/h
Emisiones sonoras en el aire ponderadas por el valor A en su ajuste mínimo de utilización normal:(SPEmin)	50 dBA
Emisiones sonoras en el aire ponderadas por el valor A en su ajuste máximo de utilización normal: (SPEmax)	67 dBA
Emisiones sonoras en el aire ponderadas por el valor A en posición ultrarrápida o reforzada: (SPEboost)	72 dBA
Factor aumento de tiempo (F)	0.7
Índice de eficiencia energética primera cavidad	39.7
Caudal de aire medido en el mejor punto de eficiencia (Qbep)	421 m³/h
Presión de aire medida en el mejor punto de eficiencia (Qbep)	422 Pa
Entrada de potencia eléctrica medida en el mejor punto de eficiencia (Wbep)	135 W
Potencia normal sistema de luz (Wl)	2 W
Iluminación media sobre la superfície de cocción	150 lux
Nivel de potencia acústica más alta (Lwa)	67 dBA

Conexión eléctrica

Battery type	Alkaline-Manganese Dioxide (Zn/MnO2)	**Tensión**	220-240 V
Datos nominales de conexión eléctrica	282 W	**Frecuencia (Hz)**	50-60 Hz
Corriente	1 A	**Longitud del cable de alimentación**	1500 mm

Disponible también

Otros colores disponibles	Blanco, Crema, Azul, Rojo	**Códigos de otros colores disponibles**	KFAB75WH-KFAB75CR-KFAB75UJ-KFAB75RD

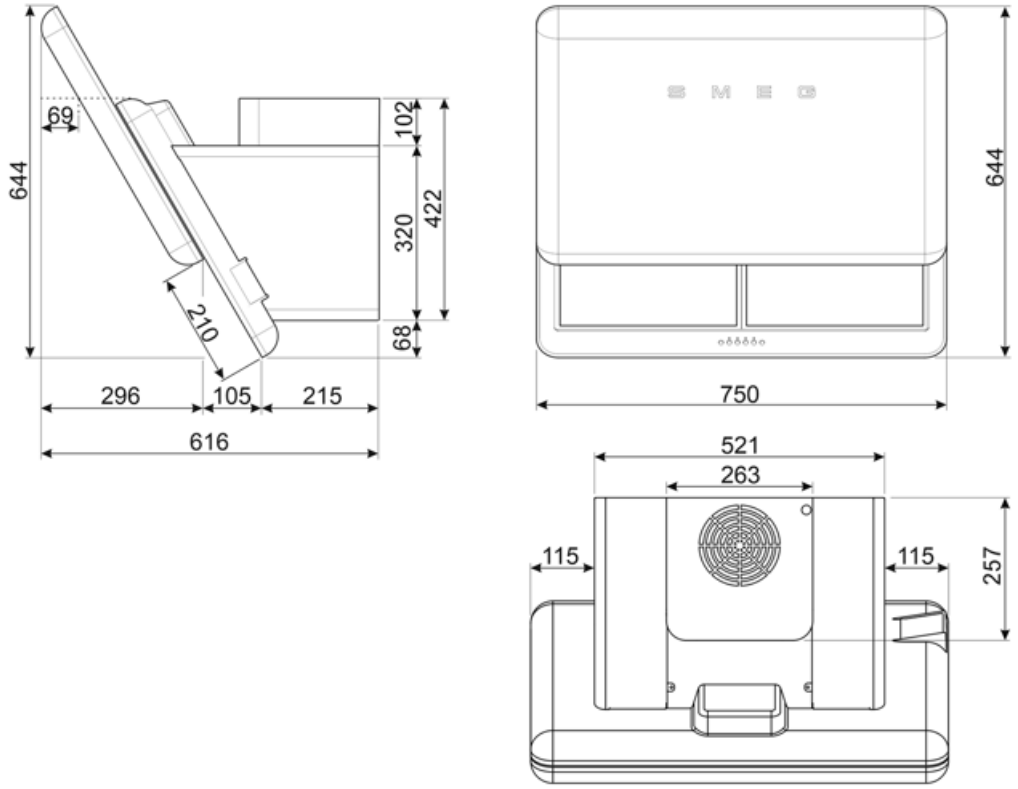

Accesorios Compatible

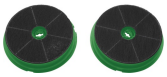

FLTSI

Charcoal filters Kit 2 pieces

KITCMNFABBL

Chimneys (2 pieces) Dimensions 550 min. 1035 max. (263x257) For KFAB75BL Black

Symbols glossary

Filtros de grasa: los filtros de grasa purifican el aire de las grasas de cocción. Son fácilmente extraíbles para su limpieza periódica.

A +: los electrodomésticos Smeg permiten ahorros de energía considerables en Clase A, A +, A ++ y A +++, para reducir el consumo mientras se mantiene la máxima eficiencia y garantizar el respeto por el medio ambiente.

Señal luminosa: se enciende una señal luminosa cuando es necesario reemplazar los filtros de carbón activado.

Función Turbo: La función Turbo le permite operar la campana a la máxima potencia, para acelerar la eliminación de olores más persistentes.

Apagado automático: la opción de apagado automático le permite programar el tiempo de desactivación de la campana, que continuará purificando el aire hasta que se apague automáticamente.

Filtros de carbón activado: los filtros de carbón activado permiten recircular la función de la campana, garantizando una eliminación perfecta de los olores.

Luz: las campanas están equipadas con lámparas LED. La luz se puede encender independientemente del ventilador de succión y, por lo tanto, permite que se ilumine la superficie de trabajo.