# KFAB75BL

| | |
|---|---|
| **Семейство продуктов** | Вытяжка |
| **Тип вытяжки** | Вытяжка настенная |
| **Дизайн** | Скошенный |
| **Режим отвода воздуха** | Режим рециркуляции воздуха |
| **Электронное управление** | Да |
| **Материал** | Эмалированная сталь |
| **Тип нержавеющей стали** | Матовая |
| **EAN-код** | 8017709224868 |
| **Ширина (мм)** | 75 см |
| **Эстетика** | Стиль 50-х г.г. |
| **Цвет** | Черный |
| **Отделка** | Глянцевый |
| **Логотип** | Накладной |

## Управление

| | | | |
|---|---|---|---|
| **Управление** | Электронное управление (кнопки) | **Цвет светодиодной подсветки** | Белый |

## Программы/ функции

| | |
|---|---|
| **Количество скоростей** | 3 |
| **Интенсивный режим** | BOOST |
| **Программирование времени** | |

## Технические характеристики

| | | | |
|---|---|---|---|
| **Количество ламп подсветки** | 2 | **Жироулавливающие фильтры** | Нержавеющая сталь |
| **Тип подсветки** | LED | **Угольный фильтр в комплекте** | Да |
| **Мощность ламп подсветки** | 1 Вт | **Индикатор загрязнения угольного фильтра** | Да |
| **Шкала цветовой температуры света (°K)** | 4000 K | **Диаметр воздуховода** | 150 мм |
| **Максимальная производительность** | 820 м³/ч | **Мин. расстояние от газовой варочной панели** | 650 мм |
| **Мощность мотора** | 280 Вт | **Мин. расстояние от электрической варочной панели** | 650 мм |
| **Количество фильтров** | 3 | **Обратный клапан** | Да |

| | Максимальная производительность [м³/ч] | Уровень шума на 1-й скорости [дБ(А)] |
|---|---|---|
| 1-я скорость | 333 | 50 |
| 2-я скорость | 477 | 59 |
| 3-я скорость | 649 | 67 |
| Интенсивный режим | 797 | 72 |

## Аксессуары в комплекте

| | | | |
|---|---|---|---|
| **Пульт дистанционного управления** | Да | **Заслонка** | Да |

## Производительность/ Энергопотребление

| | | | |
|---|---|---|---|
| **Годовая энергоэффективность (AEChood)** | 36 кВт/год | **Акустическое давление на минимальной скорости (SPEmin)** | 50 дБ(А) |
| **Класс энергоэффективности** | A+ | **Акустическое давление на максимальной скорости (SPEmax)** | 67 дБ(А) |
| **Гидродинамическая эффективность (FDE)** | 36.6 | **Акустическое давление при интенсивном режиме** | 72 дБ(А) |
| **Класс гидродинамической эффективности** | A | **Коэффициент увеличения времени (F)** | 0.7 |
| **Эффективность освещения (LE)** | 68.2 lux/W | **Индекс энергоэффективности** | 39.7 |
| **Класс эффективности освещения** | A | **Измерение скорости потока воздуха с точки зрения лучшей энергоэффективности** | 421 м³/ч |
| **Жироулавливающая эффективность (GFE)** | 61.1 % | **Измерение давления воздуха с точки зрения лучшей энергоэффективности (Pbep)** | 422 Pa |
| **Класс жироулавливающей эффективности** | E | **Измеренная потребляемая мощность в наилучшей точке эффективности (Wbep)** | 135 Вт |
| **Производительность на минимальной скорости** | 333 м³/ч | **Номинальная мощность системы освещения** | 2 Вт |
| **Производительность на максимальной скорости** | 649 м³/ч | **Средняя освещенность варочной поверхности (Emiddle)** | 150 lux |
| **Производительность в интенсивном режиме** | 797 м³/ч | **Максимальный уровень шума** | 67 дБ(А) |

## Электрическое подключение

| | | | |
|---|---|---|---|
| **Тип аккумуляторной батареи** | Марганцево-цинковый элемент (Zn/MnO2 ) | **Напряжение** | 220-240 В |
| **Номинальная мощность** | 282 Вт | **Частота тока** | 50-60 Гц |
| **Сила тока** | 1 А | **Длина электрического кабеля** | 1500 мм |

## Также доступны

| | | | |
|---|---|---|---|
| **Другие доступные цвета** | Белый, Кремовый, Синий, Красный | **Другие доступные цвета** | KFAB75WH-KFAB75CR-KFAB75UJ-KFAB75RD |

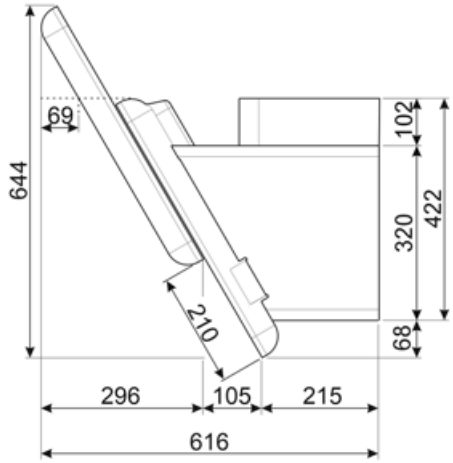


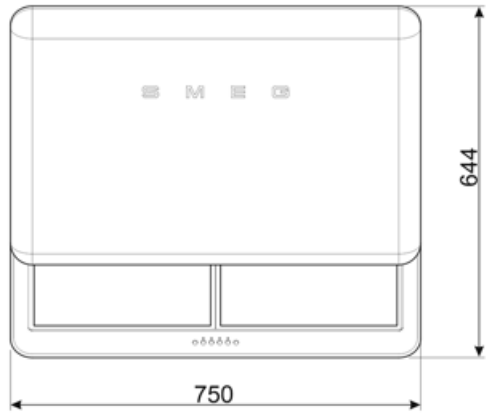


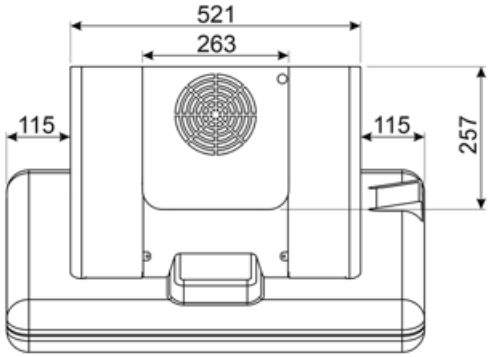

## Совместимые Аксессуары

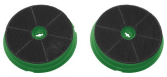

**FLTSI**

Угольный фильтр 2 штуки

**KITCMNFABBL**

Воздуховод (2 штуки) Размеры (550 мин.-1035 макс.)x263x257 мм KFAB75BL Черный

## Symbols glossary

Модель имеет фильтры, которые помогают удалять жир из пара, выходящего из посуды во время приготовления.

Угольные фильтры: удаление воздуха через угольные фильтры или непосредственно наружу значительно снижает резкие запахи от готовки.

Предупреждающая подсветка: предупреждает о необходимости замены фильтров.

Интенсивный /турбо режим: когда требуется сверхбыстрая экстракция.

Автоматическое отключение: специальная настройка, которая позволяет установить длительность приготовления, по окончании которого прибор автоматически отключается.

A+: класс энергоэффективности A+ помогает сэкономить до 10% энергии по сравнению с классом A. Гарантируется максимальная производительность при минимальном потреблении.

Подсветка: все кухонные вытяжки оснащены подсветкой для освещения зоны приготовления.