# KFAB75CR

| | |
|---|---|
| **Familia** | Campana |
| **Tipo Campana** | Decoración mural |
| **Diseño** | Inclinata |
| **Filtración** | Recirculación |
| **Control electrónico** | Sí |
| **Material** | Material pintado |
| **Tipo de inox** | Cepillado |
| **Código EAN** | 8017709224875 |
| **Ancho** | 75 cm |
| **Estética** | 50's Style |
| **Color** | Crema |
| **Acabado** | Brillante |
| **Logo** | Insertado |

## Mandos

| | | | |
|---|---|---|---|
| **Regulación de mandos** | Teclas electrónicas | **Color Led** | Blanco |

## Programas/Funciones

| | |
|---|---|
| **N.° de velocidades** | 3 |
| **Velocidad intensiva** | BOOST |
| **Opciones de programación tiempo** | |

## Características técnicas

| | | | |
|---|---|---|---|
| **N° de Luces** | 2 | **Filtros antigrasa** | Acero inoxidable |
| **Tipo de Luz** | LED | **Filtros carbón de serie** | Sí |
| **Potencia luz** | 1 W | **Indicador cambio de filtros** | Sí |
| **Escala de temperatura de color (° K)** | 4000 K | **Diámetro embocadura motor** | 150 mm |
| **Capacidad máxima de aspiración en modalidad libre (P0)** | 820 m³/h | **Distancia mínima de la encimera de gas** | 650 mm |
| **Potencia motor** | 280 W | **Distancia mínima de la encimera eléctrica** | 650 mm |
| **N° de Filtros** | 3 | **Válvula de retención** | Sí |

| | Capacidad de aspiración (IEC 61591) [m³/h] | Rumorosidad (IEC 60704-2-13) [dBA] |
|---|---|---|

| | | |
|---|---|---|
| Velocidad 1 | 333 | 50 |
| Velocidad 2 | 477 | 59 |
| Velocidad 3 | 649 | 67 |
| Velocidad intensiva | 797 | 72 |

## Equipo accesorios incluidos

| | | | |
|---|---|---|---|
| **Control remoto** | Sí | **Puerta corredera** | Sí |

## Prestaciones/Etiqueta energética

| | |
|---|---|
| **Consumo anual (AEChood)** | 36 kWh/a |
| **Clase eficiencia energética ( EEC)** | A+ |
| **Eficiencia Fluidodinámica (FDE)** | 36,6 |
| **Clase de eficiencia fluido dinámico (FDEC)** | A |
| **Clase de eficiencia de iluminación (LE)** | 68,2 lux/W |
| **Eficiencia de iluminación (LEC)** | A |
| **Eficiencia de filtrado de grasa (GFE)** | 61,1 % |
| **Clase de eficiencia de filtrado de grasa (GFEC)** | E |
| **Flujo de aire a la velocidad mínima (Qmin)** | 333 m³/h |
| **Flujo de aire a la máxima potencia (Qmax)** | 649 m³/h |
| **Flujo de aire en posición reforzada Qboost)** | 797 m³/h |
| **Emisiones sonoras en el aire ponderadas por el valor A en su ajuste mínimo de utilización normal:(SPEmin)** | 50 dBA |
| **Emisiones sonoras en el aire ponderadas por el valor A en su ajuste máximo de utilización normal: (SPEmax)** | 67 dBA |
| **Emisiones sonoras en el aire ponderadas por el valor A en posición ultrarrápida o reforzada: (SPEboost)** | 72 dBA |
| **Factor aumento de tiempo (F)** | 0,49 |
| **Índice de eficiencia energética primera cavidad** | 39,7 |
| **Caudal de aire medido en el mejor punto de eficiencia (Qbep)** | 421 m³/h |
| **Presión de aire medida en el mejor punto de eficiencia (Qbep)** | 422 Pa |
| **Entrada de potencia eléctrica medida en el mejor punto de eficiencia (Wbep)** | 135 W |
| **Potencia normal sistema de luz (Wl)** | 2 W |
| **Iluminación media sobre la superfície de cocción** | 150 lux |
| **Nivel de potencia acústica más alta (Lwa)** | 67 dBA |

## Conexión eléctrica

| | | | |
|---|---|---|---|
| **Battery type** | Alkaline-Manganese Dioxide (Zn/MnO2 ) | **Tensión** | 220-240 V |
| **Datos nominales de conexión eléctrica** | 282 W | **Frecuencia (Hz)** | 50-60 Hz |
| **Corriente** | 1 A | **Longitud del cable de alimentación** | 1500 mm |

## Disponible también

| | | | |
|---|---|---|---|
| **Otros colores disponibles** | Blanco, Negro, Azul, Rojo | **Códigos de otros colores disponibles** | KFAB75WH-KFAB75BL-KFAB75UJ-KFAB75RD |

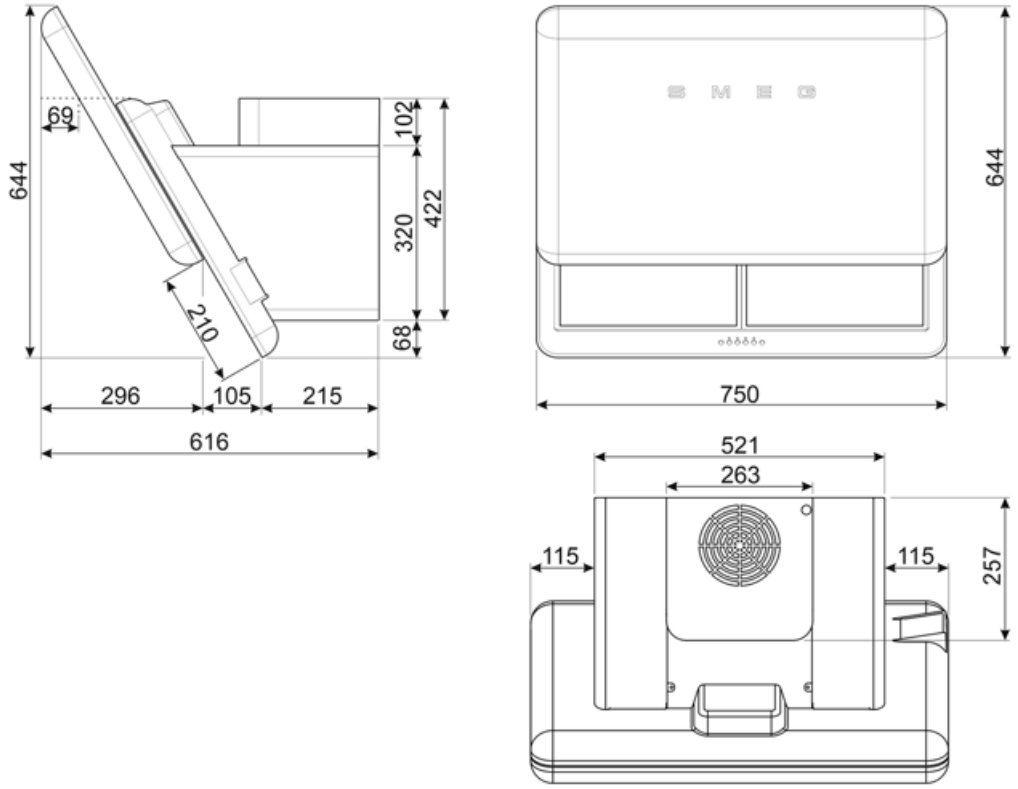

## Accesorios Compatible

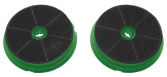

**FLTSI**

Charcoal filters Kit 2 pieces

**KITCMNFABCR**

Chimneys (2 pieces) Dimensions 550 min. 1035 max. (263x257) For KFAB75CR Cream

## Symbols glossary

Filtros de grasa: los filtros de grasa purifican el aire de las grasas de cocción. Son fácilmente extraíbles para su limpieza periódica.

Filtros de carbón activado: los filtros de carbón activado permiten recircular la función de la campana, garantizando una eliminación perfecta de los olores.

Señal luminosa: se enciende una señal luminosa cuando es necesario reemplazar los filtros de carbón activado.

Función Turbo: La función Turbo le permite operar la campana a la máxima potencia, para acelerar la eliminación de olores más persistentes.

Apagado automático: la opción de apagado automático le permite programar el tiempo de desactivación de la campana, que continuará purificando el aire hasta que se apague automáticamente.

A +: los electrodomésticos Smeg permiten ahorros de energía considerables en Clase A, A +, A ++ y A +++, para reducir el consumo mientras se mantiene la máxima eficiencia y garantizar el respeto por el medio ambiente.

Luz: las campanas están equipadas con lámparas LED. La luz se puede encender independientemente del ventilador de succión y, por lo tanto, permite que se ilumine la superficie de trabajo.