KFAB75RD

Οικογένεια προϊόντων	Απορροφητήρας
ΤΥΠΟΣ ΑΠΟΡΡΟΦΗΤΗΡΑ	Τοίχου
Design	Επικλινές
Τύπος απορρόφησης	Ανακύκλωση με φίλτρα
Ηλεκτρονικός έλεγχος λειτουργίας	Ναι
Υλικό	Βαμμένο υλικό
Τύπος ατσαλιού	Βουρτσισμένο
Κωδικός EAN	8017709224882
Πλάτος (mm)	75 cm

ΑΙΣΘΗΤΙΚΗ

Αισθητική	Στυλ 50 's	**Φινίρισμα**	Γυαλιστερό
Χρωμα	Κόκκινο	**Logo**	Εφαρμοσμένο

ΧΕΙΡΙΣΜΟΣ

Χειρισμός	Ηλεκτρονικά πλήκτρα	**Χρώμα led**	Λευκό

ΠΡΟΓΡΑΜΜΑΤΑ / ΛΕΙΤΟΥΡΓΙΕΣ

Αριθμός ταχυτήτων	3
Εντατική ταχύτητα	BOOST
Επιλογή ρύθμισης διάρκειας	

ΤΕΧΝΙΚΑ ΧΑΡΑΚΤΗΡΙΣΤΙΚΑ

Αριθμός λαμπτήρων	2	**Φίλτρα συγκράτησης λίπους**	Ανοξείδωτο ατσάλι
Τύπος λαμπτήρων	LED	**Περιλαμβάνονται φίλτρα άνθρακα**	Ναι
Ισχύς φωτός	1 W	**Ένδειξη καθαρισμού φίλτρου λίπους**	Ναι
Θερμοκρασία φωτισμού (°K)	4000 °K	**Διάμετρος εξόδου**	150 mm
Μέγιστη απορρόφηση ελεύθερης εξόδου	820 m³/h		
Ισχύς μοτέρ	280 W		

Αριθμός φίλτρων	3	**Ελάχιστη απόσταση από εστία αερίου**	650 mm
		Ελάχιστη απόσταση από εστία ηλεκτρική	650 mm
		Ανεπίστροφη βαλβίδα	Ναι

	Ρυθμός εξαγωγής IEC 61591 [m³/h]	**Επίπεδο θορύβου** IEC 60704-2-13 [dB(A)]
ΤΑΧΥΤΗΤΑ 1	333	50
ΤΑΧΥΤΗΤΑ 2	477	59
ΤΑΧΥΤΗΤΑ 3	649	67
ΕΝΤΑΤΙΚΗ ΤΑΧΥΤΗΤΑ	797	72

ΠΕΡΙΛΑΜΒΑΝΟΜΕΝΑ ΑΞΕΣΟΥΑΡ

Τηλεχειρισμός	Ναι	**Συρόμενο πάνελ**	Ναι

ΣΗΜΑΝΣΗ ΑΠΟΔΟΣΗΣ / ΕΝΕΡΓΕΙΑΣ

A+

Ετήσια Απόδοση Κατανάλωσης (AEChood)	36 kWh/a	**Εκπομπή θορύβου με στάθμιση A στον αέρα στις μέγιστες στροφές** (SPEmax)	67 dB(A)
ΕΝΕΡΓΕΙΑΚΗ ΚΛΑΣΗ (EEC)	A+	**Εκπομπή θορύβου με στάθμιση A στον αέρα στην εντατική λειτουργία** (SPEboost)	72 dB(A)
Δυναμική Απόδοση Ρεύματος Αέρα (FDE)	36.6	**Κατανάλωση ισχύος σε κατάσταση αναμονής** (Ps)	0.49 W
Κλάση απόδοσης δυναμικής ρευμάτων αέρος (FDEC)	A	**Συντελεστής αύξησης χρόνου** (F)	0.7
Απόδοση φωτισμού (LE)	68.2 lux/W	**Δείκτης ενεργειακής απόδοσης**	39.7
Κατηγορία απόδοσης φωτισμού (LEC)	A	**Μετρημένος ρυθμός ροής αέρα στο σημείο βέλτιστης απόδοσης** (Qbep)	421 m³/h
Απόδοση φιλτραρίσματος λίπους (GFE)	61.1 %	**Μετρημένη πίεση αέρα στο σημείο βέλτιστης απόδοσης** (Pbep)	422 Pa
Κατηγορία απόδοσης φιλτραρίσματος λίπους (GFEC)	E	**Μετρημένη ηλεκτρική ισχύς εισόδου στο σημείο βέλτιστης απόδοσης** (Wbep)	135 W
Ροή αέρα στις ελάχιστες στροφές (Qmin)	333 m³/h	**Ονομαστική κατανάλωση ισχύος του συστήματος φωτισμού** (WL)	2 W
Ροή αέρα στις μέγιστες στροφές (Qmax)	649 m³/h		
Ροή αέρα στην εντατική λειτουργία (Qboost)	797 m³/h		
Εκπομπή θορύβου με στάθμιση A στον αέρα στις ελάχιστες στροφές (SPEmin)	50 dB(A)		

Μέσος φωτισμός στην επιφάνεια μαγειρέματος (Emiddle)	150 lux
Επίπεδο θορύβου στην υψηλότερη ρύθμιση (Lwa)	67 dB(A)

ΗΛΕΚΤΡΙΚΗ ΣΥΝΔΕΣΗ

Ονομαστική ισχύς	282 W	**Συχνότητα (Hz)**	50-60 Hz
Ένταση ρεύματος	1 A	**Μήκος καλωδίου τροφοδοσίας**	1500 mm
Τάση	220-240 V		

Διαθέσιμο επίσης

Alternative colours availible	Λευκό, Black, Μπεζ, Blue	**Available colours**	KFAB75WH-KFAB75BL-KFAB75CR-KFAB75UJ

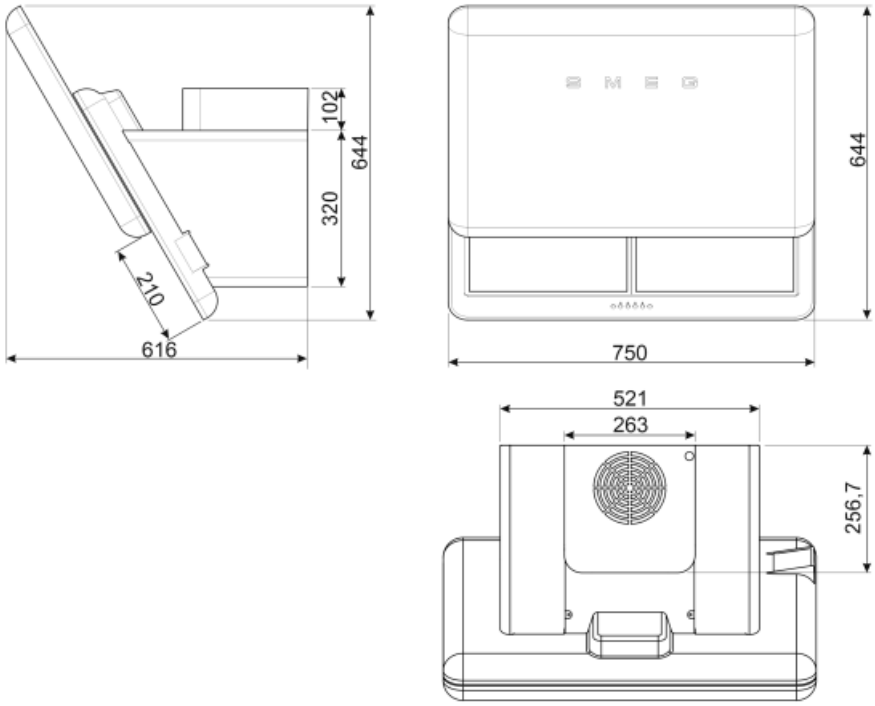

Not included accessories

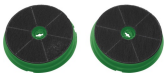

FLTSI

Φίλτρα άνθρακα Kit 2 τεμαχίων

KITCMNFABRD

Ζεύγος καμινάδων (2 τεμαχία) διαστάσεις 550 min 1035 max (263 * 257) KFAB75RD ΚΟΚΚΙΝΗ

Symbols glossary (TT)

Φίλτρα: Το μοντέλο διαθέτει φίλτρα που βοηθούν στην αφαίρεση του λίπους από τον ατμό που προέρχεται από τα τηγάνια κατά τη διάρκεια του μαγειρέματος.

A+: Η κατηγορία ενεργειακής απόδοσης A+ συμβάλλει στην εξοικονόμηση ενέργειας έως και 10% σε σύγκριση με την κατηγορία A. Η μέγιστη απόδοση με ελάχιστη κατανάλωση είναι εγγυημένη.

Προειδοποιητική λυχνία(-ες): να συμβουλεύει (-ουν) πότε χρειάζονται αλλαγή τα φίλτρα.

Εντατική/turbo ρύθμιση: όταν απαιτείται εξαιρετικά γρήγορη εξαγωγή.

Αυτόματη απενεργοποίηση: Μια ειδική ρύθμιση, για να τρέξει μετά το τέλος του μαγειρέματος για μια προκαθορισμένη ώρα και στη συνέχεια απενεργοποιείται αυτόματα.

Φίλτρα άνθρακα: Η εξαγωγή μέσω φίλτρων άνθρακα ή απευθείας στο εξωτερικό μειώνει σημαντικά τις έντονες οσμές του μαγειρέματος.

Φώτα: Όλοι οι απορροφητήρες κουζίνας διαθέτουν φώτα για να φωτίζουν το χώρο μαγειρέματος ή να βελτιώνουν την ατμόσφαιρα της κουζίνας.