KFAB75RD

Termékcsalád	Páraelszívó
Páraelszívó típusa	Dekoratív fali páraelszívó
Design	Döntött
Elszívás	Keringetés
Elektronikus vezérlés	Igen
Anyag	Festett anyag
Acél típusa	Szálcsiszolt
EAN kód	8017709224882
Páraelszívó szélessége	75 cm
Design család	50-es évek retro stílus
Szín	Piros
Felületkezelés	Fényes
Logo	3D



Kezelő elemek

Vezérlés	Elektronikus gombok	**LED színe**	Fehér

Program/Funkciók

Fokozatok száma	3
Intenzív sebesség	BOOST
Időbeállítási lehetőségek	

MŰSZAKI JELLEMZŐK

Világítás száma	2	**Zsírszűrők**	Rozsdamentes acél
Világítás típusa	LED	**Szűrőcsere figyelmeztetés**	Igen
Világítás teljesítménye	1 W	**Kivezető nyílás**	150 mm
Világítás színhőmérsékleti skála (K)	4000 K	**Minimális távolság a GÁZFŐZŐLAPTÓL**	650 mm
Szabad kivezetés maximális légszállítása	820 m³/h	**Minimális távolság az ELEKTROMOS FŐZŐLAPTÓL**	650 mm
Motorteljesítmény	280 W	**Visszacsapó szelep**	Igen
Szűrők száma	3		

	Légszállítás IEC 61591 [m³/h]	Zajszint IEC 60704-2-13 [dBA]

1. sebességfokozat	333	50
2. sebességfokozat	477	59
3. sebességfokozat	649	67
Intenzív sebesség	797	72

Mellékelt tartozékok



Távirányító	Igen	**Aktívszén-szűrők mellékelve**	Igen
Motorizált nyitórendszer	Igen		

Teljesítmény / Energiacímke



Éves energiafogyasztás (AEChood)	36 kWh/a	**Levegőben terjedő, A-súlyozású akusztikus zajkibocsátás minimális sebességnél (SPEmin)**	50 dBA
Energiahatékonysági osztály (EEC)	A+	**Levegőben terjedő, A-súlyozású akusztikus zajkibocsátás maximális sebességnél (SPEmax)**	67 dBA
Hidrodinamikai hatékonyság (FDEhood)	36,6	**Levegőben terjedő, A-súlyozású akusztikus zajkibocsátás intenzív (boost) sebességnél (SPEboost)**	72 dBA
Hidrodinamikai hatékonysági osztály (FDEC)	A	**Időtartam-növelő tényező (F)**	0,7
Megvilágítási hatékonyság (LE)	68,2 lux/W	**Energiahatékonysági mutató**	39,7
Megvilágítási hatékonysági osztály (LEC)	A	**Mért légáramsebesség a legjobb hatásfokú pontban (Qbep)**	421 m³/h
Zsírkiszűrési hatékonyság (GFE)	61,1 %	**Mért légnyomás a legjobb hatásfokú pontban (Pbep)**	422 Pa
Zsírkiszűrési hatékonysági osztály (GFEC)	E	**Mért villamosenergia-felvétel a legjobb hatásfokú pontban (Wbep)**	135 W
Légszállítás minimum fokozaton (Qmin)	333 m³/h	**Világítórendszer nominális teljesítménye (WL)**	2 W
Légszállítás maximum fokozaton (Qmax)	649 m³/h	**Világítórendszer átlagos megvilágítása a főzőfelületen (Emiddle)**	150 lux
Légszállítás intenzív (booster) fokozaton (Qboost)	797 m³/h		

Zajteljesítményszint a legmagasabb fokozaton (Lwa)	67 dBA

Elektromos csatlakozás

Elem típusa	Lúgos-mangán-dioxid (Zn/MnO2)	**Frekvencia (Hz)**	50-60 Hz
		Tápkábel hossza	1500 mm
Elektromos csatlakozás névleges értéke	282 W	**Csatlakozódugó**	Nem
Áramerősség	1 A		
Feszültség	220-240 V		

Szintén elérhető

Alternative colours availible	Fehér, Fekete, Bézs, Blue	**Available colours**	KFAB75WH-KFAB75BL-KFAB75CR-KFAB75UJ

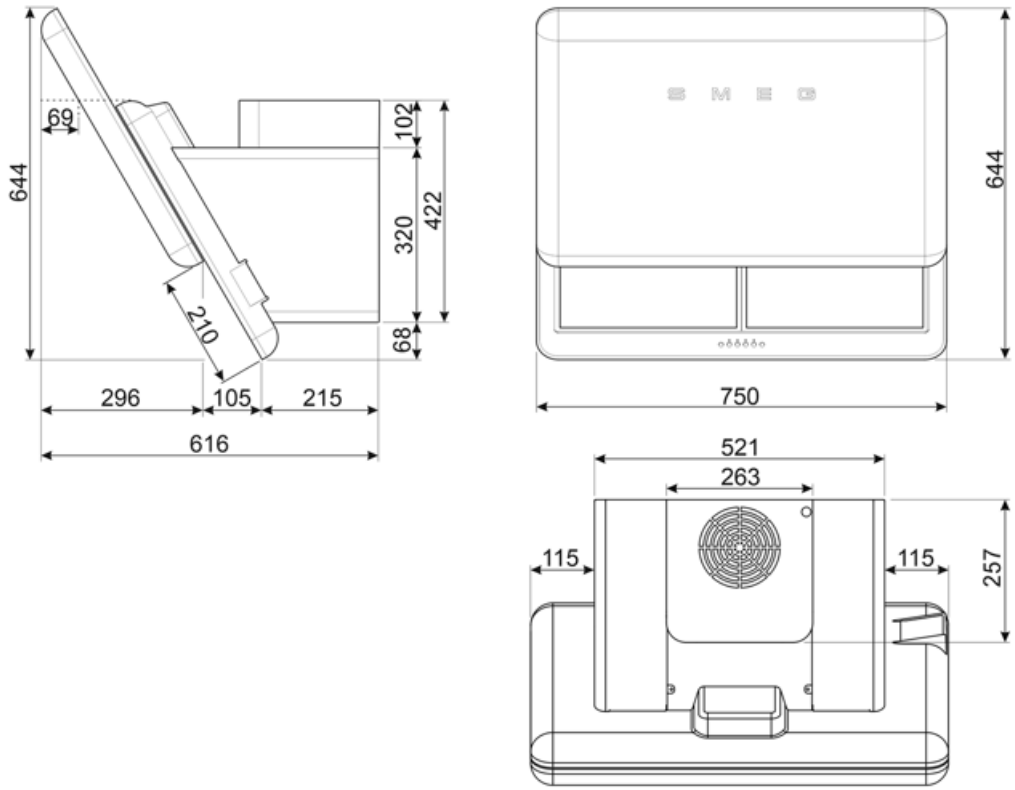

Compatible Accessories

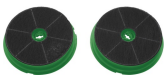

FLTSI

Aktívszén-szűrők Készlet: 2 db



KITCMNFABRD

Coppia camini (2 pezzi) dimensioni 550 min 1035 max (263 * 257) KFAB75RD ROSSA

Symbols glossary



Szűrők: a készülék speciális szűrőkkel rendelkezik, amelyek hatékonyan távolítják el a zsíros szennyeződéseket a főzés során keletkező gőzből.



Aktívszén-szűrők: Az aktívszén-szűrőkön keresztüli vagy közvetlenül a kültérbe történő páraelszívás jelentősen csökkenti a szagokat főzés közben.



Figyelmeztető jelzőfény: jelez, ha szűrőt kell cserélni.



Intenzív/boost fokozat: amikor extra gyors elszívásra van szükség.



Automatikus kikapcsolás: Speciális beállítás, amely a főzés befejezése után egy előre beállított ideig fut, majd automatikusan kikapcsol.



A+: Az A+ energiahatékonysági osztály segít akár 10%-os energiamegtakarítást elérni az A osztályhoz képest. A maximális teljesítmény garantált minimális fogyasztás mellett.



Világítás: Minden páraelszívó világítással rendelkezik a főzőterület megvilágításához vagy a konyha hangulatosabbá tételéhez.