KFAB75RD

Семейство продуктов	Вытяжка
Тип вытяжки	Вытяжка настенная
Дизайн	Скошенный
Режим отвода воздуха	Режим рециркуляции воздуха
Электронное управление	Да
Материал	Эмалированная сталь
Тип нержавеющей стали	Матовая
Международный артикул (EAN-код)	8017709224882
Ширина (мм)	75 см
Эстетика	Стиль 50-х г.г.
Цвет	Красный
Отделка	Глянцевый
Логотип	Накладной



Управление

Управление	Электронное управление (кнопки)	**Цвет светодиодной подсветки**	Белый

Программы/ функции

Количество скоростей	3
Интенсивный режим	BOOST
Программирование времени	

Технические характеристики

Количество ламп подсветки	2	**Жироулавливающие фильтры**	Нержавеющая сталь
Тип подсветки	Светодиодный	**Индикатор загрязнения угольного фильтра**	Да
Мощность ламп подсветки	1 Вт	**Диаметр воздуховода**	150 мм
Шкала цветовой температуры света (°K)	4000 K	**Мин. расстояние от газовой варочной панели**	650 мм
Максимальная производительность	820 м³/ч	**Мин. расстояние от электрической варочной панели**	650 мм
Мощность мотора	280 Вт	**Обратный клапан**	Да
Количество фильтров	3		

	Максимальная производительность (стандарт Международной электротехнической комиссии IEC 61591) [м³/ч]	Уровень шума (стандарт Международной электротехнической комиссии IEC 60704-213) [дБ(A)]
1-я скорость	333	50
2-я скорость	477	59
3-я скорость	649	67
Интенсивный режим	797	72

Аксессуары в комплекте



Пульт дистанционного управления	Да	**Угольный фильтр в комплекте**	Да
Заслонка	Да		

Производительность/ Энергопотребление



Годовая энергоэффективность (AEChood)	36 кВт/год	**Акустическое давление на минимальной скорости**	50 дБ(A)
Класс энергоэффективности	A+	**Акустическое давление на максимальной скорости**	67 дБ(A)
Гидродинамическая эффективность	36,6	**Акустическое давление при интенсивном режиме**	72 дБ(A)
Класс гидродинамической эффективности	A	**Коэффициент увеличения времени**	0,7
Эффективность освещения	68,2 lux/W	**Индекс энергоэффективности**	39,7
Класс эффективности освещения	A	**Измерение скорости потока воздуха с точки зрения лучшей энергоэффективности**	421 м³/ч
Жироулавливающая эффективность	61,1 %	**Измерение давления воздуха с точки зрения лучшей энергоэффективности**	422 Pa
Класс жироулавливающей эффективности	E	**Измеренная потребляемая мощность в наилучшей точке эффективности**	135 Вт
Производительность на минимальной скорости	333 м³/ч	**Номинальная мощность системы освещения**	2 Вт
Производительность на максимальной скорости	649 м³/ч	**Средняя освещенность варочной поверхности**	150 lux
Производительность в интенсивном режиме	797 м³/ч		

Максимальный уровень шума	67 дБ(A)

Электрическое подключение

Тип аккумуляторной батареи	Марганцево-цинковый элемент (Zn/MnO2)	**Частота тока**	50-60 Гц
Номинальная мощность	282 Вт	**Длина электрического кабеля**	1500 мм
Сила тока	1 A	**Тип электрической вилки**	Нет
Напряжение	220-240 В		

Также доступны

Другие доступные цвета	Белый, Черный, Кремовый, Синий	**Другие доступные цвета**	KFAB75WH-KFAB75BL-KFAB75CR-KFAB75UJ

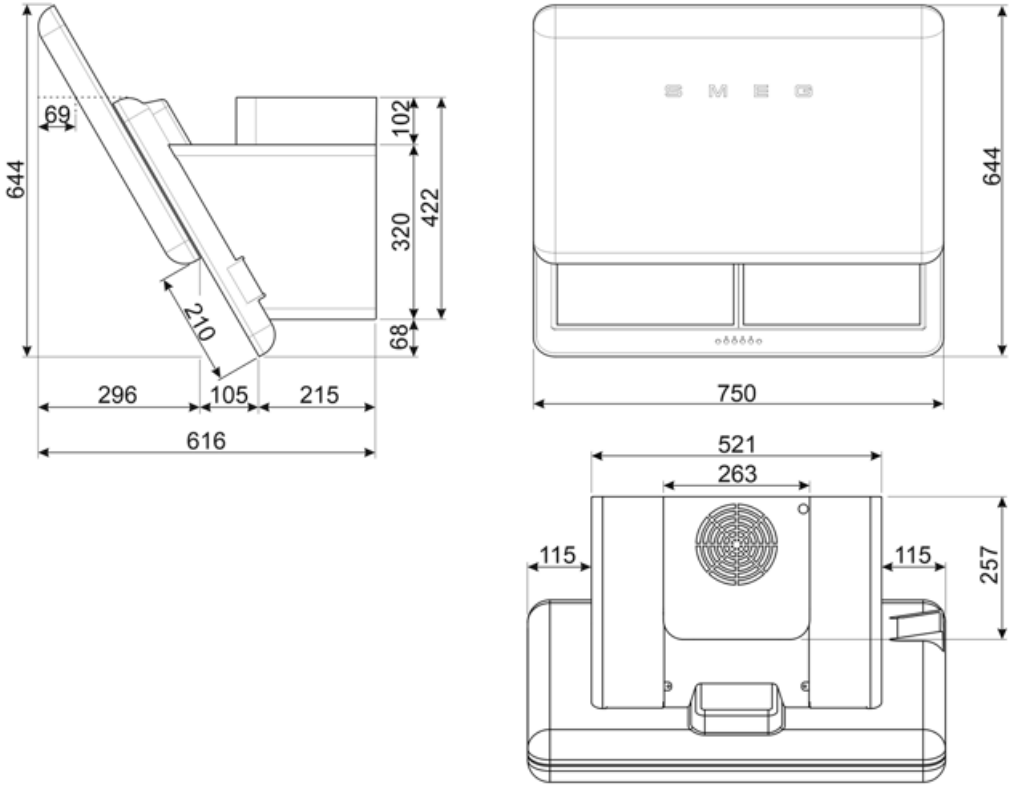

Совместимые Аксессуары

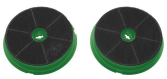

FLTSI

Угольный фильтр 2 штуки



KITCMNFABRD

Воздуховод (2 штуки) Размеры (550 мин.-1035 макс.)x263x257 мм KFAB75RD Красный

Symbols glossary



Модель имеет фильтры, которые помогают удалять жир из пара, выходящего из посуды во время приготовления.



A+: класс энергоэффективности A+ помогает сэкономить до 10% энергии по сравнению с классом A. Гарантируется максимальная производительность при минимальном потреблении.



Предупреждающая подсветка: предупреждает о необходимости замены фильтров.



Интенсивный /турбо режим: когда требуется сверхбыстрая экстракция.



Автоматическое отключение: специальная настройка, которая позволяет установить длительность приготовления, по окончании которого прибор автоматически отключается.



Угольные фильтры: удаление воздуха через угольные фильтры или непосредственно наружу значительно снижает резкие запахи от готовки.



Подсветка: все кухонные вытяжки оснащены подсветкой для освещения зоны приготовления.