KFAB75UJ

משפחת מוצרים	קולט אדים
סוג	קולט אדים דקורטיבי לקיר
עיצוב	זוויתי
הוצאה	הזרמה
בקרה אלקטרונית	כן
חומר	חומר צבוע
סוג פלדה	מוברש
קוד EAN	8017709251475
רוחב קולט האדים	75 cm
סדרה עיצובית	סגנון שנות החמישים
צבע	מעוטר / מיוחד
קישוט / צבע מיוחד	יוניון ג'ק
גימור	מבריק
Logo	Applied



למשפחת תנורים

הגדרות בקרות	לחצנים אלקטרוניים	**צבע LED**	לבן

תוכנית / פונקציות

מס' מהירויות	3
מהירות אינטנסיבית	BOOST
אפשרויות הגדרת זמן	

מאפיינים טכניים

מס' נורות	2	**מסננים נגד שומן**	נירוסטה
סוג נורה	LED	**מחוון החלפת מסנן**	כן
הספק נורה	1 W	**פתח אוורור**	150 mm
סקלאת טמפרטורה של צבע תאורה (K)	4000 K	**מרחק מינימלי מכיריים גז**	650 mm
קיבולת מרבית של יציאה חופשית	820 m³/h	**מרחק מינימלי מכיריים חשמליות**	650 mm
הספק מנוע	280 W	**שסתום אל-חזור**	כן
מס' מסננים	3		

	קצב הוצאה IEC 61591 [m³/h]	**רמת רעש IEC 60704-2-13 [dBA]**
קולטי אדים	333	50

קולטי אדים	477	59
קולטי אדים	649	67
Gruppo specifico per famiglia cappe.	797	72

אביזרים כלולים



שלט רחוק	כן	**מסנני פחם כלולים**	כן
דלת הזזה	כן		

תווית חשמל / ביצועים



צריכת יעילות שנתית (AEChood)	36 kWh/a	**פליטת עוצמת צליל אקוסטית באוויר A בשקלול במהירות מינימלית (SPEmin)**	50 dBA
דרגת יעילות אנרגטית	A+		
יעילות דינמית נוזלית (FDE)	36,6	**פליטת עוצמת צליל אקוסטית באוויר A בשקלול במהירות מרבית (SPEmax)**	67 dBA
קטגוריית יעילות דינמית נוזלית (FDEC)	A		
יעילות תאורה (LE)	68,2 lux/W	**פליטת עוצמת צליל אקוסטית באוויר A בשקלול במהירות מואצת (SPEboost)**	72 dBA
קטגוריית יעילות תאורה (LEC)	A		
יעילות סינון שומן (GFE)	61,1 %	**מקדם הארכת זמן (F)**	0,7
קטגוריית יעילות סינון שומן (GFEC)	E	**אינדקס יעילות אנרגטית**	39,7
זרימת אוויר במהירות מינימלית (Qmin)	333 m³/h	**קצב זרימת אוויר נמדד בנקודת היעילות הטובה ביותר (Qbep)**	421 m³/h
זרימת אוויר במהירות מקסימלית (Qmax)	649 m³/h	**לחץ אוויר נמדד בנקודת היעילות הטובה ביותר (Pbep)**	422 Pa
זרימת אוויר במהירות מואצת (Qboost)	797 m³/h	**מבוא הספק חשמל נמדד בנקודת היעילות הטובה ביותר (Wbep)**	135 W
		צריכת חשמל נקובה במערכת התאורה (WL)	2 W
		הארה ממוצעת של התאורה במשטח הבישול (Emiddle)	150 lux
		רמת עוצמת צליל בהגדרה הגבוהה ביותר (Lwa)	67 dBA

חיבור חשמלי

סוג סוללה	דו תחמוצת אלקלייין-מנגן (Zn/MnO2)	**תדר (Hz)**	50-60 Hz
		אורך כבל חשמל	1500 mm
דירוג חיבור חשמלי	282 W	**תקע**	לא
זרם	1 A		
מתח	220-240 V		

זמין גם

Alternative colours available	White, Black, Cream, Red	**Available colours**	KFAB75WH-KFAB75BL-KFAB75CR-KFAB75RD

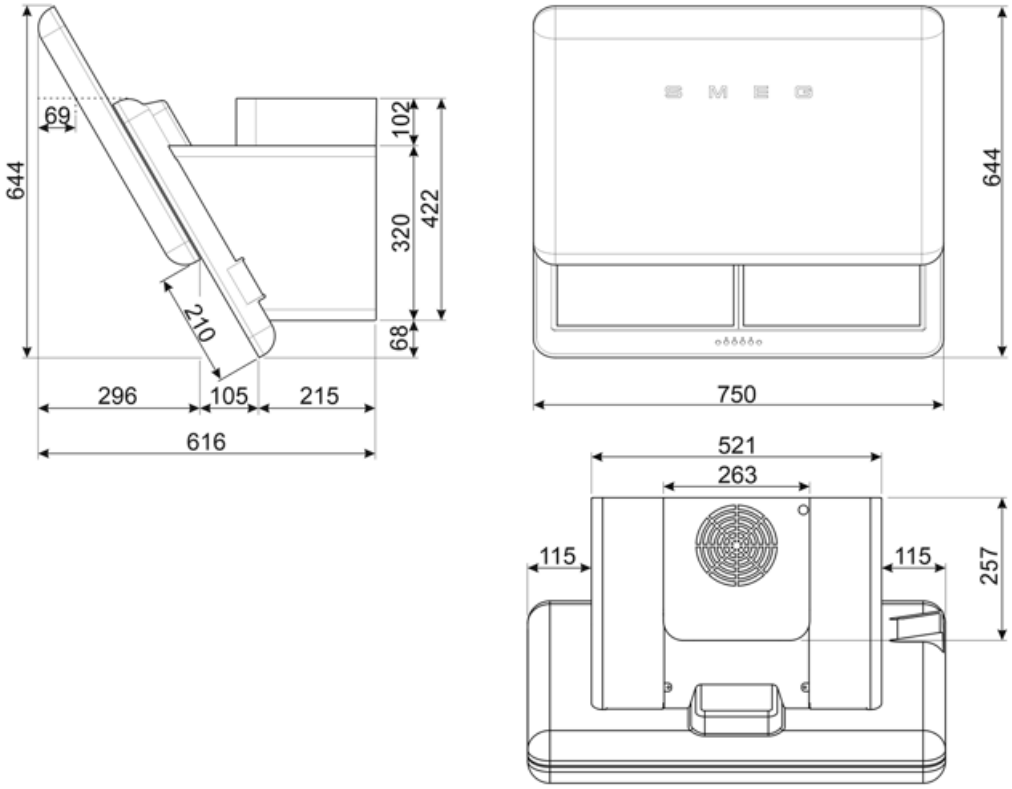

Compatible Accessories

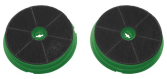

FLTSI

מסנני פחם 2 יח' לערכה



KITCMNFABUJ

Coppia di Camini (2 pezzi) dimensioni 550 min 1035 max (263 * 257 mm) KFAB75UJ Cappa Union JACK Camini BLU

Symbols glossary



מסננים: לדגם יש מסננים שמסייעים להסיר שומן מהקיטור שנפלט מהמחבתות במהלך הבישול.



A+: מסייעת לחסוך עד A+ קטגוריית יעילות אנרגטית .A חשמל בהשוואה לקטגוריה 10% הביצועים המרביים עם הצריכה המינימלית מובטחים.



נוריות אזהרה: מציינות שיש להחליף את המסננים.



הגדרה אינטנסיבית/טורבו: כשיש צורך בהוצאה מהירה במיוחד.



כיבוי אוטומטי: הגדרה מיוחדת שפועלת לאחר סיום הבישול לפרק זמן מוגדר מראש ולאחר מכן כיבוי אוטומטי.



מסנני פחם: הוצאה דרך מסנני פחם או ישירות החוצה מפחיתה ריחות בישול חזקים בצורה משמעותית.



תאורה: כל קולטי האדים של תנורים כוללים נורות שמאירות את אזור הבישול או מוסיפות לאווירה של המטבח.