KFAB75UJ

Famiglia	Cappa
Tipologia	Decorativa murale
Design	Inclinata
Filtraggio	A ricircolo
Controllo elettronico	Sì
Materiale	Materiale Verniciato
Tipo Inox	Satinato
Codice EAN	8017709251475
Larghezza cappa	75 cm
Estetica	50's Style
Colore	Decorato / Speciale
Decorazione / Colore Speciale	Union Jack
Finitura	Lucido
Logo	Applicato

Comandi

Regolazione comandi	Tasti elettronici	**Colore led**	Bianco

Programmi / Funzioni

N° velocità	3
Velocità intensiva	BOOST
Opzioni di programmazione tempo	

Caratteristiche Tecniche

N° di luci	2	**Filtri antigrasso**	Inox
Tipo di Luce	LED	**Filtri carbone**	Sì
Potenza luce	1 W	**Indicatore cambio filtri**	Sì
Temperatura di Colore della luce (K)	4000 K	**Diametro imbocco motore**	150 mm
Capacità massima d'aspirazione in modalità libera (P0)	820 m³/h	**Distanza minima istallazione da piano cottura gas**	650 mm
Potenza motore	280 W	**Distanza minima istallazione da piano cottura elettrico**	650 mm
N° di filtri	3	**Valvola di non ritorno**	Sì

	Capacità d'aspirazione (IEC 61591) [m³/h]	Rumorosità (IEC 60704-2-13) [dBA]
Velocità 1	333	50
Velocità 2	477	59
Velocità 3	649	67
Velocità Intensiva	797	72

Dotazione accessori Inclusi

Telecomando	Sì	**Apertura motorizzata**	Sì

Prestazioni / Etichetta Energetica

Efficienza di consumo annuale (AEC)	36 kWh/a	**Emissione ponderata di potenza acustica alla velocità minima (SPEmin)**	50 dBA
Classe di efficienza energetica (EEC)	A+	**Emissione ponderata di potenza acustica alla velocità massima (SPEmax)**	67 dBA
Efficienza fuido dinamica (FDE)	36,6	**Emissione ponderata di potenza acustica alla velocità intensiva (SPEboost)**	72 dBA
Classe di efficienza fluido dinamica (FDEC)	A	**Fattore di aumento del tempo (F)**	0,7
Efficienza di illuminazione (LE)	68,2 lux/W	**Indice di efficienza energetica**	39,7
Classe di efficienza di illuminazione (LEC)	A	**Portata d'aria misurata nella condizione di massima efficienza (Qbep)**	421 m³/h
Efficienza di filtraggio grassi (GFE)	61,1 %	**Pressione d'aria misurata nella condizione di massima efficienza (Pbep)**	422 Pa
Classe di efficienza filtraggio grassi (GFEC)	E	**Potenza elettrica assorbita nella condizione di massima efficienza (Wbep)**	135 W
Portata d'aria alla velocità minima (Qmin)	333 m³/h	**Potenza nominale del sistema di illuminazione (WL)**	2 W
Portata d'aria alla velocità massima (Qmax)	649 m³/h	**Illuminazione media del sistema di illuminazione sul piano di cottura (Emiddle)**	150 lux
Portata d'aria alla velocità intensiva (Qboost)	797 m³/h	**Livello sonoro nella configurazione più elevata (Lwa)**	67 dBA

Collegamento Elettrico

Tipologia batteria	Alkaline-Manganese Dioxide (Zn/MnO2)	**Tensione**	220-240 V
Dati nominali di collegamento elettrico	282 W	**Frequenza**	50-60 Hz
Corrente	1 A	**Lunghezza cavo di alimentazione**	1500 mm

Disponibile anche

Altri colori disponibili	Bianco, Nero, Panna, Rosso	**Codici altri colori disponibili**	KFAB75WH-KFAB75BL-KFAB75CR-KFAB75RD

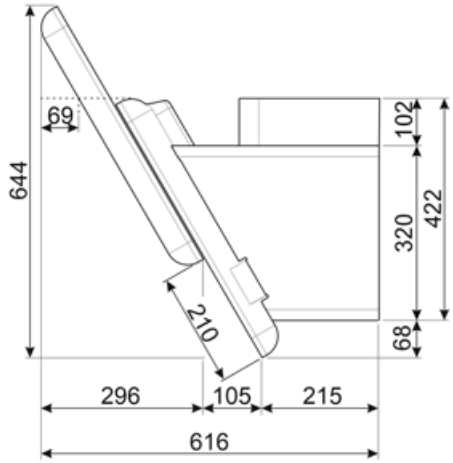

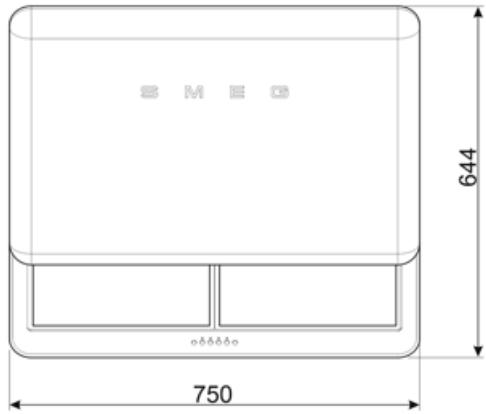

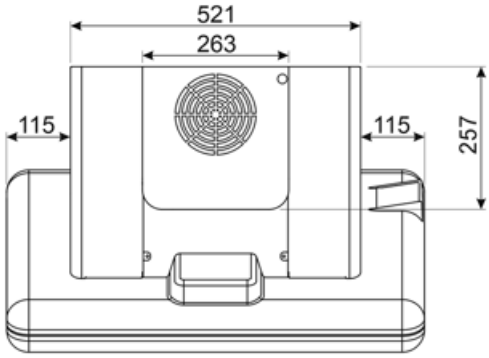

Accessori Compatibili

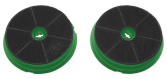

FLTSI

Filtri carboni attivi Kit 2 pezzi

KITCMNFABUJ

Coppia di Camini (2 pezzi) dimensioni 550 min 1035 max (263 * 257 mm) KFAB75UJ Cappa Union JACK Camini BLU

Glossario simboli

Filtri antigrasso: I filtri antigrasso depurano l'aria dai grassi della cottura. Sono facilmente smontabili per la loro pulizia periodica.

Filtri a carbone attivo: I filtri a carboni attivi permettono di rendere a ricircolo la funzione della cappa, garantendo una perfetta eliminazione degli odori.

Segnale luminoso: Un segnale luminoso si accende quando occorre sostituire i filtri a carboni attivi.

Funzione Turbo: La funzione Turbo permette di azionare la cappa alla massima potenza, per velocizzare l'eliminazione degli odori più persistenti.

Spegnimento automatico: L'opzione Spegnimento automatico consente di programmare l'orario di disattivazione della cappa che continuerà a purificare l'aria fino a quando si spegnerà automaticamente.

A+: Gli elettrodomestici Smeg consentono un notevole risparmio energetico ascrivibile in Classe A, A+, A++ e A+++, per ridurre i consumi, pur mantenendo la massima efficienza, e garantire il rispetto per l'ambiente.

Luce: Le cappe sono dotate di lampade a LED. La luce può essere accesa indipendentemente dalla ventola di aspirazione e consentire, così, di illuminare il piano di lavoro.