KFAB75WH

Famille	Hotte
Type de hotte	Hotte décorative murale
Design	Design incliné
Type d'aspiration	Recyclage
Contrôle électronique	oui
Matériau	Matériau émaillé
Type d'inox	Brossé
Code EAN	8017709224899
Largeur hotte	75 cm
Esthétique	Années 50
Couleur	Blanc
Finition	Brillant
Logo	Appliqué



Commandes

Type de commandes	Touches électroniques	**Couleur des LED**	Blanc

Programmes / Fonctions

Nombre de vitesses	3
Vitesse intensive	
Option de programmation de la durée	

Technologie



Nombre de lampes	2	**Filtres anti-graisses**	Inox
Type d'éclairage	LED	**Témoin de remplacement des filtres**	oui
Puissance de l'éclairage	1 W		
Température de Couleur de la lumière (K)	4000 K	**Diamètre de sortie du moteur**	150 mm
Capacité d'aspiration à l'air libre (P0)	820 m³/h	**Distance minimale d'installation au dessus d'une table de cuisson gaz**	650 mm
Puissance du moteur	280 W	**Distance minimale d'installation au dessus d'une table de cuisson électrique**	650 mm
Nombre de filtres	3	**Clapet anti-retour**	oui

	Capacité d'aspiration (IEC 61591) [m³/h]	Niveau sonore (IEC 60704-2-13) [dBA]
Vitesse 1	333	50
Vitesse 2	477	59
Vitesse 3	649	67
Vitesse intensive	797	72

Accessoires inclus



Télécommande	oui	**Filtres charbon fournis**	oui
Ouverture motorisée	oui		

Performance / Etiquette Energétique



Consommation d'énergie annuelle (AEC)	36 kWh/a
Classe d'efficacité énergétique	A+
Efficacité fluidodynamique (FDE)	36,6
Classe d'efficacité fluidodynamique	A
Efficacité lumineuse (LE)	68,2 lux/W
Classe d'efficacité lumineuse	A
Efficacité de filtration des graisses	61,1 %
Classe d'efficacité de filtration des graisses	E
Débit d'air à la vitesse minimale	333 m³/h
Débit d'air à la vitesse maximale (Qmax)	649 m³/h
Débit d'air en mode intensif ou "boost"	797 m³/h
Emission acoustique de l'air pondérée à la vitesse minimale (SPEmin)	50 dBA
Emission acoustique de l'air pondérée à la vitesse maximale (SPEmax)	67 dBA
Emission acoustique de l'air pondérée à la vitesse intensive (SPEboost)	72 dBA
Facteur d'augmentation du temps (F)	0,7
Indice d'efficacité énergétique	39,7
Débit d'air mesuré au point de rendement maximal	421 m³/h
Pression d'air mesurée au point de rendement maximal	422 Pa
Puissance électrique à l'entrée mesurée au point de rendement maximal	135 W
Puissance nominale du système d'éclairage	2 W
Eclairement moyen du système d'éclairage sur la surface de cuisson (Emiddle)	150 lux
Niveau de bruit au réglage le plus élevé	67 dBA

Raccordement électrique

Type de prise	Dioxyde de manganèse alcalin (Zn/MnO2)	**Fréquence**	50-60 Hz
Puissance nominale électrique	282 W	**Longueur du câble d'alimentation**	1500 mm
Intensité	1 A	**Type de prise**	Non
Tension	220-240 V		

Egalement disponible

Autres couleurs disponibles	Noir, Crème, Bleu, Rouge	**Références des autres versions de couleur**	KFAB75BL-KFAB75CR-KFAB75UJ-KFAB75RD

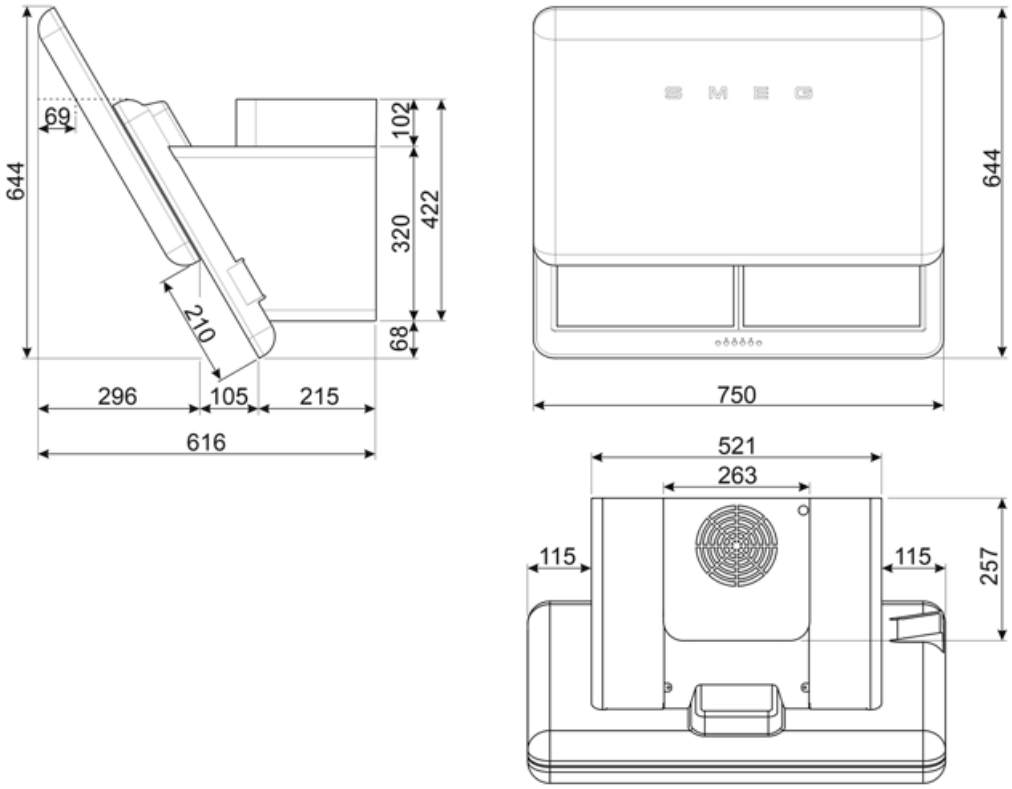

Accessoires Compatibles

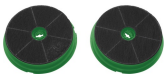

FLTSI

Filtre charbon pour recyclage intérieur
Kit 2 pièces

KITCMNFABWH

Kit Extension de cheminée (2 pièces)
Dimensions 550 mm min / 1035 mm max (263 x 257 mm) Pour hotte Année 50 KFAB75WH - Blanc

Symbols glossary



Filtres anti-graisses : Ce modèle est équipé de filtres qui permettent d'éliminer les graisses de la vapeur qui s'échappe des casseroles pendant la cuisson.



Filtres à charbon actif inclus : Les filtres à charbon actif permettent de faire fonctionner la hotte en recyclage, garantissant une parfaite élimination des odeurs.



Signal lumineux : Un signal lumineux s'allume lorsque les filtres à charbon actif doivent être remplacés.



Fonction Turbo : La fonction Turbo permet de faire fonctionner la hotte à puissance maximale, pour accélérer l'élimination des odeurs les plus persistantes.



Arrêt automatique : L'option Arrêt automatique vous permet de programmer le temps d'arrêt de la hotte qui continuera à purifier l'air jusqu'à son arrêt automatique.



A+ : Les produits Smeg, en classe énergétique A, A+, A++ et A+++, permettent de réduire la consommation d'énergie tout en gardant une efficacité maximale et en garantissant un meilleur respect de l'environnement.



Eclairage : Les hottes sont équipées de lampes LED. La lumière peut être allumée indépendamment du ventilateur d'aspiration, ce qui permet d'éclairer le plan de travail.