KFAB75WH

Famiglia	Cappa
Tipologia	Decorativa murale
Design	Inclinata
Filtraggio	A ricircolo
Controllo elettronico	Sì
Materiale	Materiale Verniciato
Tipo Inox	Satinato
Codice EAN	8017709224899
Larghezza cappa	75 cm
Estetica	50's Style
Colore	Bianco
Finitura	Lucido
Logo	Applicato

Comandi

Regolazione comandi	Tasti elettronici	**Colore led**	Bianco

Programmi / Funzioni

N° velocità	3
Velocità intensiva	BOOST
Opzioni di programmazione tempo	

Caratteristiche Tecniche

N° di luci	2	**Filtri antigrasso**	Inox
Tipo di Luce	LED	**Filtri carbone**	Sì
Potenza luce	1 W	**Indicatore cambio filtri**	Sì
Temperatura di Colore della luce (K)	4000 K	**Diametro imbocco motore**	150 mm
Capacità massima d'aspirazione in modalità libera (P0)	820 m³/h	**Distanza minima istallazione da piano cottura gas**	650 mm
Potenza motore	280 W	**Distanza minima istallazione da piano cottura elettrico**	650 mm
N° di filtri	3	**Valvola di non ritorno**	Sì

	Capacità d'aspirazione (IEC 61591) [m³/h]	Rumorosità (IEC 60704-2-13) [dBA]
Velocità 1	333	50
Velocità 2	477	59
Velocità 3	649	67
Velocità Intensiva	797	72

Dotazione accessori Inclusi

Telecomando	Sì	**Apertura motorizzata**	Sì

Prestazioni / Etichetta Energetica

Efficienza di consumo annuale (AEC)	36 kWh/a	**Emissione ponderata di potenza acustica alla velocità minima (SPEmin)**	50 dBA
Classe di efficienza energetica (EEC)	A+	**Emissione ponderata di potenza acustica alla velocità massima (SPEmax)**	67 dBA
Efficienza fuido dinamica (FDE)	36,6	**Emissione ponderata di potenza acustica alla velocità intensiva (SPEboost)**	72 dBA
Classe di efficienza fluido dinamica (FDEC)	A	**Fattore di aumento del tempo (F)**	0,7
Efficienza di illuminazione (LE)	68,2 lux/W	**Indice di efficienza energetica**	39,7
Classe di efficienza di illuminazione (LEC)	A	**Portata d'aria misurata nella condizione di massima efficienza (Qbep)**	421 m³/h
Efficienza di filtraggio grassi (GFE)	61,1 %	**Pressione d'aria misurata nella condizione di massima efficienza (Pbep)**	422 Pa
Classe di efficienza filtraggio grassi (GFEC)	E	**Potenza elettrica assorbita nella condizione di massima efficienza (Wbep)**	135 W
Portata d'aria alla velocità minima (Qmin)	333 m³/h	**Potenza nominale del sistema di illuminazione (WL)**	2 W
Portata d'aria alla velocità massima (Qmax)	649 m³/h	**Illuminazione media del sistema di illuminazione sul piano di cottura (Emiddle)**	150 lux
Portata d'aria alla velocità intensiva (Qboost)	797 m³/h	**Livello sonoro nella configurazione più elevata (Lwa)**	67 dBA

Collegamento Elettrico

Tipologia batteria	Alkaline-Manganese Dioxide (Zn/MnO2)	**Tensione**	220-240 V
Dati nominali di collegamento elettrico	282 W	**Frequenza**	50-60 Hz
Corrente	1 A	**Lunghezza cavo di alimentazione**	1500 mm

Disponibile anche

Altri colori disponibili	Nero, Panna, Blu - UNION JACK, Rosso	**Codici altri colori disponibili**	KFAB75BL-KFAB75CR-KFAB75UJ-KFAB75RD

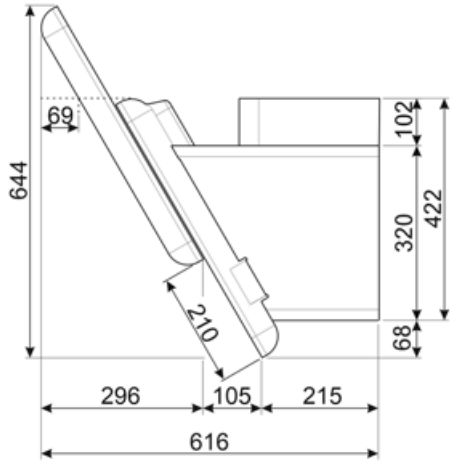

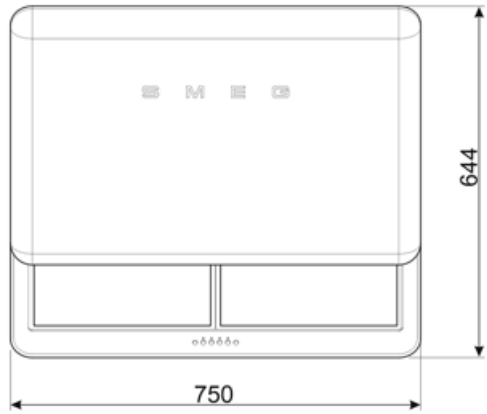

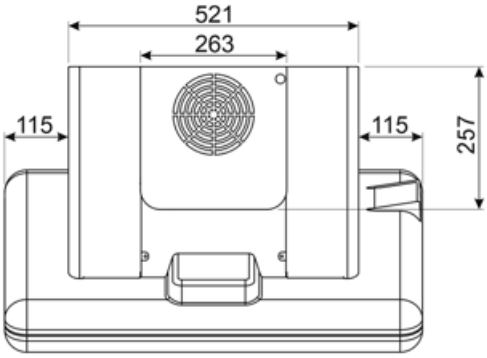

Accessori Compatibili

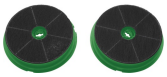

FLTSI

Filtri carboni attivi Kit 2 pezzi

KITCMNFABWH

Coppia di Camini (2 pezzi) dimensioni 550 min 1035 max (263 * 257 mm) KFAB75WH BIANCA

Glossario simboli

Filtri antigrasso: I filtri antigrasso depurano l'aria dai grassi della cottura. Sono facilmente smontabili per la loro pulizia periodica.

A+: Gli elettrodomestici Smeg consentono un notevole risparmio energetico ascrivibile in Classe A, A+, A++ e A+++, per ridurre i consumi, pur mantenendo la massima efficienza, e garantire il rispetto per l'ambiente.

Segnale luminoso: Un segnale luminoso si accende quando occorre sostituire i filtri a carboni attivi.

Funzione Turbo: La funzione Turbo permette di azionare la cappa alla massima potenza, per velocizzare l'eliminazione degli odori più persistenti.

Spegnimento automatico: L'opzione Spegnimento automatico consente di programmare l'orario di disattivazione della cappa che continuerà a purificare l'aria fino a quando si spegnerà automaticamente.

Filtri a carbone attivo: I filtri a carboni attivi permettono di rendere a ricircolo la funzione della cappa, garantendo una perfetta eliminazione degli odori.

Luce: Le cappe sono dotate di lampade a LED. La luce può essere accesa indipendentemente dalla ventola di aspirazione e consentire, così, di illuminare il piano di lavoro.