KFAB75WH

Ürün ailesi	Davlumbaz
Davlumbaz Tipi	Dekoratif duvar davlumbazı
Tasarım	Açılı
Çıkarma	Resirkülasyon
Elektronik kontrol	Evet
Malzeme	Boyalı malzeme
Çelik tipi	Fırçalanmış
EAN kodu	8017709224899
Davlumbaz genişliği	75 cm
Estetik	50's Style
Renk	Beyaz
Son işlemler	Parlak
Logo	Applied



Kumandalar

Kontrol ayarı	Elektronik tuşlar	**Led rengi**	Beyaz

Program / Fonksiyonlar

Hız sayısı	3
Yoğun hız	
Zaman ayarlama seçenekleri	

Teknik özellikler



Işık sayısı	2	**Yağ önleyici filtreler**	Paslanmaz çelik
Işık tipi	LED	**Filtre değiştirme göstergesi**	Evet
Işık gücü	1 W	**Havalandırma çıkışı**	150 mm
Işık rengi sıcaklık ölçeği (K)	4000 K	**GAZLI ocaktan minimum mesafe**	650 mm
Serbest çıkış maksimum kapasitesi	820 m³/h	**ELEKTRİKLİ ocaktan minimum mesafe**	650 mm
Motor gücü	280 W	**Çek valf**	Evet
Filtre sayısı	3		

	Ekstraksiyon hızı IEC 61591 [m³/h]	Gürültü seviyesi IEC 60704-2-13 [dBA]
Hız 1	333	50

Hız 2	477	59
Hız 3	649	67
Yoğun hız	797	72

Tedarike Dahil Aksesuarlar



Uzaktan kumanda	Evet	**Karbon filtreler dahildir**	Evet
Kayar kapı	Evet		

Performans / Enerji Etiketi



Yıllık Verimlilik Tüketimi (AEChood)	36 kWh/a	**Minimum hızda havadaki akustik A ağırlıklı ses Güç Emisyonu (SPEmin)**	50 dBA
Enerji verimlilik sınıfı (EEC)	A+	**Maksimum hızda havadaki akustik A ağırlıklı ses Güç Emisyonu (SPEmax)**	67 dBA
Akışkan Dinamiği Verimliliği (FDE)	36.6	**Boost hızında havadaki akustik A ağırlıklı ses Güç Emisyonu (SPEboost)**	72 dBA
Akışkan Dinamiği Verimlilik sınıfı (FDEC)	A	**Zaman artış faktörü (F)**	0.7
Aydınlatma Verimliliği (LE)	68.2 lux/W	**Enerji Verimliliği Endeksi**	39.7
Aydınlatma Verimlilik Sınıfı (LEC)	A	**En iyi verimlilik noktasında ölçülen hava akış hızı (Qbep)**	421 m³/h
Yağ Filtreleme Verimliliği (GFE)	61.1 %	**En iyi verimlilik noktasında ölçülen hava basıncı (Pbep)**	422 Pa
Yağ Filtreleme Verimlilik Sınıfı (GFEC)	E	**En iyi verimlilik noktasında ölçülen elektrik gücü girişi (Wbep)**	135 W
Minimum hızda hava akışı (Qmin)	333 m³/h	**Işık sisteminin Nominal Güç tüketimi (WL)**	2 W
Maksimum hızda hava akışı (Qmax)	649 m³/h	**Pişirme yüzeyindeki ışığın ortalama aydınlatması (Emiddle)**	150 lux
Boost hızında hava akışı (Qboost)	797 m³/h	**En yüksek ayarda ses gücü seviyesi (Lwa)**	67 dBA

Elektrik Bağlantısı

Batarya tipi	Alkali-Mangan Dioksit (Zn/MnO2)	**Frekans (Hz)**	50-60 Hz
		Güç kaynağı kablo uzunluğu	1500 mm

Elektrik bağlantısı derecesi	282 W	**Fiş**	Hayır
Akım	1 A		
Voltaj	220-240 V		

Ayrıca mevcuttur

Alternative colours available	Black, Cream, Blue, Red	**Available colours**	KFAB75BL-KFAB75CR-KFAB75UJ-KFAB75RD

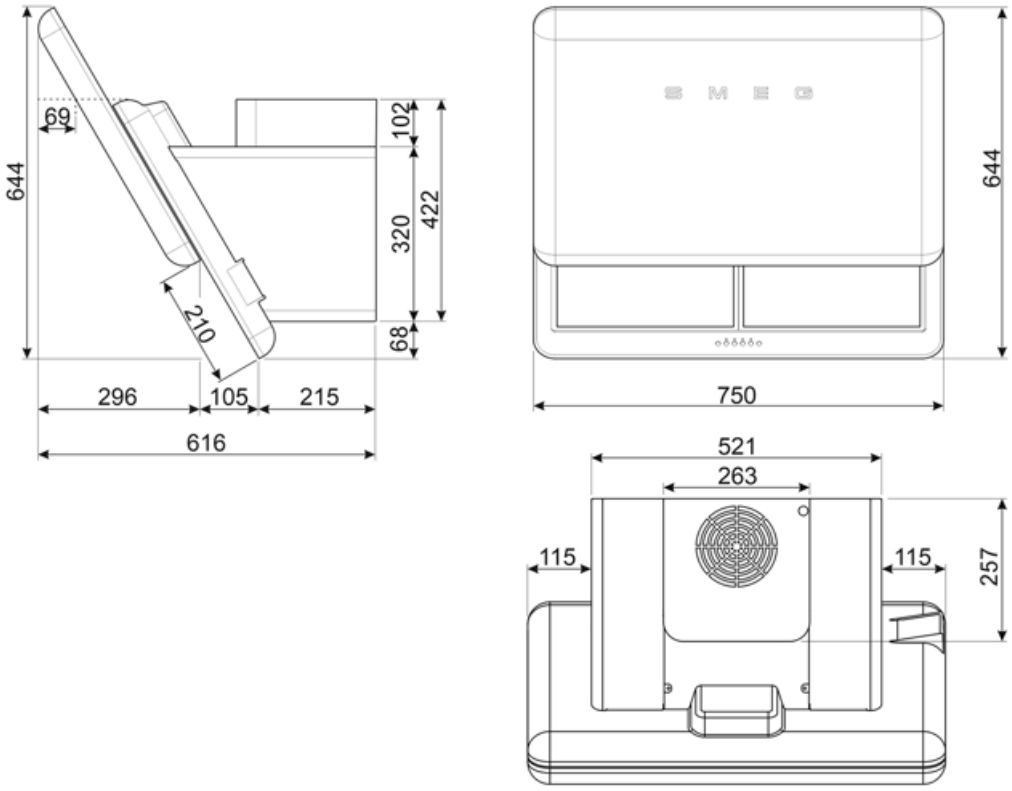

Compatible Accessories

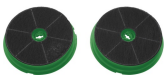

FLTSI

Karbon filtre Kit 2 adet

KITCMNFABWH

Baca çifti (2 adet) ebatlar 550 min. 1035 maks. (263*257 mm) KFAB75WH BEYAZ

Symbols glossary



Filtreler: Model, pişirme sırasında tavalardan çıkan buhardan yağın çıkarılmasına yardımcı olacak filtrelere sahiptir.



Karbon filtreler: Kömür filtrelerinden veya doğrudan dışarıya çekilmesi, güçlü pişirme kokularını önemli ölçüde azaltır.



Uyarı ışıkları: Filtrelerin ne zaman değiştirilmesi gerektiğini bildirmek için.



Yoğun/turbo ayarı: Ekstra hızlı ekstraksiyon gerektiğinde.



Otomatik olarak kapat: Önceden belirlenmiş bir süre için pişirme bittikten sonra çalışacak ve ardından otomatik olarak kapanacak özel bir ayar.



A+: A+ enerji verimliliği sınıfı, sınıf A'ya kıyasla % 10'a kadar enerji tasarrufu sağlamaya yardımcı olur. Minimum tüketimle maksimum performans sağlanır.



Işıklar: Tüm davlumbazlarda pişirme alanını aydınlatmak veya mutfağın ambiyansına katkıda bulunmak için ışıklar bulunur.