# KFV62DE

| | |
|---|---|
| **Familia** | Campana |
| **Tipo Campana** | Decoración mural |
| **Diseño** | Forma de T |
| **Filtración** | Extracción |
| **Material** | Vidrio |
| **Tipo de inox** | Cepillado |
| **Código EAN** | 8017709203122 |
| **Ancho** | 60 cm |
| **Estética** | Universal |
| **Color** | Acero inoxidable |
| **Acabado** | Cristal |
| **Logo** | Embutido |

## Mandos

| | |
|---|---|
| **Regulación de mandos** | Botones |

## Programas/Funciones

| | |
|---|---|
| **N.° de velocidades** | 3 |

## Características técnicas

| | | | |
|---|---|---|---|
| **N° de Luces** | 2 | **N° de Filtros** | 1 |
| **Tipo de Luz** | LED | **Filtros antigrasa** | Aluminio |
| **Potencia luz** | 1 W | **Diámetro embocadura motor** | 150 mm |
| **Capacidad máxima de aspiración en modalidad libre (P0)** | 600 m³/h | **Distancia mínima de la encimera de gas** | 650 mm |
| **Potencia motor** | 270 W | **Distancia mínima de la encimera eléctrica** | 500 mm |

| | Capacidad de aspiración (IEC 61591) [m³/h] | Rumorosidad (IEC 60704-2-13) [dBA] |
|---|---|---|
| Velocidad 1 | 290 | 52 |
| Velocidad 2 | 400 | 59 |

| | | |
|---|---|---|
| Velocidad 3 | 560 | 67 |

## Equipo accesorios incluidos

| | |
|---|---|
| **Reducción manguera** | Sí |

## Prestaciones/Etiqueta energética

| | |
|---|---|
| **Consumo anual (AEChood)** | 53 kWh/a |
| **Clase eficiencia energética ( EEC)** | B |
| **Eficiencia Fluidodinámica (FDE)** | 28,2 |
| **Clase de eficiencia fluido dinámico (FDEC)** | A |
| **Clase de eficiencia de iluminación (LE)** | 73 lux/W |
| **Eficiencia de iluminación (LEC)** | A |
| **Eficiencia de filtrado de grasa (GFE)** | 75 % |
| **Clase de eficiencia de filtrado de grasa (GFEC)** | C |
| **Flujo de aire a la velocidad mínima (Qmin)** | 290 m³/h |
| **Flujo de aire a la máxima potencia (Qmax)** | 560 m³/h |
| **Emisiones sonoras en el aire ponderadas por el valor A en su ajuste mínimo de utilización normal:(SPEmin)** | 52 dBA |
| **Emisiones sonoras en el aire ponderadas por el valor A en su ajuste máximo de utilización normal: (SPEmax)** | 67 dBA |
| **Factor aumento de tiempo (F)** | 1,00 |
| **Índice de eficiencia energética primera cavidad** | 56,4 |
| **Caudal de aire medido en el mejor punto de eficiencia (Qbep)** | 330 m³/h |
| **Presión de aire medida en el mejor punto de eficiencia (Qbep)** | 437 Pa |
| **Entrada de potencia eléctrica medida en el mejor punto de eficiencia (Wbep)** | 142 W |
| **Potencia normal sistema de luz (Wl)** | 2 W |
| **Iluminación media sobre la superfície de cocción** | 160 lux |
| **Nivel de potencia acústica más alta (Lwa)** | 67 dBA |

## Conexión eléctrica

| | |
|---|---|
| **Datos nominales de conexión eléctrica** | 272 W |
| **Tensión** | 220-240 V |
| **Frecuencia (Hz)** | 50-60 Hz |
| **Longitud del cable de alimentación** | 1500 mm |

## Disponible también

| | |
|---|---|
| **Otros colores disponibles** | Blanco, Negro |
| **Códigos de otros colores disponibles** | KFV62DBE - KFV62DNE |

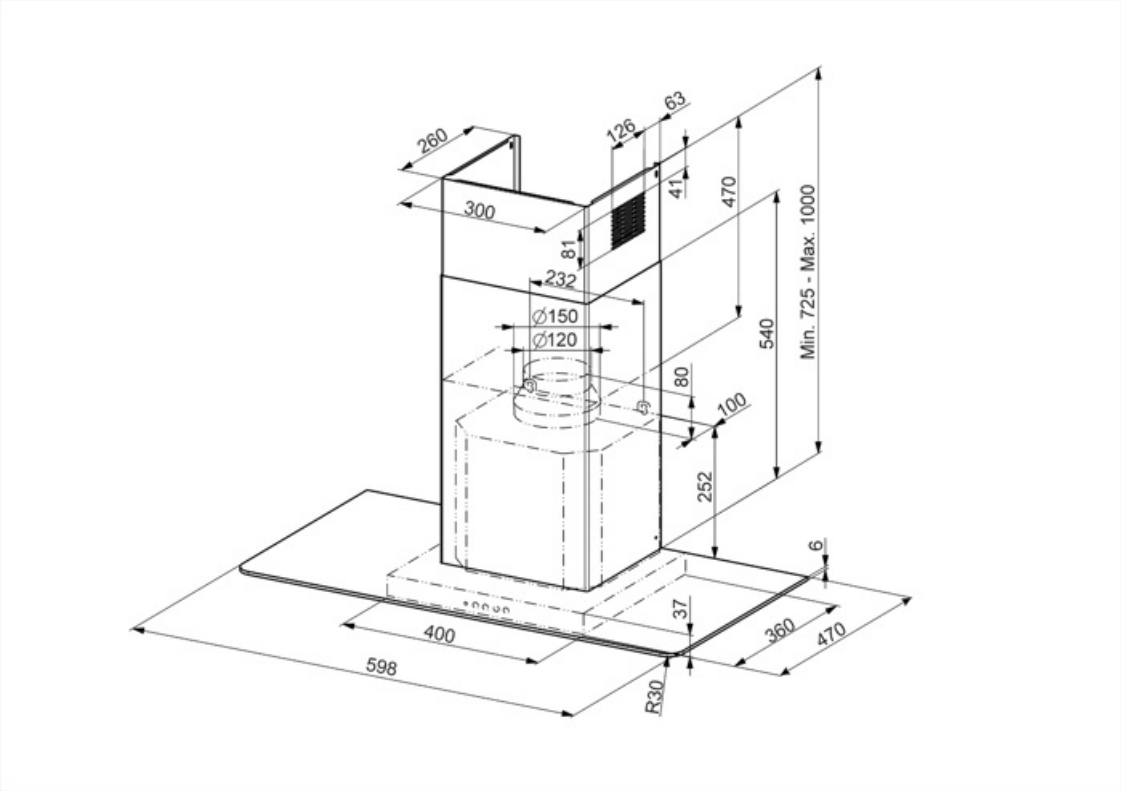
260
300
126
63
41
81
470
Min. 725 - Max. 1000
232
Ø150
Ø120
540
80
100
252
6
37
400
598
360
470
R30

## Accesorios Compatible

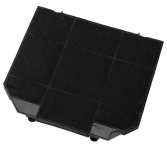

**KITFC161**

Filtro de carbón Kit 2 piezas

## Symbols glossary

Filtros de grasa: los filtros de grasa purifican el aire de las grasas de cocción. Son fácilmente extraíbles para su limpieza periódica.

Luz: las campanas están equipadas con lámparas LED. La luz se puede encender independientemente del ventilador de succión y, por lo tanto, permite que se ilumine la superficie de trabajo.