KFV92E

Familia	Campana
Tipo Campana	Decoración mural
Diseño	Arco
Filtración	Recirculación
Material	Vidrio
Tipo de inox	Cepillado
Código EAN	8017709204570
Ancho	90 cm
Estética	Universal
Color	Acero inoxidable
Acabado	Cristal
Tipo de vidrio	Claro
Color serigrafía	Negro
Logo	Embutido

Mandos

Regulación de mandos	Botones

Programas/Funciones

N.° de velocidades	3

Características técnicas

N° de Luces	2	**Filtros antigrasa**	Aluminio
Tipo de Luz	LED	**Filtros carbón de serie**	Sí
Potencia luz	1 W	**Diámetro embocadura motor**	150 mm
Capacidad máxima de aspiración en modalidad libre (P0)	580 m³/h	**Distancia mínima de la encimera de gas**	650 mm
Potencia motor	230 W	**Distancia mínima de la encimera eléctrica**	650 mm
N° de Filtros	1		

	Capacidad de aspiración (IEC 61591) [m³/h]	Rumorosidad (IEC 60704-2-13) [dBA]
Velocidad 1	230	56
Velocidad 2	320	57

Velocidad 3	570	68

Equipo accesorios incluidos

Reducción manguera	Sí

Prestaciones/Etiqueta energética

Consumo anual (AEChood)	40 kWh/a
Clase eficiencia energética (EEC)	A+
Eficiencia Fluidodinámica (FDE)	32
Clase de eficiencia fluido dinámico (FDEC)	A
Clase de eficiencia de iluminación (LE)	105 lux/W
Eficiencia de iluminación (LEC)	A
Eficiencia de filtrado de grasa (GFE)	75,1 %
Clase de eficiencia de filtrado de grasa (GFEC)	C
Flujo de aire a la velocidad mínima (Qmin)	230 m³/h
Flujo de aire a la máxima potencia (Qmax)	570 m³/h
Emisiones sonoras en el aire ponderadas por el valor A en su ajuste mínimo de utilización normal:(SPEmin)	56 dBA
Emisiones sonoras en el aire ponderadas por el valor A en su ajuste máximo de utilización normal: (SPEmax)	68 dBA
Factor aumento de tiempo (F)	0,8
Índice de eficiencia energética primera cavidad	44,9
Caudal de aire medido en el mejor punto de eficiencia (Qbep)	344 m³/h
Presión de aire medida en el mejor punto de eficiencia (Qbep)	436 Pa
Entrada de potencia eléctrica medida en el mejor punto de eficiencia (Wbep)	130 W
Potencia normal sistema de luz (Wl)	2 W
Iluminación media sobre la superfície de cocción	230 lux
Nivel de potencia acústica más alta (Lwa)	68 dBA

Conexión eléctrica

Datos nominales de conexión eléctrica	232 W
Tensión	220-240 V
Frecuencia (Hz)	50-60 Hz
Longitud del cable de alimentación	1500 mm

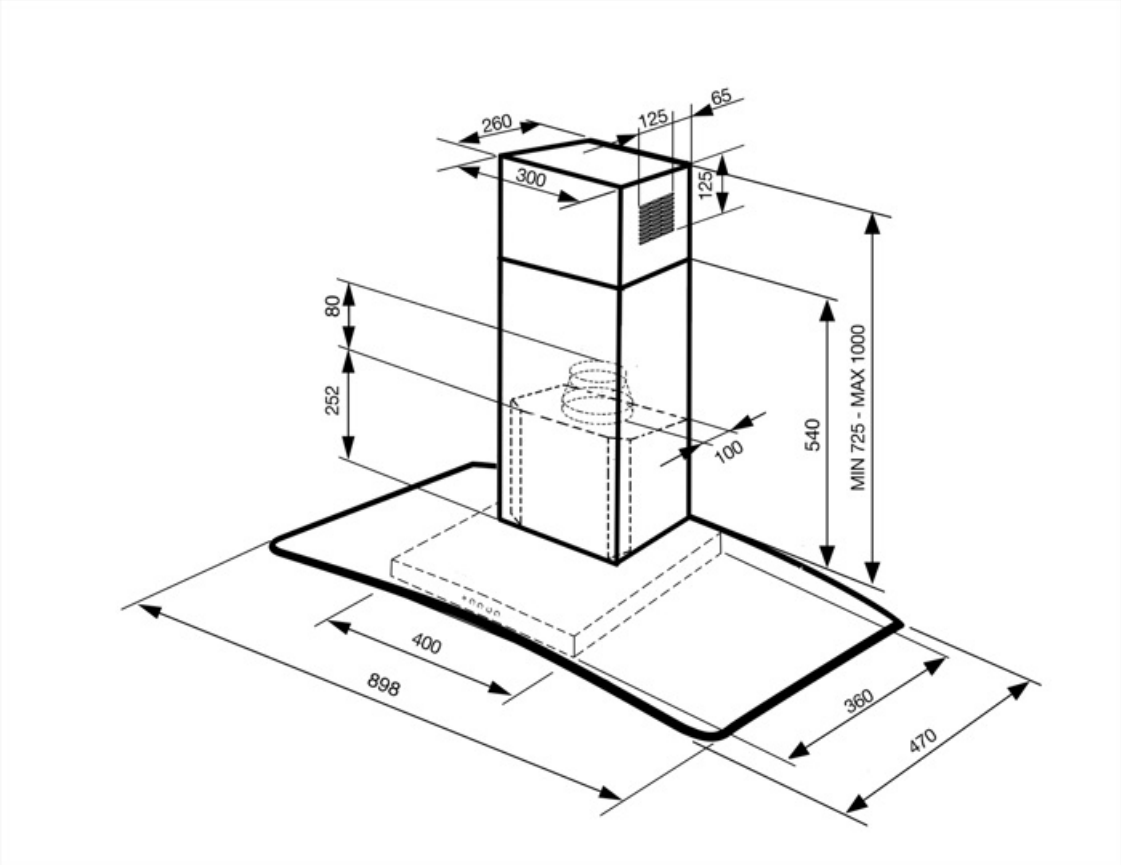
260
125
65
300
125
80
252
540
MIN 725 - MAX 1000
100
400
898
360
470

Accesorios Compatible

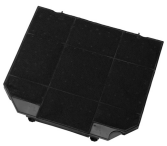

KITFC161

Filtro de carbón Kit 2 piezas

Symbols glossary

Filtros de grasa: los filtros de grasa purifican el aire de las grasas de cocción. Son fácilmente extraíbles para su limpieza periódica.

Filtros de carbón activado: los filtros de carbón activado permiten recircular la función de la campana, garantizando una eliminación perfecta de los olores.

A +: los electrodomésticos Smeg permiten ahorros de energía considerables en Clase A, A +, A ++ y A +++, para reducir el consumo mientras se mantiene la máxima eficiencia y garantizar el respeto por el medio ambiente.

Luz: las campanas están equipadas con lámparas LED. La luz se puede encender independientemente del ventilador de succión y, por lo tanto, permite que se ilumine la superficie de trabajo.