KI120XE

Οικογένεια προϊόντων	Απορροφητήρας
ΤΥΠΟΣ ΑΠΟΡΡΟΦΗΤΗΡΑ	Νησίδας
Design	T
Τύπος απορρόφησης	Με εξαγωγή
Ηλεκτρονικός έλεγχος λειτουργίας	Ναι
Υλικό	Ανοξείδωτο ατσάλι
Τύπος ατσαλιού	Βουρτσισμένο
Κωδικός EAN	8017709204051
Αισθητική	Universal
Χρωμα	Ανοξείδωτο ατσάλι
Φινίρισμα	Σατέν
Λογότυπος	Ανάγλυφο

ΧΕΙΡΙΣΜΟΣ

Χειρισμός	Ηλεκτρονικά πλήκτρα	**Χρώμα led**	Λευκό

Προγράμματα/Λειτουργίες

Αριθμός ταχυτήτων	3
Εντατική ταχύτητα	BOOST
Επιλογή ρύθμισης διάρκειας	

ΤΕΧΝΙΚΑ ΧΑΡΑΚΤΗΡΙΣΤΙΚΑ

Αριθμός λαμπτήρων	4
Τύπος λαμπτήρων	Led
Ισχύς φωτός	1 W
Θερμοκρασία φωτισμού (°K)	4000 °K
Μέγιστη απορρόφηση ελεύθερης εξόδου	820 m³/h
Ισχύς μοτέρ	275 W
Αριθμός φίλτρων	4
Φίλτρα συγκράτησης λίπους	Αλουμίνιο
Ένδειξη καθαρισμού φίλτρου λίπους	Ναι
Διάμετρος εξόδου	150 mm
Ελάχιστη απόσταση από εστία αερίου	750 mm
Ελάχιστη απόσταση από εστία ηλεκτρική	650 mm
Ανεπίστροφη βαλβίδα	Ναι

	Ρυθμός εξαγωγής IEC 61591 [m³/h]	**Επίπεδο θορύβου** IEC 60704-2-13 [dBA]
ΤΑΧΥΤΗΤΑ 1	316	48

ΤΑΧΥΤΗΤΑ 2	385	59
ΤΑΧΥΤΗΤΑ 3	529	62
ΕΝΤΑΤΙΚΗ ΤΑΧΥΤΗΤΑ	783	70

ΠΕΡΙΛΑΜΒΑΝΟΜΕΝΑ ΑΞΕΣΟΥΑΡ

Συστολή σωλήνα από 15 στα 12,5εκ.	Ναι

ΣΗΜΑΝΣΗ ΑΠΟΔΟΣΗΣ / ΕΝΕΡΓΕΙΑΣ

Ετήσια Απόδοση Κατανάλωσης (AEChood)	64 kWh/a
ΕΝΕΡΓΕΙΑΚΗ ΚΛΑΣΗ (EEC)	B
Δυναμική Απόδοση Ρεύματος Αέρα (FDE)	28,7
Κλάση απόδοσης δυναμικής ρευμάτων αέρος (FDEC)	A
Απόδοση φωτισμού (LE)	70,9 lux/W
Κατηγορία απόδοσης φωτισμού (LEC)	A
Απόδοση φιλτραρίσματος λίπους (GFE)	79,8 %
Κατηγορία απόδοσης φιλτραρίσματος λίπους (GFEC)	C
Ροή αέρα στις ελάχιστες στροφές (Qmin)	316 m³/h
Ροή αέρα στις μέγιστες στροφές (Qmax)	529 m³/h
Ροή αέρα στην εντατική λειτουργία (Qboost)	783 m³/h
Εκπομπή θορύβου με στάθμιση A στον αέρα στις ελάχιστες στροφές (SPEmin)	48 dBA
Εκπομπή θορύβου με στάθμιση A στον αέρα στις μέγιστες στροφές (SPEmax)	62 dBA
Εκπομπή θορύβου με στάθμιση A στον αέρα στην εντατική λειτουργία (SPEboost)	70 dBA
Συντελεστής αύξησης χρόνου (F)	1,00
Δείκτης ενεργειακής απόδοσης	58,7
Μετρημένος ρυθμός ροής αέρα στο σημείο βέλτιστης απόδοσης (Qbep)	394 m³/h
Μετρημένη πίεση αέρα στο σημείο βέλτιστης απόδοσης (Pbep)	449 Pa
Μετρημένη ηλεκτρική ισχύς εισόδου στο σημείο βέλτιστης απόδοσης (Wbep)	171 W
Ονομαστική κατανάλωση ισχύος του συστήματος φωτισμού (WL)	4 W
Μέσος φωτισμός στην επιφάνεια μαγειρέματος (Emiddle)	312 lux
Επίπεδο θορύβου στην υψηλότερη ρύθμιση (Lwa)	62 dBA

ΗΛΕΚΤΡΙΚΗ ΣΥΝΔΕΣΗ

Ονομαστική ισχύς	279 W	**Συχνότητα (Hz)**	50-60 Hz
Τάση	220-240 V	**Μήκος καλωδίου τροφοδοσίας**	1500 mm

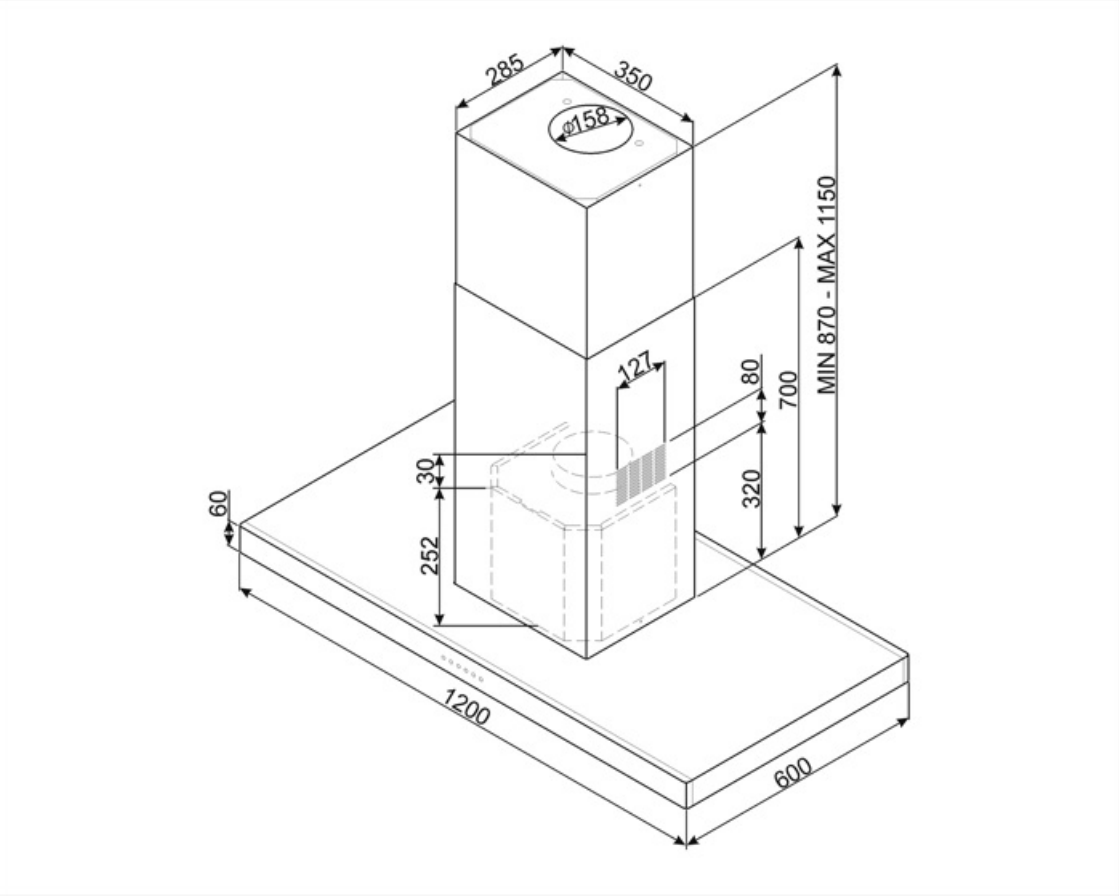

Compatible Accessories

FLT6

Φίλτρα άνθρακα στρογγυλά (κιτ 2 τεμαχίων)

KITALLFC

Φίλτρο άνθρακα γενικής χρήσης Ανοξείδωτο ατσάλι AISI 304 Το φίλτρο μπορεί να πλυθεί στο πλυντήριο πιάτων στους 50°C (νερό και κατάλληλο απορρυπαντικό) και για να στεγνώσει το βάζουμε στο φούρνο στους 180°C για 25 λεπτά

Symbols glossary

Φίλτρα: Το μοντέλο διαθέτει φίλτρα που βοηθούν στην αφαίρεση του λίπους από τον ατμό που προέρχεται από τα τηγάνια κατά τη διάρκεια του μαγειρέματος.

Προειδοποιητική λυχνία(-ες): να συμβουλεύει (-ουν) πότε χρειάζονται αλλαγή τα φίλτρα.

Εντατική/turbo ρύθμιση: όταν απαιτείται εξαιρετικά γρήγορη εξαγωγή.

Αυτόματη απενεργοποίηση: Μια ειδική ρύθμιση, για να τρέξει μετά το τέλος του μαγειρέματος για μια προκαθορισμένη ώρα και στη συνέχεια απενεργοποιείται αυτόματα.

Φώτα: Όλοι οι απορροφητήρες κουζίνας διαθέτουν φώτα για να φωτίζουν το χώρο μαγειρέματος ή να βελτιώνουν την ατμόσφαιρα της κουζίνας.