KI120XE

Produktgrupp	Köksfläkt
Fläkttyp	Frihängande köksfläkt
Design	T platt
Filtrering	Utdrivning
Elektronisk kontroll	Ja
Material	Rostfritt stål
Typ av stål	Borstad
EAN-kod	8017709204051
Bredd på fläkt	120 cm
Estetik	Universal
Färg	Rostfritt stål
Finish	Matt
Logga	Stansad



Kommandon

Kontroller	Elektroniska knappar	**Färg på LED**	Vit

Program / funktioner

Antal hastigheter	3
Intensiv hastighet	BOOST
Timer	

Teknisk specifikation

Antal ljuskällor	4	**Fettfilter**	Aluminium
Typ av lampa	LED	**Indikator för filterbyte**	Ja
Effekt lampa	1 W	**Luftutlopp**	150 mm
Ljusets färgtemperatur, skala (K)	4000 K	**Minsta avstånd till gashäll**	750 mm
Maximal kapacitet i fritt läge (P0)	820 m³/h	**Minsta avstånd till elektrisk häll**	650 mm
Motoreffekt	275 W	**Backventil**	Ja
Antal filter	4		

	Kapacitet (IEC 61591) [m³/h]	**Ljudnivå (IEC 60704-2-13) [dBA]**
Hastighet 1	316	48

Hastighet 2	385	59
Hastighet 3	529	62
Intensivläge	783	70

Medföljande tillbehör

Rörförminskare	Ja

Kapacitet/energietikett



Årlig effektförbrukning (AEChood)	64 kWh/a
Energiklass (EEC)	B
Flödesdynamisk effektivitet (FDE)	28,7
Flödesdynamisk effektivitetsklass (FDEC)	A
Ljuseffektivitet (LE)	70,9 lux/W
Ljuseffektivitetsklass (LEC)	A
Fettfiltreringseffektivitet (GFE)	79,8 %
Fettfiltreringseffektivitetsklass (GFEC)	C
Luftflöde, min.hastighet (Qmin)	316 m³/h
Luftflöde vid maxhastighet (Qmax)	529 m³/h
Luftflöde vid intensivgäge (Qboost)	783 m³/h

Luftburet akustiskt buller för A-viktade ljudeffektsutsläpp vid min.hastighet (SPEmin)	48 dBA
Luftburet akustiskt buller för A-viktade ljudeffektutsläpp vid maxhastighet (SPEmax)	62 dBA
Luftburet akustiskt buller för A-viktade ljudeffektutsläpp vid intensivläge (SPEboost)	70 dBA
Tidsökningsfaktor (F)	1,00
Energieffektivitetsindex	58,7
Mest effektiva luftflöde (Qbep)	394 m³/h
Uppmätt lufttryck vid bästa effektivitetsposition (Pbep)	449 Pa
Uppmätt elförbrukning vid bästa effektivitetspunkt (Wbep)	171 W
Ljusets anslutningseffekt (Wl)	4 W
Genomsnittligt ljus från ljuskälla på tillagningsyta (Emiddle)	312 lux
Ljudtryck vid högsta läge (Lwa)	62 dBA

Elektrisk anslutning

Anslutningseffekt	279 W
Spänning	220-240 V
Frekvens	50-60 Hz

Sladdens längd	1500 mm
Typ av kontakt	Nej

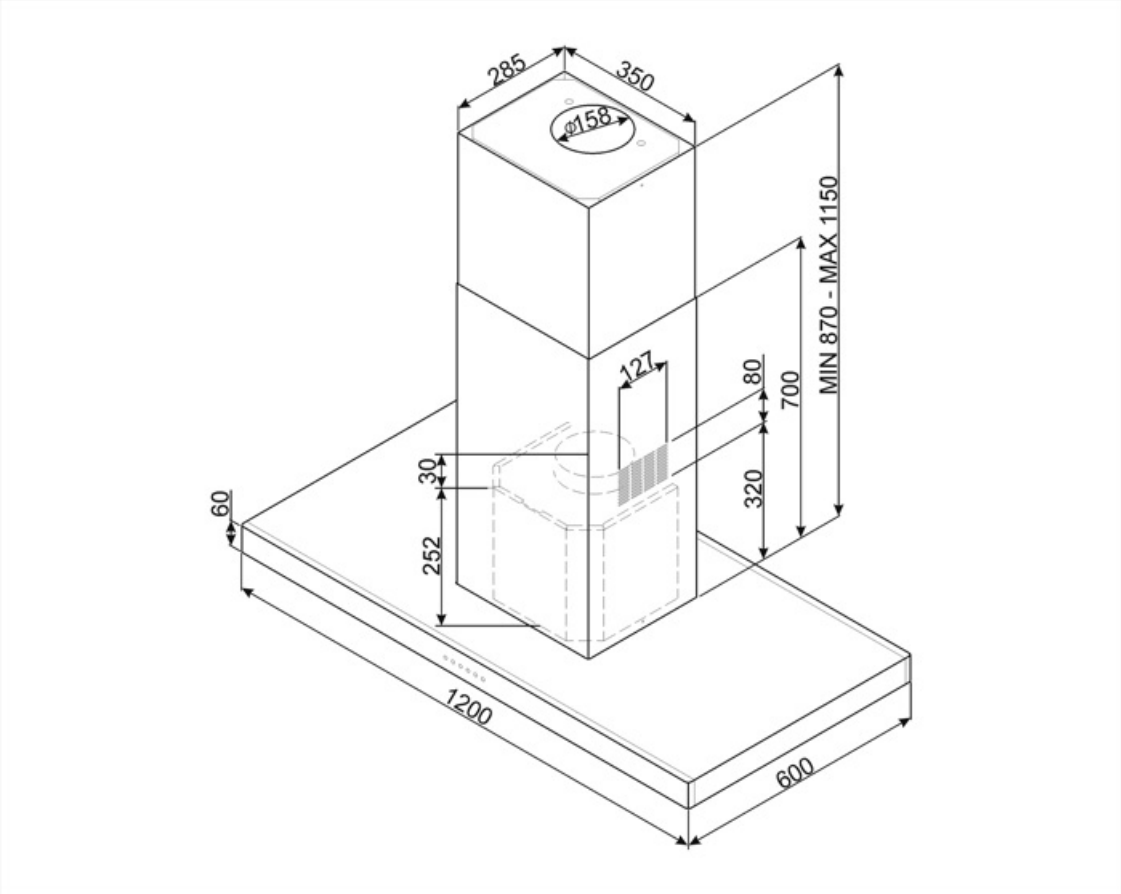
285
350
ø158
MIN 870 - MAX 1150
127
80
700
320
30
252
60
1200
600

Kompatibela Tillbehör



FLT6

Kolfilter runt (2-pack)



KITALLFC

Universellt kolfilter Rostfritt stål AISI304 Filtret kan diskas i diskmaskinen i 50 °C (med vatten och lämpligt diskmedel) och torkas i ugnen på 180 °C, i 25 minuter

Symbols glossary



Filter: Modellen har filter som hjälper till att avlägsna fett från ångan som kommer från pannorna under tillagningen.





Lampor: Alla köksfläktar har belysning som lyser upp matlagningsytan och bidrar till stämningen i köket.



Automatisk avstängning: Inställning för att köra efter tillagningen efter en förinställd tid och sedan stängas av automatiskt.



Varningslampa: Indikerar när filter behöver bytas.



Intensiv-/turboinställning: när extra snabb utsugning krävs.