KI905NXE2

משפחת מוצרים	קולט אדים
סוג	קולט אדים דקורטיבי לאי
עיצוב	T שטוח
הוצאה	הוצאה
בקרה אלקטרונית	כן
חומר	נירוסטה
סוג פלדה	מוברש
קוד EAN	8017709253882
סדרה עיצובית	Linea
צבע	שחור
גימור	סאטין
Logo	Embossed

למשפחת תנורים

הגדרות בקרות	שליטה במגע	**צג**	כן
צבע LED	קרח		

תוכנית / פונקציות

מס' מהירויות	3
מהירות אינטנסיבית	BOOST

מאפיינים טכניים

מס' נורות	4	**מס' מסננים**	3
סוג נורה	LED	**מסננים נגד שומן**	אלומיניום
הספק נורה	1 W	**פתח אוורור**	150 mm
סקלאת טמפרטורה של צבע תאורה (°K)	4000 °K	**מרחק מינימלי מכיריים גז**	650 mm
קיבולת מרבית של יציאה חופשית	820 m³/h	**מרחק מינימלי מכיריים חשמליות**	650 mm
הספק מנוע	275 W	**שסתום אל-חזור**	כן

	קצב הוצאה IEC 61591 [m³/h]	**רמת רעש** IEC 60704-2-13 [dBA]
קולטי אדים	266	49

קולטי אדים	385	59
קולטי אדים	469	61
Gruppo specifico per famiglia cappe.	703	70

תווית חשמל / ביצועים

צריכת יעילות שנתית (AEChood)	68 kWh/a
דרגת יעילות אנרגטית	B
יעילות דינמית נוזלית (FDE)	27,9
קטגוריית יעילות דינמית נוזלית (FDEC)	B
יעילות תאורה (LE)	79,8 lux/W
קטגוריית יעילות תאורה (LEC)	A
יעילות סינון שומן (GFE)	84,3 %
קטגוריית יעילות סינון שומן (GFEC)	C
זרימת אוויר במהירות מינימלית (Qmin)	266 m³/h
זרימת אוויר במהירות מקסימלית (Qmax)	469 m³/h
זרימת אוויר במהירות מואצת (Qboost)	703 m³/h
פליטת עוצמת צליל אקוסטית באוויר A בשקלול במהירות מינימלית (SPEmin)	49 dBA
פליטת עוצמת צליל אקוסטית באוויר A בשקלול במהירות מרבית (SPEmax)	61 dBA
פליטת עוצמת צליל אקוסטית באוויר A בשקלול במהירות מואצת (SPEboost)	70 dBA
מקדם הארכת זמן (F)	1,00
קצב זרימת אוויר נמדד בנקודת היעילות הטובה ביותר (Qbep)	399 m³/h
לחץ אוויר נמדד בנקודת היעילות הטובה ביותר (Pbep)	445 Pa
מבוא הספק חשמל נמדד בנקודת היעילות הטובה ביותר (Wbep)	176 W
צריכת חשמל נקובה במערכת התאורה (WL)	4 W
הארה ממוצעת של התאורה במשטח הבישול (Emiddle)	351 lux
רמת עוצמת צליל בהגדרה הגבוהה ביותר (Lwa)	61 dBA

חיבור חשמלי

דירוג חיבור חשמלי	279 W	**תדר (Hz)**	50-60 Hz
מתח	220-240 V	**אורך כבל חשמל**	1500 mm

זמין גם

Alternative colours availible	No

אביזרים אופציונליים

מסנן פחם	FLT6	**מאריך ארובה**	No

שלט רחוק	No	**פתח אוורור**	No

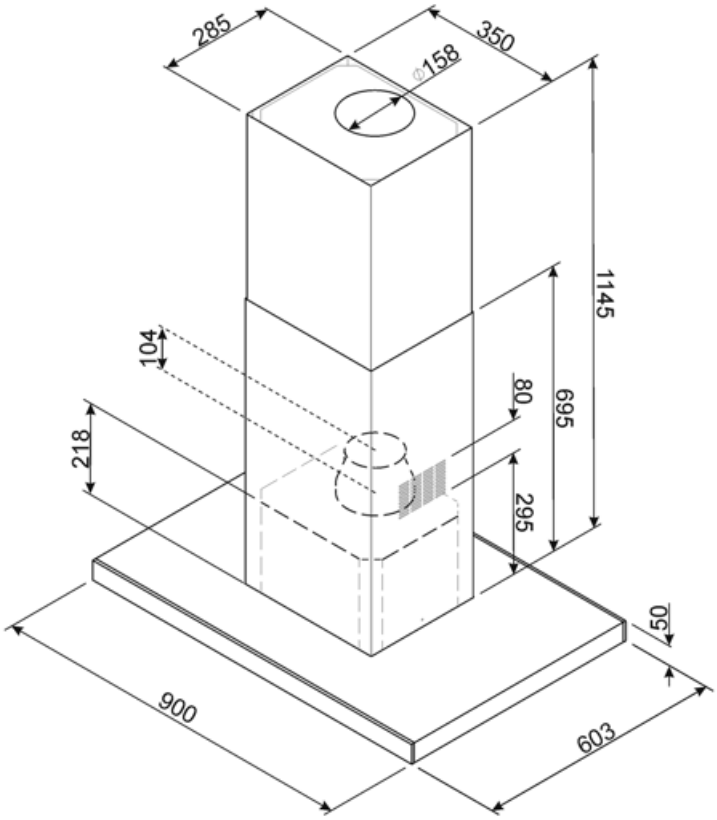

Compatible Accessories

FLT6

(מסנני פחם עגולים (2 יח' לערכה

KITALLFC

מסנן פחם אוניברסלי נירוסטה AISI 304
ניתן לשטוף את המסנן במדיח כלים ב-
מים וחומר ניקוי מתאים) ולייבש אותו) 50°C
ל-25 דקות Cבתנור ב-°180

Symbols glossary

מסננים: לדגם יש מסננים שמסייעים להסיר שומן מהקיטור שנפלט מהמחבתות במהלך הבישול.

תאורה: כל קולטי האדים של תנורים כוללים נורות שמאירות את אזור הבישול או מוסיפות לאווירה של המטבח.

צג LED: הצגת תוכניות, פונקציות ואפשרויות שנבחרו ואת הזמן שנותר לסיום המחזור.

בקרות במגע: בקרות מגע קלות לשימוש מאשרות לתכנת את המכשיר בנגיעה בלחצן.

הגדרה אינטנסיבית/טורבו: כשיש צורך בהוצאה מהירה במיוחד.