KI90XE

משפחת מוצרים	קולט אדים
סוג	קולט אדים דקורטיבי לאי
עיצוב	T שטוח
הוצאה	הוצאה
בקרה אלקטרונית	כן
חומר	נירוסטה
סוג פלדה	מוברש
קוד EAN	8017709204044
רוחב קולט האדים	90 cm
סדרה עיצובית	Universale
צבע	נירוסטה
גימור	סאטין
Logo	Embossed

למשפחת תנורים

הגדרות בקרות	לחצנים אלקטרוניים	**צבע LED**	לבן

תוכנית / פונקציות

מס' מהירויות	3
מהירות אינטנסיבית	BOOST
אפשרויות הגדרת זמן	

מאפיינים טכניים

מס' נורות	4	**מסננים נגד שומן**	אלומיניום
סוג נורה	LED	**מחוון החלפת מסנן**	כן
הספק נורה	1 W	**פתח אוורור**	150 mm
סקלאת טמפרטורה של צבע תאורה (K)	4000 K	**מרחק מינימלי מכיריים גז**	750 mm
קיבולת מרבית של יציאה חופשית	820 m³/h	**מרחק מינימלי מכיריים חשמליות**	650 mm
הספק מנוע	275 W	**שסתום אל-חזור**	כן
מס' מסננים	3		

	קצב הוצאה IEC 61591 [m³/h]	**רמת רעש** IEC 60704-2-13 [dBA]
קולטי אדים	311	49

קולטי אדים	385	59
קולטי אדים	533	63
Gruppo specifico per famiglia cappe.	740	71

אביזרים כלולים

הפחתת צינור	כן

תווית חשמל / ביצועים

צריכת יעילות שנתית (AEChood)	66 kWh/a
דרגת יעילות אנרגטית	B
יעילות דינמית נוזלית (FDE)	27.4
קטגוריית יעילות דינמית נוזלית (FDEC)	B
יעילות תאורה (LE)	88.6 lux/W
קטגוריית יעילות תאורה (LEC)	A
יעילות סינון שומן (GFE)	83.1 %
קטגוריית יעילות סינון שומן (GFEC)	C
זרימת אוויר במהירות מינימלית (Qmin)	311 m³/h
זרימת אוויר במהירות מקסימלית (Qmax)	533 m³/h
זרימת אוויר במהירות מואצת (Qboost)	740 m³/h
פליטת עוצמת צליל אקוסטית באוויר A בשקלול במהירות מינימלית (SPEmin)	49 dBA
פליטת עוצמת צליל אקוסטית באוויר A בשקלול במהירות מרבית (SPEmax)	63 dBA
פליטת עוצמת צליל אקוסטית באוויר A בשקלול במהירות מואצת (SPEboost)	71 dBA
אינדקס יעילות אנרגטית	58.8
קצב זרימת אוויר נמדד בנקודת היעילות הטובה ביותר (Qbep)	390 m³/h
לחץ אוויר נמדד בנקודת היעילות הטובה ביותר (Pbep)	451 Pa
מבוא הספק חשמל נמדד בנקודת היעילות הטובה ביותר (Wbep)	171 W
צריכת חשמל נקובה במערכת התאורה (WL)	4 W
הארה ממוצעת של התאורה במשטח הבישול (Emiddle)	390 lux
רמת עוצמת צליל בהגדרה הגבוהה ביותר (Lwa)	63 dBA

חיבור חשמלי

דירוג חיבור חשמלי	279 W
מתח	220-240 V
תדר (Hz)	50-60 Hz
אורך כבל חשמל	1500 mm
תקע	לא

זמין גם

Alternative colours available	No

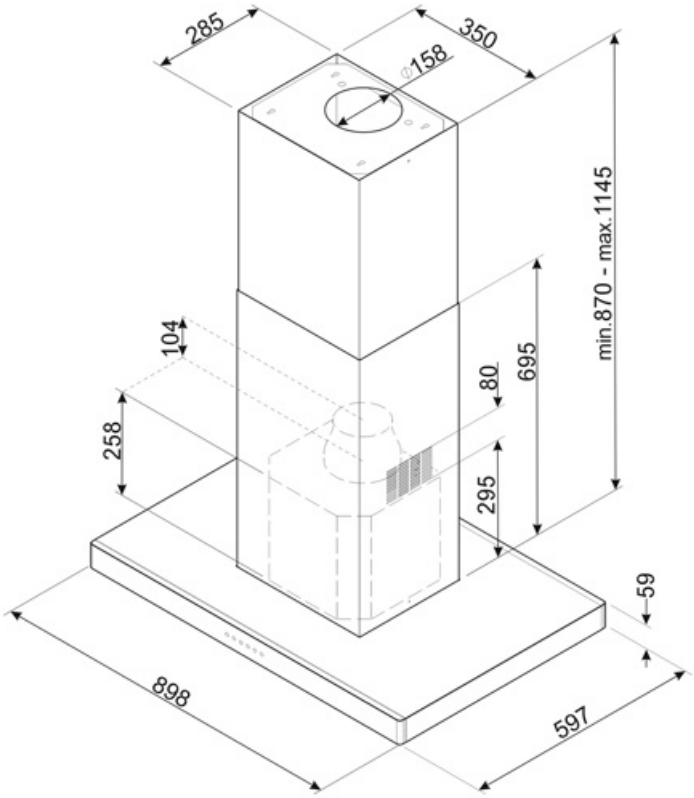
104
258
898
285
350
Φ158
min.870 - max.1145
695
80
295
59
597

Compatible Accessories

FLT6

(מסנני פחם עגולים (2 יח' לערכה

KITALLFC

מסנן פחם אוניברסלי נירוסטה AISI 304
ניתן לשטוף את המסנן במדיח כלים ב-
מים וחומר ניקוי מתאים) ולייבש אותו) 50°C
ל-25 דקות Cבתנור ב-°180

Symbols glossary

מסננים: לדגם יש מסננים שמסייעים להסיר שומן מהקיטור שנפלט מהמחבתות במהלך הבישול.

נוריות אזהרה: מציינות שיש להחליף את המסננים.

הגדרה אינטנסיבית/טורבו: כשיש צורך בהוצאה מהירה במיוחד.

כיבוי אוטומטי: הגדרה מיוחדת שפועלת לאחר סיום הבישול לפרק זמן מוגדר מראש ולאחר מכן כיבוי אוטומטי.

תאורה: כל קולטי האדים של תנורים כוללים נורות שמאירות את אזור הבישול או מוסיפות לאווירה של המטבח.