KICGR52X2



Rodzina produktów	Okap kuchenny
Rodzaj okapu	Okap podszafkowy
Design	W pełni zabudowany
Pochłanianie	Pochłanianie
Elektroniczne sterowanie	Tak
Szczelinowe pochłanianie oparów	Tak
Materiał	Stal nierdzewna
Typ stali nierdzewnej	Szczotkowana
Kod EAN	8017709346065
Szerokość	52 cm
Linia wzornicza	Universal
Kolor	Stal nierdzewna
Wykończenie	Satynowany
Logo	Serigrafia

Sterowanie

Rodzaj sterowania	Przyciski elektroniczne	**Wyświetlacz**	1 LED
Kolor LED	Czerwony		

Programy / Funkcje

Liczba prędkości pracy silnika	3
Tryb intensywny	
Tryb komfort – 24-godzinne oczyszczanie powietrza	
Programator czasu pracy	
Auto-Vent	

Specyfikacja techniczna

Liczba źródeł oświetlenia	2	**Liczba filtrów**	1
Rodzaj oświetlenia	LED	**Filtr przeciwtłuszczowy**	Aluminium
Moc oświetlenia	1 W	**Wskaźnik zabrudzenia filtra węglowego**	Tak
Skala koloru oświetlenia (K)	4000 K	**Średnica komina**	150 mm
Maksymalna objętość	700 m³/h	**Minimalna odległość od płyty gazowej**	650 mm

Moc silnika	250 W
Minimalna odległość od płyty elektrycznej	550 mm

	Wydajność pochłaniania (IEC 61591) [m³/h]	Poziom hałasu (IEC 60704-2-13) [dBA]
Prędkość 1	260	54
Prędkość 2	410	59
Prędkość 3	580	66
Prędkość intensywna	670	69

Akcesoria w standardzie

Redukcja rury	Tak

Wydajność / Etykieta energetyczna



Roczne zużycie energii (AEChood)	54 kWh/a
Klasa efektywności energetycznej	A
Wydajność przepływu dynamicznego (FDE)	29,2
Klasa wydajności przepływu dynamicznego (FDEC)	A
Wydajność oświetlenia (LEhood)	73 lux/W
Klasa efektywności oświetlenia	A
Wydajność filtra przeciwtłuszczowego (GFEhood)	75,1 %
Klasa efektywności pochłaniania zanieczyszczeń	C
Minimalne natężenie przepływu powietrza (Qmin)	260 m³/h
Maksymalne natężenie przepływu powietrza (Qmax)	580 m³/h
Natężenie przepływu powietrza w trybie boost (Qboost)	670 m³/h
Poziom hałasu przy min wydajności	54 dBA
Poziom hałasu przy max wydajności	66 dBA
Poziom hałasu przy ustawieniu trybu intensywnego	69 dBA
Współczynnik upływu czasu (f)	0,9
Wskaźnik efektywności energetycznej EEI	51,6
Natężenie przepływu powietrza mierzone w optymalnym punkcie pracy (Pbep)	370 m³/h
Ciśnienie powietrza mierzone w optymalnym punkcie pracy (Pbep)	440 Pa
Zużycie energii elektrycznej w stanie maksymalnej wydajności	155 W
Moc nominalna systemu oświetlenia (Wl)	2,2 W
Średnie natężenie oświetlenia zapewnianego przez system oświetlenia na powierzchni (Emiddle)	160 lux
Poziom hałasu na najwyższej prędkości	66 dBA

Podłączenie elektryczne

Moc przyłączeniowa	252 W	**Długość przewodu zasilającego (cm)**	1500 mm
Napięcie	220-240 V		
Częstotliwość (Hz)	50-60 Hz	**Wtyczka**	Nie

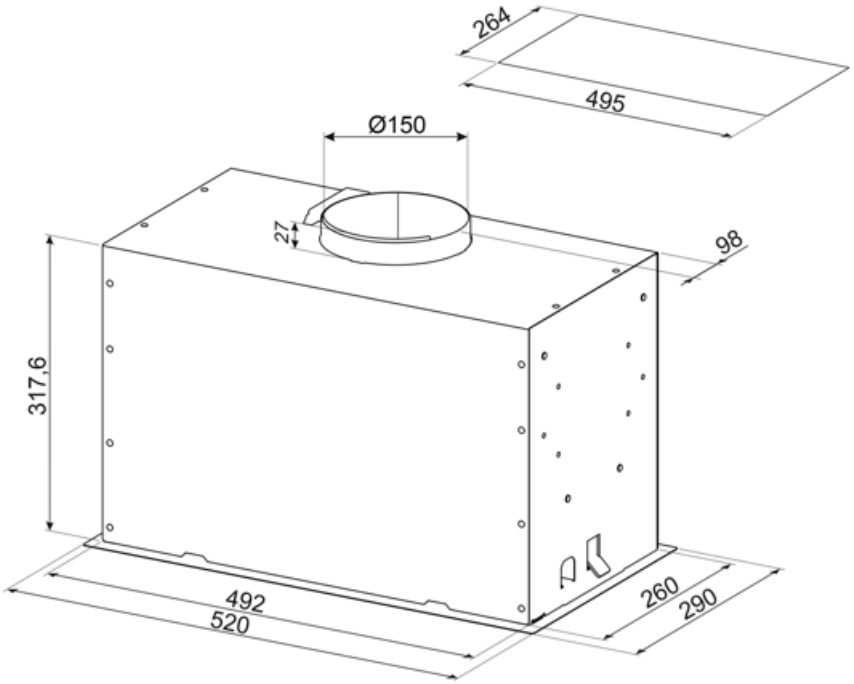

Kompatybilne Akcesoria



KITFC152

Okrągły filtr węglowy (2 szt.)



KITVENT150

Wylot silnika o średnicy 150 mm z zaworem zwrotnym

Słowniczek oznaczeń



24 h oczyszczanie powietrza: Funkcja pozwala na oczyszczanie powietrza przez 10 minut co godzinę, na minimalnej prędkości i poziomie głośności.



AutoVent: System działający na podczerwień, który pozwala zintegrować okap z płytą.



A: Klasa efektywności energetycznej, mierzona od A+++ do G, w zależności od rodziny produktów.



Wskaźnik wymiany filtrów: Migająca lampka, która oznacza potrzebę wymiany filtrów



Szczelinowe pochłanianie oparów



Model jest wyposażony w filtry pomagające usunąć tłuszcz pryskający z patelni podczas smażenia.



Automatyczne wyłączenie: Możliwe jest ustawienie czasu trwania programu, po upłynięciu którego urządzenie wyłącza się.



Wyświetlacz LED



Oświetlenie: Wszystkie okapy kuchenne posiadają oświetlenie, które oświetla obszar gotowania lub dodaje atmosfery w kuchni.



Ustawienie intensywne/turbo: gdy wymagana jest bardzo szybka ekstrakcja.