KICGR70X

משפחת מוצרים	קולט אדים
סוג	קולט אדים משולב
עיצוב	משולב לחלוטין
הוצאה	הוצאה
בקרה אלקטרונית	כן
הוצאת מתחם	כן
חומר	נירוסטה
סוג פלדה	מוברש
קוד EAN	8017709262204
רוחב קולט האדים	70 cm

אסתטיקה

סדרה עיצובית	Universale	**גימור**	סאטין
צבע	נירוסטה	**Logo**	Silk screen

למשפחת תנורים

הגדרות בקרות	לחצנים אלקטרוניים	**צג**	נורית אחת
צבע LED	אדום		

תוכניות / פונקציות

מס' מהירויות	3
מהירות אינטנסיבית	
פונקציית מסנן אוויר 24 **שעות**	
אפשרויות הגדרת זמן	
אוורור אוטומטי	

מאפיינים טכניים

מס' נורות	2	**מסננים נגד שומן**	אלומיניום
		מחוון החלפת מסנן	כן

סוג נורה	LED
הספק נורה	1 W
קיבולת מרבית של יציאה חופשית	720 m³/h
הספק מנוע	270 W
מס' מסננים	1
פתח אוורור	150 mm
מרחק מינימלי מכיריים גז	650 mm
מרחק מינימלי מכיריים חשמליות	550 mm

	קצב הוצאה IEC 61591 [m³/h]	**רמת רעש IEC 60704-2-13 [dB(A)]**
קולטי אדים	300	57
קולטי אדים	420	62
קולטי אדים	590	69
Gruppo specifico per famiglia cappe.	690	72

אביזרים כלולים

הפחתת צינור	כן

תווית חשמל / ביצועים

צריכת יעילות שנתית (AEChood)	54 kWh/a
דרגת יעילות אנרגטית	A
יעילות דינמית נוזלית (FDE)	29.2
קטגוריית יעילות דינמית נוזלית (FDEC)	A
יעילות תאורה (LE)	91 lux/W
קטגוריית יעילות תאורה (LEC)	A
יעילות סינון שומן (GFE)	75.1 %
קטגוריית יעילות סינון שומן (GFEC)	C
זרימת אוויר במהירות מינימלית (Qmin)	300 m³/h
זרימת אוויר במהירות מקסימלית (Qmax)	590 m³/h
זרימת אוויר במהירות מואצת (Qboost)	690 m³/h
פליטת עוצמת צליל אקוסטית באוויר A בשקלול במהירות מינימלית (SPEmin)	56 dB(A)
פליטת עוצמת צליל אקוסטית באוויר A בשקלול במהירות מרבית (SPEmax)	69 dB(A)
פליטת עוצמת צליל אקוסטית באוויר A בשקלול במהירות מואצת (SPEboost)	72 dB(A)
צריכת חשמל במצב כבוי (Po)	0.49 W
מקדם הארכת זמן (F)	0.9
אינדקס יעילות אנרגטית	51.7
קצב זרימת אוויר נמדד בנקודת היעילות הטובה ביותר (Qbep)	398 m³/h
לחץ אוויר נמדד בנקודת היעילות הטובה ביותר (Pbep)	417 Pa
מבוא הספק חשמל נמדד בנקודת היעילות הטובה ביותר (Wbep)	158 W
צריכת חשמל נקובה במערכת התאורה (WL)	2 W
הארה ממוצעת של התאורה במשטח הבישול (Emiddle)	200 lux
רמת עוצמת צליל בהגדרה הגבוהה ביותר (Lwa)	69 dB(A)

חיבור חשמלי

דירוג חיבור חשמלי	272 W	**תדר (Hz)**	50-60 Hz
מתח	220-240 V	**אורך כבל חשמל**	1500 mm

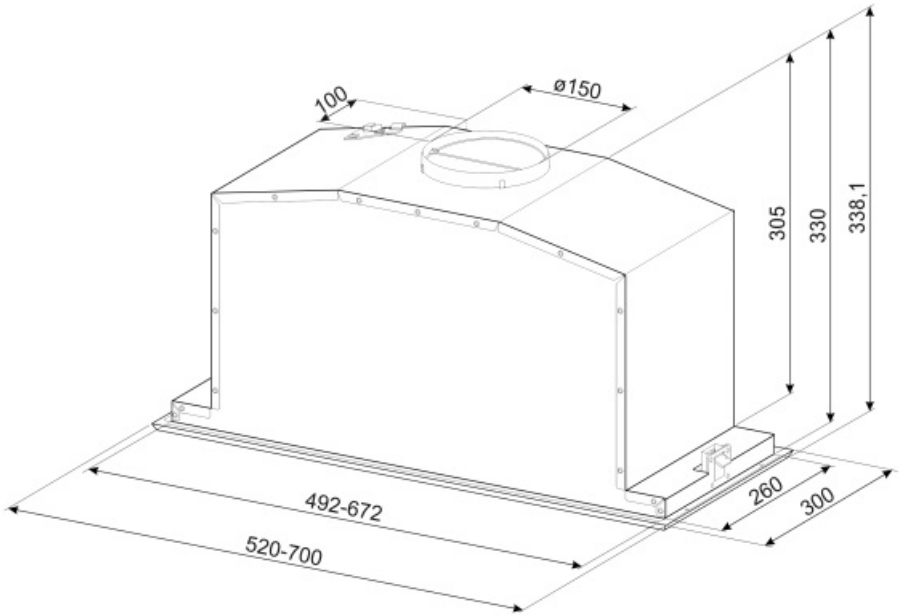

Not included accessories

KITFC152

מסנני פחם עגולים 2 יח' לערכה

KITVENT150

Imbocco motore 150 mm con valvola di non ritorno

Symbols glossary (TT)

מסננים: לדגם יש מסננים שמסייעים להסיר שומן מהקיטור שנפלט מהמחבתות במהלך הבישול.

מערכת אינפרה-אדום חכמה שמאפשרת לקולטי אדים ולכיריים שיש להם את התכונה הזו לעבוד יחדיו.

הצגת תוכניות, פונקציות ואפשרויות שנבחרו :LED צג ואת הזמן שנותר לסיום המחזור.

תאורה: כל קולטי האדים של תנורים כוללים נורות שמאירות את אזור הבישול או מוסיפות לאווירה של המטבח.

הגדרה אינטנסיבית/טורבו: כשיש צורך בהוצאה מהירה במיוחד.

שעות: אם בוחרים את הפונקציה הזו, היא מרעננת 24 את האוויר בערך ל-10 דקות מדי שעה בפרק זמן של 24 שעות, במהיורת מינימלית וברמת רעש נמוכה מאוד.

A: ביצועי ייבוש של המוצר, נמדדים מ-A+++ עד D/G, בהתאם למשפחת המוצרים

כיבוי אוטומטי: הגדרה מיוחדת שפועלת לאחר סיום הבישול לפרק זמן מוגדר מראש ולאחר מכן כיבוי אוטומטי.

נוריות אזהרה: מציינות שיש להחליף את המסננים.

לוחות הוצאת מתחם: עזר יעיל מאוד להפחתת רעש.