KICGR70X2

Famille	Hotte
Type de hotte	Groupe filtrant
Design	Tout intégrable
Type d'aspiration	Evacuation
Contrôle électronique	Oui
Aspiration périmétrale	Oui
Matériau	Inox
Type d'inox	Brossé
Code EAN	8017709346072
Largeur hotte	70 cm
Esthétique	Universel
Couleur	Inox
Finition	Satiné
Logo	Sérigraphié

Commandes

Type de commandes	Touches électroniques	**Afficheur**	1 à LED
Couleur des LED	Rouge		

Programmes / Fonctions

Nombre de vitesses	3
Vitesse intensive	
Fonction de purification de l'air 24h	
Autres fonctions	Fonction départ différé
Option de programmation de la durée	
Auto-Vent	

Technologie

Nombre de lampes	2	**Nombre de filtres**	2
Type d'éclairage	LED	**Filtres anti-graisses**	Aluminium
Puissance de l'éclairage	1 W	**Témoin de remplacement des filtres**	Oui
Température de Couleur de la lumière (K)	4000 K		
Capacité d'aspiration à l'air libre (P0)	740 m³/h	**Diamètre de sortie du moteur**	150 mm

Puissance du moteur	250 W
Distance minimale d'installation au dessus d'une table de cuisson gaz	650 mm
Distance minimale d'installation au dessus d'une table de cuisson électrique	550 mm

	Capacité d'aspiration (IEC 61591) [m³/h]	Niveau sonore (IEC 60704-2-13) [dBA]
Vitesse 1	290	47
Vitesse 2	420	56
Vitesse 3	610	64
Vitesse intensive	720	68

Accessoires inclus

Tube de réduction sortie	Oui

Performance / Etiquette Energétique

Consommation d'énergie annuelle (AEC)	54 kWh/a
Classe d'efficacité énergétique	A
Efficacité fluidodynamique (FDE)	30.4
Classe d'efficacité fluidodynamique	A
Efficacité lumineuse (LE)	91 lux/W
Classe d'efficacité lumineuse	A
Efficacité de filtration des graisses	75.1 %
Classe d'efficacité de filtration des graisses	C
Débit d'air à la vitesse minimale	290 m³/h
Débit d'air à la vitesse maximale (Qmax)	610 m³/h
Débit d'air en mode intensif ou "boost"	720 m³/h
Emission acoustique de l'air pondérée à la vitesse minimale (SPEmin)	47 dBA
Emission acoustique de l'air pondérée à la vitesse maximale (SPEmax)	64 dBA
Emission acoustique de l'air pondérée à la vitesse intensive (SPEboost)	68 dBA
Facteur d'augmentation du temps (F)	0.9
Indice d'efficacité énergétique	51.9
Débit d'air mesuré au point de rendement maximal	390 m³/h
Pression d'air mesurée au point de rendement maximal	455 Pa
Puissance électrique à l'entrée mesurée au point de rendement maximal	162 W
Puissance nominale du système d'éclairage	2.2 W

Eclairement moyen du système d'éclairage sur la surface de cuisson (Emiddle)	200 lux
Niveau de bruit au réglage le plus élevé	64 dBA

Raccordement électrique

Puissance nominale électrique	252 W	**Fréquence**	50-60 Hz
Tension	220-240 V	**Longueur du câble d'alimentation**	1500 mm

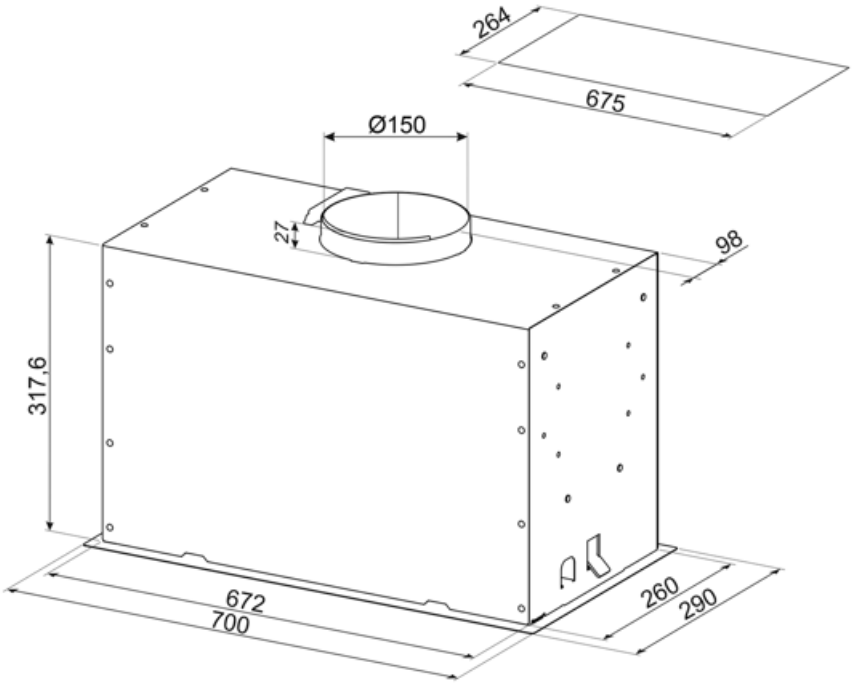

Accessoires Compatibles

KITFC152

Filtre charbon pour recyclage intérieur rond Kit 2 pièces

KITVENT150

Orifice moteur 150 mm avec clapet anti-retour

Symbols glossary

Fonction 24h : Cette fonction crée un recyclage de l’air continu dans la pièce pour profiter d’un air purifié toute la journée. Le moteur s'active à la vitesse d'aspiration minimum pendant 10 minutes toutes les heures sur une période de 24 heures.

La fonction Auto-Vent permet, via un système infrarouge intelligent, de faire fonctionner la hotte directement via la table de cuisson en ajustant automatiquement la vitesse d’aspiration de la hotte en fonction de la température et de la puissance sélectionnées sur la table de cuisson.

A : La classe A des produits Smeg garantit de basses consommation d’énergie

Signal lumineux : Un signal lumineux s'allume lorsque les filtres à charbon actif doivent être remplacés.

Aspiration périmétrale : Ce type d'aspiration est concentré sur la zone périmétrale. En plus d'améliorer l'esthétique de la hotte, en recouvrant les filtres, il permet d'avoir une plus grande surface d'aspiration et d'offrir une aspiration plus silencieuse, limitant les vibrations des filtres.

Filtres anti-graisses : Ce modèle est équipé de filtres qui permettent d'éliminer les graisses de la vapeur qui s'échappe des casseroles pendant la cuisson.

Arrêt automatique : L'option Arrêt automatique vous permet de programmer le temps d'arrêt de la hotte qui continuera à purifier l'air jusqu'à son arrêt automatique.

Afficheur LED : Pour optimiser les performances et simplifier au maximum l'utilisation de l'appareil, certaines machines à laver et certains réfrigérateurs sont équipés d'un afficheur LED qui permet de visualiser l'état de fonctionnement du produit.

Eclairage : Les hottes sont équipées de lampes LED. La lumière peut être allumée indépendamment du ventilateur d'aspiration, ce qui permet d'éclairer le plan de travail.

Fonction Turbo : La fonction Turbo permet de faire fonctionner la hotte à puissance maximale, pour accélérer l'élimination des odeurs les plus persistantes.