KICGR70X2



Famiglia	Cappa
Tipologia	Integrata a gruppo
Design	A scomparsa
Filtraggio	A espulsione
Controllo elettronico	Sì
Aspirazione perimetrale	Sì
Materiale	Inox
Tipo Inox	Satinato
Codice EAN	8017709346072
Larghezza cappa	70 cm
Estetica	Universale
Colore	Acciaio Inox
Finitura	Satinato
Logo	Serigrafato

Comandi

Regolazione comandi	Tasti elettronici	**Display**	1 a LED
Colore led	Rosso		

Programmi / Funzioni

N° velocità	3
Velocità intensiva	
Funzione ricambio aria 24 h	
Delay function	
Opzioni di programmazione tempo	
Auto-Vent	

Caratteristiche Tecniche

N° di luci	2	**N° di filtri**	2
Tipo di Luce	LED	**Filtri antigrasso**	Alluminio
Potenza luce	1 W	**Indicatore cambio filtri**	Sì
Temperatura di Colore della luce (K)	4000 K	**Diametro imbocco motore**	150 mm

Capacità massima d'aspirazione in modalità libera (P0)	740 m³/h
Potenza motore	250 W
Distanza minima installazione da piano cottura gas	650 mm
Distanza minima installazione da piano cottura elettrico	550 mm

	Capacità d'aspirazione (IEC 61591) [m³/h]	Rumorosità (IEC 60704-2-13) [dBA]
Velocità 1	290	47
Velocità 2	420	56
Velocità 3	610	64
Velocità Intensiva	720	68

Dotazione accessori Inclusi

Riduzione tubo	Sì

Prestazioni / Etichetta Energetica



Efficienza di consumo annuale (AEC)	54 kWh/a
Classe di efficienza energetica (EEC)	A
Efficienza fuido dinamica (FDE)	30,4
Classe di efficienza fluido dinamica (FDEC)	A
Efficienza di illuminazione (LE)	91 lux/W
Classe di efficienza di illuminazione (LEC)	A
Efficienza di filtraggio grassi (GFE)	75,1 %
Classe di efficienza filtraggio grassi (GFEC)	C
Portata d'aria alla velocità minima (Qmin)	290 m³/h
Portata d'aria alla velocità massima (Qmax)	610 m³/h
Portata d'aria alla velocità intensiva (Qboost)	720 m³/h
Emissione ponderata di potenza acustica alla velocità minima (SPEmin)	47 dBA
Emissione ponderata di potenza acustica alla velocità massima (SPEmax)	64 dBA
Emissione ponderata di potenza acustica alla velocità intensiva (SPEboost)	68 dBA
Fattore di aumento del tempo (F)	0,9
Indice di efficienza energetica	51,9
Portata d'aria misurata nella condizione di massima efficienza (Qbep)	390 m³/h
Pressione d'aria misurata nella condizione di massima efficienza (Pbep)	455 Pa
Potenza elettrica assorbita nella condizione di massima efficienza (Wbep)	162 W
Potenza nominale del sistema di illuminazione (WL)	2,2 W

Illuminazione media del sistema di illuminazione sul piano di cottura (Emiddle)	200 lux
Livello sonoro nella configurazione più elevata (Lwa)	64 dBA

Collegamento Elettrico

Dati nominali di collegamento elettrico	252 W	**Lunghezza cavo di alimentazione**	1500 mm
Tensione	220-240 V	**Spina**	No
Frequenza	50-60 Hz		

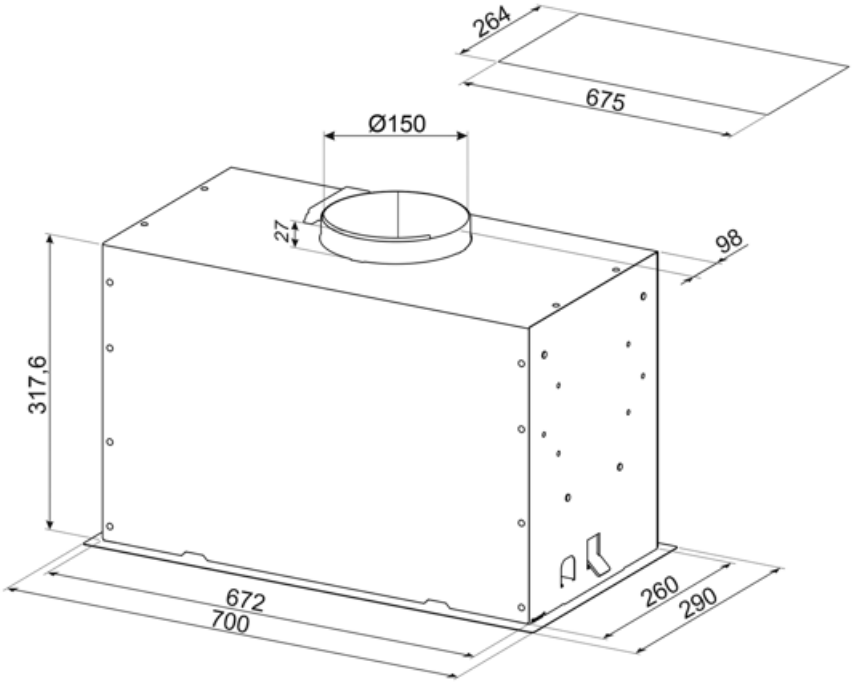

Accessori Compatibili



KITFC152

Filtro carboni attivi circolare Kit 2 pezzi



KITVENT150

Imbocco motore 150 mm con valvola di non ritorno

Glossario simboli



Ricambio aria 24 h: La funzione Ricambio aria 24 h crea un ricircolo continuo dell'aria, attivando il motore alla minima velocità con un'aspirazione di 10 min. ogni ora per 24 ore.



Auto-Vent: Grazie alla funzione Auto-Vent la velocità di aspirazione della cappa si regola automaticamente in base alla temperatura e alla potenza selezionate sul piano cottura.



Classe di efficienza energetica A



Display LED: Per ottimizzare le prestazioni e semplificare al massimo l'utilizzo dell'elettrodomestico, alcune lavabiancheria e alcuni frigoriferi sono dotati di un display LED che permette di visualizzare lo stato di funzionamento del prodotto.



Luce: Le cappe sono dotate di lampade a LED. La luce può essere accesa indipendentemente dalla ventola di aspirazione e consentire, così, di illuminare il piano di lavoro.



Funzione Turbo: La funzione Turbo permette di azionare la cappa alla massima potenza, per velocizzare l'eliminazione degli odori più persistenti.



Filtri antigrasso: I filtri antigrasso depurano l'aria dai grassi della cottura. Sono facilmente smontabili per la loro pulizia periodica.



Spegnimento automatico: L'opzione Spegnimento automatico consente di programmare l'orario di disattivazione della cappa che continuerà a purificare l'aria fino a quando si spegnerà automaticamente.



Partenza differita: Consente di posticipare fino a 24 ore l'avvio del programma, in base alle proprie esigenze, e di effettuare quindi il lavaggio anche nelle fasce orarie in cui il costo dell'energia è minore.



Segnale luminoso: Un segnale luminoso si accende quando occorre sostituire i filtri a carboni attivi.



Zona perimetrale: Questo tipo di aspirazione si concentra sulla zona perimetrale. Oltre a migliorare l'estetica della cappa, coprendone i filtri, permette di avere una superficie di aspirazione più ampia e di offrire una maggiore silenziosità, limitando le vibrazioni dei filtri.